Snelder

ALGEMEEN
General
Allgemein
Général
General
Ogólne

LUCHTING
Ventilation
Lüftung
Ventilation
Ventilación
Wentylacja

HORIZONTALE SCHERMING
Horizontal shading system
Horizontale Schattierrung
Système d'écran horizontal
Sistema de pantalla horizontal
Instalacja cieniująca pozioma

ROLSCHERMING
Rollscreening
Rollschirm
Écran latéral à enroulement
Pantalla enrollable
Instalacja cieniująca pionowa

KATROLLEN & WIELEN
Pulley's and wheels
Rollen
Poulies et roulettes
Poleas & ruedas
Rolki i kółka

DRADEN & KABELS
Wires and cables
Seil und Kabel
Fils et câbles
Alambres & cables
Żyłki i linki

BUIZEN
Tubes
Rohre
Tubes
Tuberías
Rury

BEVESTIGINGEN
Fastening materials
Befestigungen
Fixations
Sujeciones
Mocowania

OVERIGE
Miscellaneous
Sonstiges
Divers
Otros elementos
Pozostałe

ALGEMENE VOORWAARDEN
General terms
Allgemeine bedingungen
Conditions générales
Condiciones generales
Warunki ogólne

Numerieke index

Numerieke index
Numerical Index
Numerischer Index
Index Numerique
Índice Numérico
Indeks numeryczny

Art. No.	Pag.	Art. No.	Pag.	Art. No.	Pag.	Art. No.	Pag.
0113101	3.32	0252010	3.34	1043100	5.9	1671080	3.33
0113102	3.32	0252011	3.34	1043105	5.9	1671105	9.28
0131001	3.21	0252030	9.16	1043106	5.9	1671106	9.28
0131050	3.27	0252041	3.35	1043115	5.11	1671107	9.28
0131070	3.18	0252049	3.35	1050340	9.23	1671108	9.28
0131071	3.18	0252053	2.21	1062030	9.13	1671127	9.28
0131072	3.18	0252059	2.21	1062050	3.26	1681001	3.17
0131095	3.30	0252063	9.23	1062070	9.9	1681004	3.17
0131098	3.29	0252064	9.23	1062081	3.15	1681005	3.16
0131110	3.27	0252212	2.20	1062130	9.22	1681006	3.16
0131115	9.11	0252218	2.20	1062131	9.11	1681016	9.19
0143015	5.8	0252255	2.20	1081040	3.28	1681017	9.19
0151029	3.23	0252260	2.20	1610100	2.25	1681018	9.19
0151030	3.23	0252262	2.20	1614010	9.3	1681022	9.19
0151031	3.23	0252264	2.20	1614013	9.3	1681023	9.19
0151032	3.23	0252266	2.20	1614014	9.3	1681024	9.19
0151150	3.28	0252269	2.20	1614015	9.3	1681050	9.13
0151151	3.28	0252271	2.20	1614016	9.3	1681051	9.13
0151152	3.28	0252300	4.8	1614017	9.3	1681052	9.13
0162060	3.30	0252301	4.8	1614019	9.3	1681056	9.13
0213061	9.17	0252302	4.8	1614021	9.3	1681080	3.20
0231020	9.10	0252303	4.8	1621010	9.2	1681081	3.20
0231040	3.16	0252304	4.10	1623020	3.36	1681085	3.20
0231041	3.16	0253015	3.41	1623025	3.36	1681086	3.20
0241030	3.39	0253016	3.41	1623030	3.36	1681090	3.17
0241040	3.39	0253030	3.41	1623040	3.36	1681095	2.20
0241043	3.37 / 5.4	0253035	3.41	1623049	3.22	1681096	2.18
0241045	3.37	0253134	3.43	1623050	3.22	1681097	2.18
0241050	3.38	0262280	2.21	1623051	3.22	1681098	2.18
0241055	3.38	0262285	2.21	1623060	9.14	1681099	2.18
0241060	3.38	0263010	8.5	1632004	4.10	1681100	2.18
0241070	3.38	0263020	8.5	1632007	4.12	1681101	2.18
0241073	3.38	0263021	8.5	1632008	4.13	1681102	2.18
0241075	3.38	0264010	9.20	1632014	4.10	1681103	2.18
0241076	3.38	0264015	9.20	1632015	4.13	1681104	2.18
0241078	3.39	0264020	9.20	1632017	4.13	1681198	2.19
0241080	3.39	0264030	9.20	1632018	4.13	1681199	2.19
0241085	3.39	0264070	9.21	1632019	4.14	1681200	2.19
0242002	5.7	0264080	9.21	1632022	4.11	1681201	2.19
0242003	5.7	0264095	9.21	1632023	4.11	1681205	9.12
0242005	5.7	0264100	9.21	1632030	3.12	1682011	9.7
0242006	5.7	0281042	3.28	1632031	3.12	1682012	9.6
0242008	5.7	0281051	3.19	1632040	3.12	1691010	2.18
0242009	5.7	0281152	3.19	1632041	3.12	1691011	2.18
0242013	5.6	0281153	3.22	1632060	9.9	1691016	2.19
0242014	5.6	0282010	9.6	1632069	9.22	1691017	2.19
0242015	5.6	0282020	9.6	1632070	9.22	1963005	8.5
0242020	5.8	0292001	9.26	1632072	9.23	1994001	2.23 / 9.2
0242030	3.33	0343110	5.10	1632073	9.22	1994002	2.23
0242030	5.2	1031001	3.26	1632084	3.12	26553901	2.22
0242031	5.2	1031002	3.26	1632085	3.12	26553905	2.22
0242032	5.3	1031003	3.26	1632090	3.12	26553907	2.22
0242040	3.32 / 5.3	1031039	9.15	1632091	3.12	26553908	2.22
0242041	5.4	1031049	9.15	1632092	3.12	2781010	9.10
0242042	5.4	1031071	3.25	1632093	3.12	2781011	9.10
0242050	5.5	1031085	3.24	1632106	4.11	34001203	5.10
0242051	5.5	1031090	3.29	1632116	4.11	3412010	9.19
0242052	5.6	1031100	3.14	1632200	4.12	3412015	9.19
0243105	5.10	1031105	3.27	1662010	9.14	3412020	9.19
0243106	5.10	1043054	5.15	1662020	9.14	35012011	4.15
0243107	5.10	1043055	5.13	1671040	2.25	35012012	4.15
0243110	5.11	1043056	5.14	1671041	2.25	35012810	4.14
0243115	5.12	1043057	5.14	1671042	2.25	35012820	4.14
0243120	5.12	1043058	5.15	1671043	2.25	3512100	9.16
0243125	5.13	1043059	5.15	1671050	9.29	3512101	9.16

Numerieke index

Art. No.	Pag.
3512200	9.16
3512201	9.16
3551010	2.24
3551020	2.24
3551029	7.2
3551030	2.24
3551070	7.2
3551080	7.2
3551100	2.24 / 7.2
3551102	2.24 / 7.2
3551103	2.24 / 7.2
3551104	2.24 / 7.2
3551105	2.24 / 7.2
3551110	2.24 / 7.2
3551111	2.24 / 7.2
3551112	2.24 / 7.2
3551113	7.2
3551114	2.24 / 7.2
3551120	2.24 / 7.2
3551121	2.24 / 7.2
3551123	2.24 / 7.2
3551130	7.2
3551203	2.24 / 7.2
3571010	9.29
3581020	3.40
3581025	3.40
3581050	2.26
3581051	2.26
3581052	2.26
3581053	2.26
3581054	2.26
3581060	3.42
3581061	3.42
3581065	3.42
3581066	3.42
3581200	2.27
3582005	9.8
3582010	9.8
3582020100	9.8
3582021	9.8
36712002	3.43
4331001	3.21
4381001	9.7
4391001	3.40
4391002	3.40
4391003	3.40
4391004	3.40
4391005	3.40
4391006	3.40
4391007	3.40
4391008	3.40
4771105	9.30
4771121	9.30
4771140	9.31
5361100	6.4
5361105	6.4
5361110	6.4
5361115	6.3
5361120	6.3
5361125	6.3
5361145	6.4
5361150	6.4
5361155	6.4
5361201	6.5
5361207	6.2

Art. No.	Pag.
5361208	6.2
5361209	6.2
5361210	6.3
5361211	6.3
5361212	6.3
5361230	6.4
5361240	6.4
5361241	6.4
5361250	6.4
5361251	6.4
5361254	6.5
5361255	6.5
5361261	6.6
5361272	6.6
5361273	6.7
5361275	6.7
5361276	6.8
5361277	6.7
5361278	6.8
5361279	6.8
5461040	6.2
5461050	6.2
5461060	6.2
5812020	9.18
5813010	9.17
5851080	7.3
5851270	7.3
5851290	7.4
5882011	3.31
5882012	3.31
5884022	8.9
5884027	8.9
5891032	8.3
5891033	8.3
5891038	8.3
5891052	8.3
5891054	8.3
5891059	8.3
5891060	8.3
5891121	8.3
5891243	8.2
5891245	8.2
5891246	8.2
5891247	8.2
5891249	8.2
5891250	8.2
5891264	8.2
5891265	8.2
5891266	8.2
5891274	8.2
5891286	8.2
5891287	8.2
5891290	8.2
5891292	8.2
5891412	8.4
5891414	8.4
5891415	8.4
5891453	8.4
5891454	8.4
5891455	8.4
5891456	8.4
5891500	8.8
5891501	8.8
5891502	8.8
5891503	8.7

Art. No.	Pag.
5891506	8.7
5894010	8.6
5894011	8.6
6531009	3.15
6531011	3.23
6531012	3.23
6531013	3.23
6531014	3.23
6531015	3.23
6531018	3.23
6531019	3.23
6531020	3.23
6531050	4.9
6531051	4.9
6531080	3.25
6531090	3.29
653126	3.24
6562080	9.12
6562084	3.14
6562085	3.13
6562086	3.13
6562087	3.13
6562100	3.30
6562110	3.30
6591013	8.3
6591014	8.3
6591015	8.3
6591016	8.3
6591017	8.3
6591018	8.3
6591019	8.3
6591020	8.3
6591021	8.3
6591022	8.3
6591205	8.2
6591231	8.2
6591234	8.2
6591235	8.2
6591236	8.2
6591237	8.2
6591239	8.2
6591254	8.2
6591405	8.4
6591406	8.4
6591453	8.4
6591454	8.4
6591499	8.7
6591500	8.7
6591501	8.7
6591502	8.7
6591503	8.7
6596080	8.3
8112005	9.24
8112010	9.24
8113010	3.48
8113011	3.48
8113014	3.48
8113017	3.48
8113020	3.49
8114020	9.3
8331129	3.13
8331130	3.13
8331131	3.13
8401635	3.47
8412814	3.46

Art. No.	Pag.
8413949	3.45
8413950	3.45
8413951	3.45
8413953	3.45
8413954	3.45
8413973	9.5
8413976	9.5
8413979	9.5
8413990	3.44
8413992	3.44
8417191	3.46
8417204	9.18
8418080	9.5
8418085	9.5
8418089	9.5
8418093	9.5
8418694	2.27
8421978	3.47
8500010	9.5
8500021	9.4
8500030	3.44 / 9.5
8500201	3.45
8500202	3.45
8500208	3.47
8500209	3.47
8503089	9.4
8503100	9.4
8503102	9.4
8503106	9.4
8503110	9.4
8503200	9.4
8503221	9.4
8503222	9.4
8503224	9.4
8599061	3.46
8599064	3.46
8992009	8.8
8992010	8.8
8992011	8.8
8992012	8.8
8992020	8.9
8992021	8.9
8992023	8.9
8992024	8.9
8992025	8.9
G1703013256000	7.3
G17035425010000	7.3
G17035425010800	7.3
G1703542506400	7.3
G1703542508000	7.3
G1703542509000	7.3
G17035440510000	7.3

Numerieke index

Numerical Index

Numerischer Index

Index Numerique

Índice Numérico

Indeks numeryczny

Alfabetische index

Aandrijfas prefab 2.28
Adaptor rolbuislier 4.14
Afhangbeugel, aluminium 3.22
Afhangplaat, aluminium 3.22
Afsluitdop motorbuis, rubber 4.13
Afsluitrubber 3.13
Afsluitschermprofiel, aluminium 9.9
AK-blok, aluminium 2.25
Asborgclip, RVS 2.27
Aslagerblok 1" 3.43
Aslagerplaat 9.4
Aslagerplaat 1", verzinkt 3.41
Aslagerplaat 2", verzinkt 3.41
Aslagersteun, verzinkt 3.43
Beginpijp, verzinkt 2.24
Beglazingsstrip gezet, aluminium 9.28
Beglazingsstrip, aluminium 9.29
Bevestigingen 8.1
Borgklem, RVS 9.31
Borgmoer, RVS 8.4
Borgmoer, verzinkt 8.4
BS bevestigingsprofiel, aluminium 9.23
BS diabolo U-beugel, aluminium 9.23
BS doekclip, kunststof 9.23
BS schermprofiel, aluminium 9.22
BS tralieprofiel, aluminium 9.22
Buis rond, verzinkt 7.3
Buis verjongd DGP, verzinkt 7.2
Buis verjongd, verzinkt ....2.24 / 7.2
Buisklem 27-19 mm kunststof + bout M4x20 ....9.10
Buisklem dubbel 19 mm, kunststof 3.30
Buisklem 19 mm met draadgeleider, kunststof 3.29
Buisklem 17-19 mm, kunststof 3.29
Buisklem 19 mm, RVS 3.29
Buismotor 4.15
Buismotor & rolbuis 4.6
Buismotor bevestiging 4.7
Buismotor prefab 4.14
Buizen 7.1
Cabrio luchting 2.12
C-ligger, verzinkt 2.26
Clipbuis, PVC 3.23
Contraplaat TUS25, verzinkt 3.46
Diabolo U-beugel klein wiel, aluminium 3.35
Diabolowiel + kap, kunststof 5.14
Diabolowiel C-profiel, kunststof 5.14
Diabolowiel DDL, kunststof 5.15
Diabolowiel groot, kunststof 5.15
Diabolowiel klein, kunststof 5.13
Diabolowielbeugel groot wiel, verzinkt 3.34
Diabolowielbeugel klein wiel, verzinkt 3.34
Diabolowielbeugel PD verzinkt 9.16
Doekclip SC, RVS 3.14
Doekgewicht, verzinkt 3.21
Doekmeeneemstrip, aluminium 9.14
Doekstopper 19 mm met draadgeleider, knst 3.25
Doekstopper dubbel, buis 19 mm, knst 3.24
Doekstopper dubbel, buis 19 mm, RVS 3.25
Doekstopper spantklem, RVS 3.24
Doorvoerbus, kunststof 9.13
Draadbeugel, verzinkt 8.6
Draadgeleider T&O profiel, RVS 9.12
Draadgeleider, kunststof 3.15
Draadgeleider, RVS 3.13
Draadhouder T&O profiel, kunststof 9.11
Draadhouder TS profiel, kunststof 9.22
Draadklemblok vlak, aluminium 3.17
Draadklemblok, aluminium 3.16
Draadklemset buis 19 mm, aluminium 3.16
Draadleider instelbaar, aluminium 9.14
Draadleider, aluminium 9.13
Draadophouder buis 19 mm, RVS 3.30
Draadspanner, verzinkt 8.5
Draden & kabels 6.1
Dubbel doorlopende luchting 2.8
Einddop, kunststof 3.28
Eiringhaak, kunststof 3.27
Flensbout & moer, verzinkt 8.6
Foliegeleider 19 mm + bouten 9.15
Foliegeleider 27-19 mm + bouten 9.15
Geleidersteun rolscherm, verzinkt 4.10
Glashaak type S, RVS 9.30
Glasveer, RVS 9.30
Gootbeugel, onverzinkt 9.7
Goothaak, aluminium 9.28
Gootpoot, verzinkt 3.42
Gordingklem, RVS 4.9
Gordingklem, verzinkt 4.9
Haakse overbrenging 9.18
Haakse tandwielkast rolbuis 4.12
Hamerkopbout M6, RVS 8.7
Hamerkopbout M6, verzinkt ....3.19 / 8.7
Handlier met pal 9.17
Handslingerwerk 9.17
Hijsdraadklemring 1" , verzinkt 9.25
Hoekklem, aluminium 3.20
Horizontale scherming 3.1
Horizontale scherming - afhang 3.11
Huis & rondsel 1" 9.3
Kabelwiel 1" markieskatrol, kunststof 5.8
Kabelwiel 1" V-katrol, kunststof 5.9
Kabelwiel 2", kunststof 5.9
Kabelwiel 2" gelagerd, kunststof 5.10
Kabelwiel 2" gelagerd, messing 5.11
Kabelwiel 2", messing 5.10
Kabelwiel 3" gelagerd, kunststof 5.12
Kabelwiel 3" gelagerd, messing 5.12
Kabelwiel 3", kunststof 5.11
Kabelwiel 4" gelagerd, kunststof 5.13
Katrol 2" dubbelschijfs, 2 ogen 5.7
Katrol 2" enkelschijfs, 1 oog haaks 5.6
Katrol 2" enkelschijfs, 2 ogen 5.7
Katrol 3" 5.8
Katrollen & wielen 5.1
Klem opwaaidraad, kunststof 9.9
Klembeugel breed verlengd, aluminium 2.19
Klembeugel breed, aluminium 2.19
Klembeugel hijsverwarming, verzinkt 9.25
Klembeugel verlengd, aluminium 2.18
Klembeugel diabolo U-beugel, aluminium 3.36
Klembeugel, aluminium 2.18
Klembeugel, RVS 2.20
Klemplaat, aluminium 9.19
Klemstrip Quick Fix rolbuis, RVS 4.12
Knijper, kunststof 3.14
Knijper, RVS 3.15
Knoophuls, kunststof 3.30
Koker 50x30 mm, verzinkt 7.4
Koker 50x50 mm, verzinkt 7.3
Kolombeugel, verzinkt 3.36
Kopgevelluchting 2.6
Kopgevelplaat, verzinkt 3.37
Koppeling buis 19 mm, kunststof 3.28
Koppelstrip, verzinkt 3.19
Koppelstuk rolbuis, aluminium 4.11
Koppelstuk TUS25, verzinkt 3.47
Kruiskoppeling 9.19
Lasbus HSW 1" 9.18
Las-schuifkoppeling 1", verzinkt 3.47
Las-schuifkoppeling 5/4", verzinkt 3.47
Liertrommel 2-delig 1", kunststof 3.32
Liggerpoot, verzinkt 2.26
Luchting 2.1
Markieskatrol 1" ....3.33 / 5.2
Markieskatrol 1" + houtschroefoog 5.2
Markieskatrol 1" + metaalschroefoog & moer 5.3
MD klem, kunststof 3.26
Moer zeskant, RVS 8.4
Moer zeskant, verzinkt 8.4
Moerbout, RVS 8.3
Moerbout, verzinkt 8.3
Moerenplaat TUS25, verzinkt 3.46
Monorailhaak, verzinkt 9.26
Monorailhaak + spanthaak, verzinkt 9.26
Montageset TUS25-40 klem, verzinkt 3.46
Motorbuis rolscherm, aluminium 4.13
Motorreductoren 3.49
Nokklem Alcoa, aluminium 9.6
Nokklem Alcomij dubbel, aluminium 9.6
Nokklem Alcomij enkel, aluminium 9.6

Deze catalogus is met de grootst mogelijke zorg samengesteld, niettemin zijn wijzigingen van producten of (type) fouten in deze catalogus voorbehouden. Wijzigingen aan producten kunnen zonder voorafgaande kennisgeving worden doorgevoerd. Op al onze offertes, op alle opdrachten aan ons en op alle met ons gesloten overeenkomsten zijn toepasselijk de Algemene leverings- en betalingsvoorwaarden uitgegeven door de Metaalunie.

© Snelder, juni 2007

Alfabetische index

Nokklem Boal, aluminium 9.7
Nokklem PD, verzinkt 9.8
Nokklem T40, verzinkt....9.8
Numerieke index....II
Omega & tegenplaat, verzinkt....3.40
Omkeerwiel 4" onder dubbel universeel 3.39
Omkeerwiel achter, verzinkt 3.39
Omkeerwiel kopgevelplaat, aluminium 3.37
Omkeerwiel onder dubbel, verzinkt....3.38
Omkeerwiel onder, verzinkt....3.38
Oogwindwerk 3.48
Opbouw opdrukkers conventioneel....2.16
Opbouw opdrukkers met AK-blok....2.17
Opdrukkers 2.23
Ophangstrip katrol, aluminium 3.33
Overige 9.1
Overschuifstuk, verzinkt....3.40
Overzicht luchting 3D....2.15
Overzicht schommelluchting....2.14
Overzicht spant-railluchting 2.14
Pijphaak J-model, verzinkt 9.27
Pin, kunststof 3.21
Plaatheugel H22-3/30-3, verzinkt 9.5
Plaatheugel H30-3, verzinkt....3.44
Plaatheugel H40-3, verzinkt....3.45
Polyesterdraad 2,2 mm, haspel....6.2
Raambeugelset 9.4
Raamhoek, aluminium....9.2
Railmechaniek dubbel doorlopende luchting 2.22
Railmechaniekhuis klem....2.20
Railmechaniekhuis opschroef 2.21
Railmechaniekhuis t.b.v. C-tralie 2.21
Rolbuisgeleider kort....4.8
Rolbuisgeleider lang 4.8
Rolbuisprofielkoppeling 4.7
Rolscherm gevel 4.4
Rolscherming....4.1
Rolschermprofiel dubbelgroefs, alu....4.11
Rolschermprofiel enkelgroefs, alu. 4.10
Rondselhuisunit TU11-22/30, verzinkt 9.5
Rondselhuisunit TU11-30, verzinkt 3.44
Rondselhuisunit TUS25-40, verzinkt....3.45
Routebeschrjiving & bedrijfsinfo 1.5
Scharnier buis 19mm, kunststof 3.28
SchermprofieL HF, aluminium 3.12
SchermprofieL SC, aluminium....3.12
Schommelluchting....2.10
Schoor, verzinkt....3.42
Schoorstrip aslagersteun, verzinkt 3.43
Schuifbus DS opschroef, verzinkt 9.21
Schuifbus DS, verzinkt 9.21
Schuifbus N opschroef, verzinkt 9.20
Schuifbus N, verzinkt 9.20
S-haak, kunststof....3.27
Slangklem, verzinkt 8.9
Slinger....3.49
Slipelement ABS 3.18
Slipelement SC 3.18
Sluithaak, kunststof....3.27
Spanbus 2"+ bout M8, verzinkt 3.31
Spanbus afhang 2" + bout M8, verzinkt 3.31
Spantklem, RVS....3.23
Spant-railluchting 2.4
Spanwartel M6, verzinkt....8.5
Splitpen, aluminium ....2.23 / 9.2
Staaldraad massief, RVS 6.6
Staaldraad massief, verzinkt 6.6
Staaldraadklem, verzinkt....8.8
Staalkabel 6x19+1, RVS....6.7
Staalkabel 1x19, kunststof ommanteld....6.3
Staalkabel 1x19, RVS....6.8
Staalkabel 1x7, kunststof ommanteld....6.2
Staalkabel 6x12+7, RVS....6.8
Staalkabel 6x12+7, verzinkt....6.4
Staalkabel 6x19+1, verzinkt....6.5
Staalkabel 6x7+1, verzinkt....6.5
Staalkabel 7x7, kunststof ommanteld....6.3
Staalkabel 7x7, RVS....6.7
Staalkabel 7x7, verzinkt....6.4
Stabilisatie strip, aluminium 2.25
Stormklem T30, verzinkt 9.29
Supertek schroef, verzinkt 8.8
Symbolen & afkortingen....1.6
Tafelklem, aluminium 3.20
Tandheugel recht, aluminium 9.3
Tandwielkast CT1 ....9.24
Tandwielkast W30H....9.24
Tapbout, RVS....8.2
Tapbout, verzinkt 8.2
Terry-klem, verzinkt 9.10
Trek-draadsysteem foliekas 3.6
Trek-draadsysteem Venlo kas 3.4
Trek-duwsysteem....3.8
Trekstang, verzinkt....2.27
Triple set, kunststof 3.26
Verbindingset tandheugel-buis, verzinkt 9.16
Vertrager 4 rols buis 27/32 mm 3.35
Vertragingselement pasvak draadsysteem....9.11
Vertragingsstrip, aluminium 9.12
Victorketting, verzinkt 8.9
Vierkante as, t.b.v. oogwindwerk 3.48
V-katrol 1" ....3.32 / 5.3
V-katrol 1" + houtschroefoog 5.4
V-katrol 1" + metaalschroefoog & moer....5.4
V-katrol 2" 5.5
V-katrol 2" + houtschroefoog 5.5
V-katrol 2" + metaalschroefoog & moer....5.6
Zadelklem buis 19 mm, aluminium 3.17

Alphabetical index

2" pulley, 1 wheel, 2 Eyes .5.7
2" pulley, 1 wheel,1 eye square .5.6
2" pulley, 2 wheels, 2 Eyes .5.7
3" pulley .5.8
90° Gear .9.18
Adapter for rollerscreen tube .4.14
AK-stabilizer .2.25
Bearing plate 1" for tube .3.41
Bearing plate 2" for tube .3.41
Bearing support .3.43
Bolt, galvanized .8.3
Bolt, stainless steel .8.3
Brace .3.42
Bracket PD with diabolo wheel large .9.16
BS diabolo bracket .9.23
BS mounting profile .9.23
BS outside screenprofile .9.22
BS screenclip .9.23
BS truss mounting profile .9.22
Bulldog grips .8.8
Cable 1x19 galvanized, coated .6.3
Cable 1x19, stainless steel .6.8
Cable 1x7, galvanized, coated .6.2
Cable 6x12+1, stainless steel .6.8
Cable 6x12+7, galvanized .6.4
Cable 6x19+1, galvanized .6.5
Cable 6x19+1, stainless steel .6.7
Cable 6x7+1, galvanized .6.5
Cable 7x7 galvanized, coated .6.3
Cable 7x7, galvanized .6.4
Cable 7x7, stainless steel .6.7
Cabriolet greenhouse .2.12
C-girder .2.26
Clamp 90° .3.20
Clamp Bearing for 1" tube .3.43
Clamp diabolo roller U-shape .3.36
Clamp for pulley .9.25
Clamp for tube .2.18
Clamp for tube 22 mm .2.20
Clamp for tube, extended .2.18
Clamp for tube, wide .2.19
Clamp for tube, wide extended .2.19
Clamp T30 .9.29
Clamping block for drive wire .3.16
Clamping block for drive wire, flat .3.17
Clamping plate .9.19
Clip for tube 27-19 mm + bolt M4x20 .9.10
Clip-on tube .3.23
Cloth clip, SC .3.14
Column backet .3.36
Connector for knots (torpedo) .3.30
Connector for roll tube .4.11
Connector tube 19 mm, two pieces .3.28
Connector tube 19 mm. .3.28
Connectorset rack/window .9.4
Construction push bars conventional .2.16
Construction push bars with AK-stabilizer .2.17
Contineous ventilation Double .2.8
Counter plate TUS25 .3.46
Coupling member .3.40
Coupling plate .3.19
Coupling set rack/push-pull tube .9.16
Coupling set TUS25 .3.47
Coupling set wirescreen for tube 19 mm. .3.16
Coupling strip for roll tube .4.12
Crank for winch .3.49
Delay for wire system, erd bay .9.11
Delay strip .9.12
Delay unit, tube 27/32 mm, 4 Wheels .3.35
Diabolo wheel C-profile .5.14
Diabolo wheel DDL .5.15
Diabolo wheel large with Bracket .3.34
Diabolo wheel large .5.15
Diabolo wheel small with Bracket .3.34
Diabolo wheel small with Bracket U-shape .3.35
Diabolo wheel small .5.13
Diabolo wheel with cap .5.14
Drive shaft prefab .2.28
End cap .3.28
End gable ventilation .2.6
Fastening materials .8.1
Flange bolt and nut .8.6
Gable wall connection plate .3.37
Gearbox CT1 .9.24
Gearbox W30H .9.24
Gearboxes .3.49
Glazing strip .9.29
Glazing strip, formed .9.28
Glazing clip .9.30
Guide clip for screenprofile .3.13
Guide clip for topwire .9.9
Guide clip T&O-profile .9.12
Gutter bracket, not galvanized .9.7
Gutterclip .9.28
Hammerheadbolt M6 .3.19 / 8.7
Hammerheadbolt M6, stainless steel .8.7
Holding clip for wire T&O .9.11
Holding clip for wire, TS profile .9.22
Hor. shading system .3.1
Hor. shading system - Side wall enclosure .3.11
Hose clamp .8.9
Liner for wire .9.13
Lock profile .9.9
Locknut, galvanized .8.4
Locknut, stainless steel .8.4
Manual winch .9.17
MD-clamp .3.26
Miscellaneous .9.1
Monofil wire, galvanized .6.6
Monofil wire, stainless steel .6.6
Monorailhook .9.26
Monorailhook with trusshook .9.26
Motor tube roll screen .4.13
Mounting bracket for rack .9.2
Mounting set for TUS25-40 .3.46
Nut, galvanized .8.4
Nut, stainless steel .8.4
Omega clamping set .3.40
Overhang clamp .3.22
Overhang plate .3.22
Overview rail vent system .2.14
Overview swing ventilation .2.14
Overview ventilation 3D .2.15
Peg, plastic .3.14
Peg, stainless steel .3.15
Pin for screen weight, plastic .3.21
Pinion house unit for aluminium rack, 1" .9.3
Pinion house unit TU11-22/30 .9.5
Pinion house unit TU11-30 .3.44
Pinion house unit TUS25-40 .3.45
Pipe hook J-type .9.27
Poly guide clamp 19 mm + bolts .9.15
Poly guide clamp 27/19 mm + bolts .9.15
Polyester wire 2,2 mm, on reel .6.2
Pull rod .2.27
Pulley 1" .3.33 / 5.2
Pulley 1" with screw-eye .5.2
Pulley1"with eye bolt and nut .5.3
Pulley's and wheels .5.1
Purlin Clamp, galvanized .4.9
Purlin Clamp, stainless steel .4.9
Push bars .2.23
Push/pull system .3.8
Rack H 22-3/30-3 .9.5
Rack H30-3 .3.44
Rack H40-3 .3.45
Rack straight .9.3
Rail ventilation bracket clamped .2.20
Rail ventilation bracket for cont. vent. .2.22
Rail ventilation bracket for C-profile .2.21
Rail ventilation bracket screw connection .2.21
Rail ventsystem .2.4
Reverse pully for gable wall fastener plate .3.37
Reverse pully model backside .3.39
Reverse pully model below .3.38
Reverse pully model below, double wheels .3.38
Reverse pully model below, double, universal .3.39
Ridgeclamp for Alcoa system .9.6
Ridgeclamp for Alcomij system .9.6
Ridgeclamp for Alcomij system, double .9.6

This Catalog has been composed with the upmost care, nevertheless product models or (type) errors in this catalogue are subject to change. Product modifications can be carried out without further notice. To all our quotations, to all orders given to us and to all contracts concluded are applicable the standard conditions of delivery and payment issued by the "Metaalunie".

© Snelder, june 2007

Alphabetical index

Ridgeclamp for Boal system 9.7
Ridgeclamp for Prins Dokkum system 9.8
Ridgeclamp T40 . . . . . .9.8
Ring clamp for hoisting cable 1" 9.25
Roll screen guide long model 4.8
Roll screen guide short model 4.8
Roll screen guide support 4.10
Roll screens for gable and side walls 4.4
Roll tube connector 4.7
Roll tube, one groove 4.10
Roll tube, two grooves 4.11
Rollscreening 4.1
Route despription & Company information 1.5
Rubber roll tube plug 4.13
Rubber seal 3.13
Sadle clamp for tube 19 mm. 3.17
Screen profile HF 3.12
Screen profile SC 3.12
Screencloth Carrier strip 9.14
Screenfinger double, tube 19 mm, plastic 3.24
Screenfinger double, for tube 19 mm, stain. st. . . .3.25
Screenfinger for trussclip 3.24
Screenfinger with wireguide, for tube 19 mm 3.25
Screenhook with lateral closure 3.27
Screenhook, egg shape 3.27
Self drilling screw 8.8
Shaft safety clip 2.27
S-hook . . . . . .3.27 / 9.30
Shore for Bearing support 3.43
Short post 2.26
Slide bearing plate 9.4
Slip block ABS system 3.18
Slip block SC System 3.18
Splitnail, aluminium . . . . . .2.23 / 9.2
Square shaft for winch 3.48
Square shaft gearbox for rollertube 4.12
Stabilizer 2.25
Starting tube, swaged 2.24
Supplementary mounting post 3.42
Suspension V-pulley 3.33
Swing ventilation 2.10
Symbols & Abbreviations 1.6
Table clamp 3.20
Tapbolt, galvanized 8.2
Tapbolt, stainless steel 8.2
Terry clamp 9.10
Triple set, complete 3.26
Truss clip 3.23
Tube clamp 17-19 mm 3.29
Tube clamp 19 mm with wire support 3.29
Tube clamp, double 19 mm, plastic 3.30
Tube clamp 19 mm, stainless steel 3.29
Tube DGP, swaged 7.2
Tube motor & Roll tube 4.6
Tube motor connection 4.7
Tube motor for roll sreen 4.15
Tube motor for roll sreen, prefab 4.14
Tube rectangular 50x30 mm 7.4
Tube square 50x50 mm 7.3
Tube, round 7.3
Tube, swaged . . . . . .2.24 / 7.2
Tubes 7.1
Turnbuckle M6 . . . . . .8.5
U-bolts 8.6
Universal joint 9.19
Vent security clamp 9.31
Ventilation 2.1
Victor chain 8.9
V-pulley 1" . . . . . .3.32 / 5.3
V-pulley 1" with eye bolt and nut 5.4
V-pulley 1" with screw eye 5.4
V-pulley 2" 5.5
V-pulley 2" with eye bolt and nut 5.6
V-pulley 2" with screw eye 5.5
Washer plate TUS25 . . . . . .3.46
Weight disc for cloth 3.21
Welding Bushing HSW 1" 9.18
Welding/Slide Joint for tube 5/4" 3.47
Welding/Slide Joint for tube 1" 3.47
Wheel 1" for pulley, plastic 5.8
Wheel 1" for V-pulley, plastic 5.9
Wheel 2" with bearing, brass 5.11
Wheel 2" with bearing, plastic 5.10
Wheel 2", brass 5.10
Wheel 2", plastic 5.9
Wheel 3" with bearing, brass 5.12
Wheel 3" with bearing, plastic 5.12
Wheel 3", plastic 5.11
Wheel 4" with bearing, plastic 5.13
Winch 3.48
Winch drum two-piece for 1" shaft 3.32
Winch with ratchet 9.17
Wire connection DS 9.21
Wire connection DS bolt-on 9.21
Wire connection N 9.20
Wire connection N bolt-on 9.20
Wire guide 9.13
Wire guide adjustable 9.14
Wire guide for tube 19 mm. 3.30
Wire screen system Poly houses 3.6
Wire screen system Venlo greenhouse 3.4
Wire strainer 8.5
Wire tension set 2" + Bolt M8 . . . . . .3.31
Wire tension set overhang 2" + Bolt M8 . . . . . .3.31
Wireguide clip for profile 3.15
Wires and cables 6.1

Alphabetischer Index

2" Rolle, Doppelscheibe, 2 Augen .5.7
2" Rolle, Einzelscheibe, 1 Auge, winkel 90° .5.6
2" Rolle, Einzelscheibe, 2 Augen .5.7
3" Rolle .5.8
Abhängebügel .3.22
Abhängeplatte .3.22
Abschlieb Schirmprofil .9.9
Adapter für Rollschirmrohr .4.14
AK-stabilisator .2.25
Antriebswelle prefab .2.28
Aufbau Lüftungsstangen konventionell .2.16
Aufbau Lüftungsstangen mit AK-stabilisator .2.17
Aufhänglasche V-Rolle .3.33
Befestigungen .8.1
Binderklemme .3.23
BS Außen-profil .9.22
BS Diabolobügel .9.23
BS Gewebeclip .9.23
BS Profil für Montage .9.23
BS Profil für Montage an den Bindern .9.22
Cabrio Gewächshäuser .2.12
Clipprofil .3.23
C-träger .2.26
Diabolorolle C-Profil .5.14
Diabolorolle DDL .5.15
Diabolorolle groß .5.15
Diabolorolle groß mit Halterung .3.34
Diabolorolle klein .5.13
Diabolorolle klein mit Halterung .3.34
Diabolorolle klein mit Halterung U-Form .3.35
Diabolorolle mit Kappe .5.14
Dichtlippe aus Gummi .3.13
Doppelte Lüftung durchgehend .2.8
Drahtführung für 19 mm Rohr .3.30
Drahtführungsstreifen .9.13
Drahtführungsstreifen einstellbar .9.14
Drahtschirmsystem für Foliengewächshäuser .3.6
Drahtschirmsystem für Venlo Gewächshäuse .3.4
Drahtseil Befestigungsplatte .3.37
Drahtspanner .8.5
Eisendraht massiv, galvanisiert .6.6
Eisendraht massiv, rostfrei .6.6
Endkappe .3.28
Fenster Klemme .9.31
Fensterbügelsatz .9.4
Firstklemme für Alcoa Dach .9.6
Firstklemme für Alcomij Dach .9.6
Firstklemme für Alcomij Dach, doppelt .9.6
Firstklemme für Boal Dach .9.7
Firstklemme für Prins Dokkum Dach .9.8
Firstklemme T40 .9.8
Flanschenschrauben .8.6
Führung für Giebelschattierung kurz .4.8
Führung für Giebelschattierung lang .4.8
Führung für Nylonseil .9.13
Führungshaken fur Oberseil .9.9
Führungshaken für Profil .3.15
Führungshaken für Schattierungsprofil .3.13
Führungshaken für T&O Profil .9.12
Gegenplatte TUS25 .3.46
Gelenkverbinder für 19 mm Rohr .3.28
Getriebemotor .3.49
Gewebe Clip, SC .3.14
Gewebefinger für Klemme .3.24
Gewebehaken mit verschluss .3.27
Gewebehaken,eiförmig .3.27
Gewebeklemme .9.10
Gewebeklemme, kunststoff .3.14
Gewebeklemme, rostfrei .3.15
Gewebemitnehmer 19 mm + Bolzen .9.15
Gewebemitnehmer 27/19 mm + Bolzen .9.15
Gewebemitnehmer doppelt, 19 mm Rohr, knst .3.24
Gewebemitnehmer doppelt, 19 mm Rohr, rostfrei .3.25
Gewebemitnehmer mit Drahtführung, Rohr 19 mm 3.25
Gewebemitnehmerstreifen .9.14
Gewichte für Gewebe .3.21
Gewindebügel .8.6
Gleitlagerplatte .9.4
Gummistopfen für Rollschirmrohr .4.13
Halterung DS .9.21
Halterung DS afschraub .9.21
Halterung N .9.20
Halterung N afschraub .9.20
Halterung PD mit Diabolorolle groß .9.16
Hammerkopfschraube M6 .3.19 / 8.7
Hammerkopfschraube M6, rostfrei .8.7
Handpendel .9.17
Handwinde mit Kurbel .9.17
Horizontale Schattierung .3.2
Horizontale Schattierungen Seiten Abdicht. .3.11
J-Haken .9.27
Klemmband für Rolle .9.25
Klemmbock für Drahtseil .3.16
Klemmbock für Drahtseil, flach .3.17
Klemmbügel .2.18
Klemmbügel 90° .3.20
Klemmbügel für Diabolorolle U form .3.36
Klemmbügel für Rohr 22 mm .2.20
Klemmbügel, breit .2.19
Klemmbügel, breit verlängert .2.19
Klemmbügel, verlängert .2.18
Klemmplatte .9.19
Klemmring für Aufzugseil 1" .9.25
Klemmstreifen für Rollschirmrohr .4.12
Knotenumhüllung .3.30
Kopfschraube, galvanisiert .8.2
Kopfschraube, rostfrei .8.2
Kreuzgelenk .9.19
Kupplung für 19 mm Rohr .3.28
Kupplung für Rollschirmrohr .4.11
Kupplungsatz TUS25 .3.47
Kupplungsstück .3.40
Kurbel für Winde .3.49
Lager für 1" Welle .3.43
Lagerplatte 1" für Welle .3.41
Lagerplatte 2" für Welle .3.41
Lüftung .2.2
Lüftungsstangen .2.23
Markisenrolle 1" .3.33 / 5.2
Markisenrolle 1" mit Ringschraube .5.2
Markisenrolle 1" mit Schraubauge & Mutter .5.3
MD-Klemme .3.26
Monorailhaken .9.26
Monorailhaken für Montage an den Bindern .9.26
Montagebügel für Zahnstange .9.2
Montagesatz TUS25-40 .3.46
Motorrohr & Rollschirmrohr .4.6
Motorrohrbefestigung .4.7
Mutter, galvanisiert .8.4
Mutter, rostfrei .8.4
Mutterbolzen, galvanisiert .8.3
Mutterbolzen, rostfrei .8.3
Omega Kupplung .3.40
Pfetteklemme, verzinkt .4.9
Pfettenklemme, rostfrei .4.9
Pin für Gewebegewichte aus kunststoff .3.21
Polyesterseil 2,2 mm, auf Spule .6.2
Rail Lüftungssystem .2.4
Rechteckrohr 50x30 mm .7.4
Rechtwinklig Zahnradgehäuse für Motorrohr .4.12
Rinnenbügel, nicht galvanisiert .9.7
Rinnenhaken .9.28
Ritzelgehäuse für Zahnstange, 1" .9.3
Ritzelgehäuse TU11-22/30 .9.5
Ritzelgehäuse TU11-30 .3.44
Ritzelgehäuse TUS25-40 .3.45
Rohr DGP, verjüngt .7.2
Rohr rund .7.3
Rohr, verjüngt .2.24 / 7.2
Rohr, verjüngt .7.1
Rohranfang, verjüngt .2.24
Rohrführungsgehäuse aufgeschraubt .2.21
Rohrführungsgehäuse für C-Profil .2.21
Rohrführungsgehäuse für dop. Durchgeh. Lüft. .2.22
Rohrführungsgehäuse geklemmt .2.20
Rohrklemme 17-19 mm .3.29
Rohrklemme 19 mm, rostfrei .3.29
Rohrklemme 27-19 mm + Bolzen M4x20 .9.10
Rohrklemme doppelt 19 mm .3.30
Rohrklemmgleiter 19 mm .3.29

Dieser Katalog wurde mit gröbsten Sorgfalt zusammengestellt. Dennoch sind Modelländerungen von Produkten oder (Schreib-) Fehler in diesem Katalog vorbehalten. Änderungen an Producten können ohne vorherige Bekanntgabe vorgenommen werden. Auf alle unsere Angebote, auf alle uns erteilten Aufträge und auf alle mit uns getroffenen Vereinbarungen sind die allgemeine Liefer- und Zahlungsbedingungen, herausgegeben von der Metaalunie zutreffend.

© Snelder, juni 2007

Alphabetischer Index

Rohrmotor für Rollschirme 4.15
Rohrmotor für Rollschirme, prefab 4.14
Rollen 5.1
Rollen 1" für Markisenrolle, Kunststoff 5.8
Rollen 1" für V-rolle, Kunststoff 5.9
Rollen 2", gelagert, Kunststoff 5.10
Rollen 2", gelagert, Messing 5.11
Rollen 2", Kunststoff 5.9
Rollen 2", Messing 5.10
Rollen 3", gelagert, Kunststoff 5.12
Rollen 3", gelagert, Messing 5.12
Rollen 3", Kunststoff 5.11
Rollen 4", gelagert, Kunststoff 5.13
Rollschirm 4.2
Rollschirm für Giebel und Seitenwände 4.4
Rollschirm Motorrohr 4.13
Rollschirmrohr kupplung 4.7
Rollschirmrohr mit Nute 4.10
Rollschirmrohr mit zwei Nuten 4.11
Routebenschreibung & Firmeninfo 1.5
Sattelklemme für 19 mm Rohr 3.17
Säulenbügel 3.36
Schaukellüftung 2.10
Schirmprofil HF 3.12
Schirmprofil SC 3.12
Schlauchklemme 8.9
Schweißbüchse HSW für 1" Welle 9.18
Schweiss-Schiebe Kupplung 5/4" 3.47
Schweiss-Schiebe Kupplung 1" 3.47
Seil und Kabel 6.1
Seilhalterung T&O 9.11
Seilhalterung, TS Profil 9.22
Seilklemme 8.8
Seitenlüftung 2.6
Selbstbohrende Schrauben 8.8
S-Haken . . . . . .3.27 / 9.30
Sicherungsmutter, galvanisiert 8.4
Sicherungsmutter, rostfrei 8.4
Sonstiges 9.1
Spannbuchse 2" + Bolz M8 . . . . . .3.31
Spannbuchse Abhang 2" + Bolz M8 . . . . . .3.31
Spannerschraube M6 . . . . . .8.5
Splintel geschlitzt . . . . . .2.23 / 9.2
Stabilisator 2.25
Stahlseil 1x19, beschicht 6.3
Stahlseil 1x19, rostfrei 6.8
Stahlseil 1x7, beschicht 6.2
Stahlseil 6x12+7, galvanisiert 6.4
Stahlseil 6x12+7, rostfrei 6.8
Stahlseil 6x19+1, galvanisiert 6.5
Stahlseil 6x19+1, rostfrei 6.7
Stahlseil 6x7+1, galvanisiert 6.5
Stahlseil 7x7, beschicht 6.3
Stahlseil 7x7, galvanisiert 6.4
Stahlseil 7x7, rostfrei 6.7
Strebe 3.42
Sturmklemme T30 . . . . . .9.29
Stütze für Lagerplatte 3.43
Stütze Rollschirmführung 4.10
Stützen für C-träger 2.26
Symbole & Abkürzungen 1.6
Tafelklemme 3.20
Träger für Wellenlager Stütze 3.43
Triplehaken, komplett 3.26
Übersicht Lüftung 3D 2.15
Übersicht Rail Lüftungssystem 2.14
Übersicht Schaukellüftung 2.14
Umlenkrolle für Befestigungsplatte 3.37
Umlenkrolle Montage hinten 3.39
Umlenkrolle Montage unten 3.38
Umlenkrolle Montage unten, 2 Rollen 3.38
Umlenkrolle Montage unten, universal, 2 Rollen . . .3.39
Unterlegplatte TUS25 . . . . . .3.46
Verbindungsatz Zahnstange-Rohr 9.16
Verbindungsplatte 3.19
Verbindungssatzt (Drahtseil) für 19 mm Rohr 3.16
Verglasungshaken gesetzt 9.28
Verglasungshaken 9.29
Verglazungsklemme 9.30
Verzögerungselement End Felder ABS System 3.18
Verzögerungselement für Seilsysteme 9.11
Verzögerungselement Rohr 27/32 mm, 4 Rolle 3.35
Verzögerungselement SC System 3.18
Verzögerungstreife 9.12
Victor Kette 8.9
Vierkantrohr 50x50 mm 7.3
Vierkantwelle 3.48
V-rolle 1" . . . . . .3.32 / 5.3
V-rolle 1" mit Ringschrauben 5.4
V-rolle 1" mit Schraubaugen & Mutter 5.4
V-rolle 2" 5.5
V-rolle 2" mit Ringschrauben 5.5
V-rolle 2" mit Schraubaugen & Mutter 5.6
Wellen-Sicherungsklemme 2.27
Wickelspule, zweiteilig für 1" Rohr 3.32
Winde 3.48
Winkel Übertragung 9.18
Zahnradkasten CT1 . . . . . .9.24
Zahnradkasten W30H 9.24
Zahnstange gerade 9.3
Zahnstange H22-3/30-3 . . . . . .9.5
Zahnstange H30-3 . . . . . .3.44
Zahnstange H40-3 . . . . . .3.45
Zug-/Druck System 3.8
Zugrohr 2.27
Zusätzlicher Stutzen 3.42

Alphabétique Index

Accouplement à souder pour tube 1" 3.47
Accouplement à souder pour tube 5/4" 3.47
Accouplement Omega 3.40
Accouplement pour tube 19 mm, 2 parties 3.28
Accouplement pour tube 19 mm 3.28
Accouplement pour tube à enroulement 4.11
Adaptateur pour tube à enroulement 4.14
AK-stabilisateur 2.25
Appui pour support de l'essieu 3.43
Arbre de commande prefabriqué 2.28
Bobine pour câble en 2 parties pour tube 1" 3.32
Boîte de pignon pour crémaillère 1" 9.3
Boîte de pignon TU11-22/30 . . . . . .9.5
Boîte de pignon TU11-30 . . . . . .3.44
Boîte d'engrenage perpendiculaire 4.12
Boîtier de pignon TUS25-40 . . . . . .3.45
Boîtier-guide - fixation par vis 2.21
Boîtier-guide à clipser 2.20
Boîtier-guide pour profil en C 2.21
Boîtier-guide pour ventilation continue 2.22
Bouchon caoutchouc pour tube à enroul. 4.13
Bouchon pour tube 3.28
Boulon & écrou pour tube 8.6
Boulon galvanisé 8.3
Boulon inox 8.3
Bras de rappel 2.27
Bras d'ouvrants 2.23
Buse de tendeur 2" + Boulon M8 . . . . . .3.31
Buse de tendeur 2" suspendue + Boulon M8 . . . . .3.31
Câble 6x7+1, galvanisé 6.5
Câble métallique 1x19, enrobé 6.3
Câble métallique 1x19, Inox 6.8
Câble métallique 1x7, enrobé 6.2
Câble métallique 6x12+1, Inox 6.8
Câble métallique 6x12+7, galvanisé 6.4
Câble métallique 6x19+1, galvanisé 6.5
Câble métallique 6x19+1, Inox 6.7
Câble métallique 7x7, enrobé 6.3
Câble métallique 7x7, galvanisé 6.4
Câble métallique 7x7, Inox 6.7
Candan universal 9.19
Carré de raccordement 3.48
Chaîne victor 8.9
Clip anti-tempête T30 . . . . . .9.29
Clip de sécurité 9.31
Clip de sûreté pour l'arbre de commande 2.27
Clip de vitrage, inox 9.30
Clip guide sur poutre 3.23
Clip pour fil - profil T&O 9.11
Clip pour fil de fer, galvanisé 4.9
Clip pour fil de fer, Inox 4.9
Clip pour fil, pour profilé TS 9.22
Clip pour toile BS 9.23
Clip pour toile, SC 3.14
Clip pour tube 3.23
Clip pour tube 9.10
Clip pour tube 17-19 mm 3.29
Clip pour tube 27-19 mm + boulon M4x20 . . . . . .9.10
Clip pour tube 19 mm avec support de câble 3.29
Clip pour tube, double, 19 mm 3.30
Clip pour tube 19 mm, Inox 3.29
Clips ramasse toile MD 3.26
Collier d'accouplement 3.20
Collier d'accouplement à 90° 3.20
Collier de fixation suspendu 3.22
Collier de serrage 8.9
Collier de serrage pour câble levage 1" 9.25
Collier pour tube 2.18
Collier pour tube, allongé 2.18
Collier pour tube 22 mm 2.20
Collier pour tube, large 2.19
Collier pour tube, large allongé 2.19
Connection pour noeuds 3.30
Console de fixation d'extrémité pour fils 3.37
Construction Bras d'ouvrants + AK-stabilisateur . . .2.17
Construction Bras d'ouvrants conventionnel 2.16
Contre plaque TUS25 . . . . . .3.46
Contre-écrou, galvanisé 8.4
Contre-écrou, inox 8.4
Cornière acier 3.42
Crémaillère droite 9.3
Crémaillère H22-3/30-3 . . . . . .9.5
Crémaillère H30-3 . . . . . .3.44
Crémaillère H40-3 . . . . . .3.45
Crochet monorail 9.26
Crochet monorail pour fixation sur poutre 9.26
Crochet de gouttière 9.28
Crochet de vitrage S 9.30
Crochet de vitrage 9.29
Crochet de vitrage, courbé 9.28
Crochet pour toile avec fermeture latérale 3.27
Crochet pour toile, oval 3.27
Crochet S pour toile 3.27
Crochet T40 . . . . . .9.8
Crochet type J 9.27
Crochets triple, complet 3.26
Départ de tube, avec retreint 2.24
Divers 9.1
Écran latéral à enroulement 4.2
Écrou galvanisé 8.4
Écrou inox 8.4
Ensemble Système de ventilation sur rail 2.14
Ensemble ventilation 3D 2.15
Ensemble Ventilation oscillante 2.14
Equerre de guidage pour système d'écran 9.14
Étrier à crémaillère 9.2
Étrier de colonne 3.36
Étrier de connection pour crémaillère 9.4
Étrier de serrage 8.6
Étrier pour poulie 9.25
Étrier pour poulie diabolo forme U 3.36
Étrier pour tube 19 mm 3.17
Fil de fer, galvanisé 6.6
Fil de fer, inox 6.6
Fil Polyester 2,2 mm, par bobine 6.2
Fils et câbles 6.1
Fixation DS 9.21
Fixation DS à visser 9.21
Fixation N 9.20
Fixation N à visser 9.20
Fixations 8.1
Goujon, galvanisé 8.2
Goujon, inox 8.2
Goupille pour poids pour toile d'écran 3.21
Goupille . . . . . .2.23 / 9.2
Guide câble pour fils supérieurs 9.9
Guide câble pour profilé 3.15
Guide câble pour profilé d'écran 3.13
Guide câble pour T&O profile 9.12
Guide câble pour tube 19 mm 3.30
Guide pour fil 9.13
Guide pour fil réglable 9.14
Guide"court" pour système écran d'enroulement . .4.8
Guide"long" pour système écran d'enroulement . . .4.8
Gummi de fermer 3.13
Information de l'entreprise et itinéraire 1.5
Jambe de force pour poutre 2.26
Jeu d'accouplement crémaillère-tube 9.16
Jeu d'attelage TUS25 . . . . . .3.47
Jeu de montage TUS25-40 . . . . . .3.46
Jeu de raccordement entre câble et tube 19 mm . .3.16
Manchon d'accouplement à souder HSW 1" 9.18
Manivelle pour treuil 3.49
Moteur tubulaire pour écran à enroulement 4.15
Moteur tubulaire, préfab 4.14
Motorréducteur 3.49
Palier à glissement 9.4
Palier pour tube 1" 3.41
Palier pour tube 1" 3.43
Palier pour tube 2" 3.41
Pendule manuelle 9.17
Piece d'accouplement 3.40
Piece de fixation pour tube 4.12
Pièce de raccord. pour câble de traction 3.16
Pièce de raccord. pour câble de traction, plat 3.17
Pièce de retard 9.12
Pièce de retard ABS système 3.18
Piece de retard pour tube 27/32 mm, 4 rouleaux . .3.35
Pièce de retard SC système 3.18
Pince pour faîtière Alcoa 9.6

Ce catalogue a été rédigé avec la plus grande application possible, sous réserve toutefois de modification des produits ou d'erreurs (de frappe) dans ce catalogue. Les modifications des produits peuvent être réalisées sans préavis. Les conditions générales de livraison et de paiement publiées par la Metaalunie s'appliquent à tous nos offres et devis, à toutes les commandes qui nous parviennent et à tous les contrats et accords conclus avec notre organisation.

© Snelder, juin 2007

Alphabétique Index

Pince pour faîtière Alcomij 9.6
Pince pour faîtière Alcomij, double 9.6
Pince pour faîtière Boal 9.7
Pince pour faîtière Prins Dokkum 9.8
Pince pour toile, inox 3.15
Pince pour toile, plastique 3.14
Plaque de serrage 9.19
Plaque suspendue 3.22
Poids pour toile d'écran 3.21
Poteau supplémentaire 3.42
Poulie "PD" avec rouleau diabolo grand modèle . .9.16
Poulie 1" . . . . . .3.33 / 5.2
Poulie 1" avec oeillet à vis-a-bois 5.2
Poulie 1" avec piton à oeil et écrou 5.3
Poulie 2" 1 roulette, un oeil à 90° 5.6
Poulie 2", 2 roulelles, deux yeux 5.7
Poulie 2", deux roulelles, deux yeux 5.7
Poulie 3" 5.8
Poulie de renvoi position dessous 3.38
Poulie de renvoi position dessous, double roues . . .3.38
Poulie de renvoi position dessous, universelle 3.39
Poulie de renvoi arrière 3.39
Poulie de renvoi pour console de fixation 3.37
Poulie diabolo BS 9.23
Poulie V ,2" avec piton à oeil et écrou 5.6
Poulie V suspendue 3.33
Poulie V, 1" . . . . . .3.32 / 5.3
Poulie V, 1" avec oeillet à vis-a-bois 5.4
Poulie V, 1" avec piton à oeil et écrou 5.4
Poulie V, 2" 5.5
Poulie V, 2" avec oeillet à vis-à-bois 5.5
Poulies et roulettes 5.1
Poutre "C" 2.26
Profile d' extérieur 9.9
Profilé de fixation BS 9.23
Profilé de fixation sur poutre BS 9.22
Profile écran HF 3.12
Profile écran SC 3.12
Profilé exterieur BS 9.22
Protège-fil 9.13
Raccord pour profilé 3.19
Ramasse toile avec guide câble, tube 19 mm 3.25
Ramasse toile double, tube 19 mm, plastique 3.24
Ramasse toile double, tube 19 mm, inox 3.25
Ramasse toile pour clip guide sur poutre 3.24
Ramasse toile pour tube 19 mm + boulon 9.15
Ramasse toile pour tube 27/19 mm + boulon 9.15
Réducteur CT1 . . . . . .9.24
Réducteur W30H 9.24
Renvoi perpendiculaire 9.18
Retard système d'écran horizontal à câble 9.11
Rondelle pour commande à crémaillère 3.46
Rouleau 1" pour poulie V, plastique 5.9
Rouleau 1" pour poulie, plastique 5.8
Rouleau 2" avec roulement, laiton 5.11
Rouleau 2" avec roulement, plastique 5.10
Rouleau 2", laiton 5.10
Rouleau 2", plastique 5.9
Rouleau 3" avec roulement, laiton 5.12
Rouleau 3" avec roulement, plastique 5.12
Rouleau 3", plastique 5.11
Rouleau 4" avec roulement, plastique 5.13
Rouleau diabolo "C-profil" 5.14
Rouleau diabolo DDL 5.15
Rouleau diabolo grand modèle avec étrier 3.34
Rouleau diabolo grand modèle 5.15
Rouleau diabolo petit modèle avec étrier 3.34
Rouleau diabolo petit modèle avec étrier U 3.35
Rouleau diabolo petit 5.13
Rouleau diabolo avec capot 5.14
Serre câble 8.8
Serre type cabrio 2.12
Stabilisateur 2.25
Support de chéneau - non galvanisé 9.7
Support de l'essieu 3.43
Support pour guide (écran à enroulement) 4.10
Symbole & Abréviations 1.6
Système de ventilation double continue 2.8
Système de ventilation sur rail 2.4
Système d'écran à câble serre, plastique 3.6
Système d'écran à câble serre type venlo 3.4
Système d'écran de poussé/traction 3.8
Système d'écran horizontal 3.2
Système d'écran horizontal - Détail pendante 3.11
Système Écran à enroulement pour façades 4.4
Tendeur 8.5
Tendeur M6 . . . . . .8.5
Treuil 3.48
Treuil avec manivelle 9.17
Tube avec creux accouplement 4.7
Tube avec retreint . . . . . .2.24 / 7.2
Tube carré 50x50 mm 7.3
Tube DGP, avec retreint 7.2
Tube pour enroulement, 1 gorge 4.10
Tube pour enroulement, 2 gorges 4.11
Tube pour moteur & Tube avec creux 4.6
Tube pour moteur fixation 4.7
Tube pour moteur tubulaire 4.13
Tube rectangulaire 50x30 mm 7.4
Tube rond 7.3
Tubes 7.1
Ventilation 2.2
Ventilation oscillante 2.10
Ventilation pour verre d'extrémité 2.6
Vis autoforeuse 8.8
Vis-à-tête noyée M6 . . . . . .3.19 / 8.7
Vis-à-tête noyée M6, Inox 8.7

Indice alfabetico

Abrazadera a presión 9.10
Abrazadera angular 3.20
Abrazadera de caballete alcoa 9.6
Abrazadera de caballete boal 9.7
Abrazadera de caballete doble Alcomij 9.6
Abrazadera de caballete PD 9.8
Abrazadera de caballete simple Alcomij 9.6
Abrazadera de caballete T40 . . . . . .9.8
Abrazadera de cables 8.6
Abrazadera de columna 3.36
Abrazadera de la correa de acero inoxidable 4.9
Abrazadera de la correa galvanizada 4.9
Abrazadera de los raíles 3.23
Abrazadera de los raíles del detenedor (de pantalla) 3.24
Abrazadera de manguera 8.9
Abrazadera de mesa 3.20
Abrazadera de retención T30 . . . . . .9.29
Abrazadera de seguridad 9.31
Abrazadera de tubo 17-19 mm 3.29
Abrazadera de tubo 19 mm con guía del cable . . .3.29
Abrazadera de tubo 19 mm de acero inoxidable . .3.29
Abrazadera de tubo M 27-19 mm + perno M4x20 9.10
Abrazadera de tubo de 19 mm 3.17
Abrazadera de tubo doble 19 mm 3.30
Abrazadera del cable 8.8
Abrazadera del canalón, sin galvanizar 9.7
Abrazadera del sobresaliente 3.22
Abrazadera MD 3.26
Abrazadera para el cable superior 9.9
Abrazadera para rueda diábolo PD 9.16
Abrazaderas u de diabólo BS 9.23
Acoplamiento cruzado 9.19
Acoplamiento del perfil del tubo enrollable 4.7
Acoplamiento del tubo enrollable de aluminio 4.11
Acoplamiento omega con contraplaca 3.40
Acoplamiento TUS25 . . . . . .3.47
Adaptador para el tubo de la pantalla enrollable . .4.14
Alambres & cables 6.1
Anillo de sujeción para cable de elevación 9.25
Arandela de plástico 9.13
Barra de acoplamiento de deslizamiento de 1" . . .3.47
Barra de acoplamiento de deslizamiento de 5/4" .3.47
Barra de empuje 2.23
Barra de tracción 2.27
Bisagra de tubo 19 mm 3.28
Bloque AKK 2.25
Bloque de rodamiento 1" 3.43
Bloque de sujeción del cable 3.16
Bloque de sujeción del cable plano 3.17
Brida de sujeción alargada 2.18
Brida de sujeción ancha 2.19
Brida de sujeción ancha y alargada 2.19
Brida de sujeción 2.18
Brida de sujeción de la calefacción suspendida 9.25
Brida de sujeción para rueda diábolo
con abrazadera U 3.36
Brida de sujeción tubo 22 mm 2.20
Cable de acero 6x19 + 1 de acero inoxidable 6.7
Cable de acero 7x7 de acero inoxidable 6.7
Cable de acero de 1x19 de acero inoxidable 6.8
Cable de acero de 1x19 revestido de plástico 6.3
Cable de acero de 1x7 evestido de plástico 6.2
Cable de acero de 6x12+7 de acero inoxidable 6.8
Cable de acero de 6x12+7 galvanizado 6.4
Cable de acero de 6x19+1 galvanizado 6.5
Cable de acero de 6x7+1 galvanizado 6.5
Cable de acero de 7x7 galvanizado 6.4
Cable de acero de 7x7 revestido de plástico 6.3
Cable de acero masivo de acero inoxidable 6.6
Cable de acero masivo galvanizado 6.6
Cable de poliéster de 2,2 mm sobre carrete 6.2
Cabrestante manual con trinquete 9.17
Cadena victor 8.9
Caja de piñón TU11-22/30 . . . . . .9.5
Caja de piñón TU11-30 . . . . . .3.44
Caja de piñón TUS25-40 . . . . . .3.45
Caja del tornillo sin fin CT1 . . . . . .9.24
Caja del tornillo sin fin perpendicular para
enrollable 4.12
Caja del tornillo sin fin W30H 9.24
Caja y piñon de 1" 9.3
Cajas de engranajes de motor 3.49
Carcasa del sistema de raíles viga atornillable 2.21
Carcasa del sistema de raíles viga con abrazadera .2.20
Carcasa del sistema de raíles viga para viga c 2.21
Chaveta . . . . . .2.23 / 9.2
Clavija de plástico 3.21
Cojinete de soldadura HSW de 1" 9.18
Cojinete deslizable DS atornillable 9.21
Cojinete deslizable N atornillable 9.20
Cojinete deslizante DS 9.21
Cojinete deslizante N 9.20
Cojinete tensor 2" + perno M8 . . . . . .3.31
Cojinete tensor del sobresaliente 2" + perno m8 . .3.31
Columna de estría 3.42
Conducto de cableado 50 x 30 mm 7.4
Conducto de cableado 50 x 50 mm 7.3
Conjunto de abrazaderas del cables del tubo
de 19 mm 3.16
Conjunto de acoplamiento cremallera dentada
al tubo 9.16
Conjunto triple 3.26
Contraplaca TUS25 . . . . . .3.46
Contratuerca de acero inoxidable 8.4
Contratuerca galvanizada 8.4
Cremallera plana H30-3 . . . . . .3.44
Cremallera plana H40-3 . . . . . .3.45
Cremallera recta 9.3
Cremalleras planas H22-3/30-3 . . . . . .9.5
Descripción de ruta & Datos de empresa 1.5
Detenedor de pantalla de 19 mm con guía
del cable 3.25
Eje cuadrado para la polea de izado del ojo 3.48
Elemento de retraso del sistema ABS 3.18
Elemento de retraso del sistema SC 3.18
Elemento de retraso en el sistema de cables
de final 9.11
Elemento deslizante 3.40
Enlace de nudos 3.30
Escuadra 9.2
Estabilizador 2.25
Estructura de la barra de empuje con bloque AK . .2.17
Estructura de la barra de empuje convencional 2.16
Gancho de canalón 9.28
Gancho de cierre 3.27
Gancho de monoraíl 9.26
Gancho de monoraíl + gancho de viga 9.26
Gancho en S para el cristal de acero 9.30
Gancho j para tubo 9.27
Gancho oval 3.27
Gancho S 3.27
Guía de pantalla 19 mm + pernos 9.15
Guía de pantalla 27-19 mm + pernos 9.15
Guía del cable ajustable 9.14
Guía del cable 3.13
Guía del cable de aluminio 9.13
Guía del cable de plástico 3.15
Guía del cable perfil T&O 9.12
Guía del tubo enrollable corto 4.8
Guía del tubo enrollable largo 4.8
Invernadero descapotable 2.12
Juego de bridas para la ventana 9.4
Manivela 3.49
Motor tubular 4.15
Motor tubular & tubo enrollable 4.6
Motor tubular prefabricada 4.14
Otros elementos 9.1
Pantalla enrollable 4.3
Pantallas de fachada enrollable 4.4
Pata de viga 2.26
Perfil de bloqueo de pantalla 9.9
Perfil de montaje BS 9.23
Perfil de pantalla BS 9.22
Perfil de pantalla con ranura doble 4.11
Perfil de pantalla con ranura simple 4.10
Perfil de pantalla HF 3.12
Perfil de pantalla SC 3.12
Perfil de viga BS 9.22
Perno de acero inoxidable 8.3
Perno de brida y tuerca 8.6

Este catálogo ha sido elaborado con el mayor esmero. No obstante, puede haber errores (de imprenta). Nos reservamos el derecho a modificar los productos. Los productos pueden ser modificados sin previo aviso. Todas nuestras ofertas, órdenes de compra y acuerdos se rigen por las condiciones generales de suministro y pago de la unión metalúrgica neerlandesa.

© Snelder, junio 2007

Indice alfabetico

Perno de cabeza de martillo M6 . . . . . .3.19 / 8.7
Perno de prensa M6 . . . . . .8.5
Perno galvanizado 8.3
Perno prisionero de acero inoxidable 8.2
Perno prisionero galvanizado 8.2
Perspectiva general del sistema articulado de vent. .2.14
Perspectiva general del sistema de vent. de raíles viga 2.14
Perspectiva general del sistema de ventilación 3D . .2.15
Pesas para la pantalla 3.21
Pinza de acero inoxidable 3.15
Pinza de plástico 3.14
Placa de asiento 9.4
Placa de asiento de 1" 3.41
Placa de asiento de 2" 3.41
Placa de fijación 9.19
Placa de la sección final 3.37
Placa de tuercas TUS25 . . . . . .3.46
Placa sobresaliente 3.22
Polea de 2" con 1 rueda y 2 ojos 5.7
Polea de 2" con 2 ruedas y 2 ojos 5.7
Polea de 2" perpendicular con 1 rueda y 1 ojo 5.6
Polea de 3" 5.8
Polea de izado del ojo 3.48
Polea de marquesina 1" . . . . . .3.33 / 5.2
Polea de marquesina 1" con cáncamo y tuerca 5.3
Polea de marquesina 1" con tirafondo 5.2
Polea en V de 1" . . . . . .3.32 / 5.3
Polea en V de 1" + tirafondo 5.4
Polea en V de 1" + tirafondo metálico y tuerca 5.4
Polea en V de 2" 5.5
Polea en V de 2" + tirafondo 5.5
Polea en V de 2" + tirafondo metálico y tuerca 5.6
Poleas & ruedas 5.1
Presilla de seguridad del eje 2.27
Puntal 3.42
Recogedor de pantalla BS 9.23
Recogedor de pantalla SC 3.14
Resorte del cristal de acero inoxidable 9.30
Retrasador 4 tubos enrollables 27/32 mm 3.35
Rueda de cableado de 1" de plástico para la polea de marquesina 5.8
Rueda de cableado de 1" de plástico para la polea en v 5.9
Rueda de cableado de 2" de latón 5.10
Rueda de cableado de 2" de latón con cojinetes . .5.11
Rueda de cableado de 2" de plástico 5.9
Rueda de cableado de 2" de plástico con cojinetes 5.10
Rueda de cableado de 3" de latón con cojinetes . .5.12
Rueda de cableado de 3" de plástico 5.11
Rueda de cableado de 3" de plástico con cojinetes 5.12
Rueda de cableado de 4" de plástico con cojinetes 5.13
Rueda diábolo + cubierta 5.14
Rueda diábolo con perfil en c 5.14
Rueda diábolo ddl 5.15
Rueda diábolo grande 5.15
Rueda diábolo grande con abrazadera 3.34
Rueda diábolo pequeña 5.13
Rueda diábolo pequeña con abrazadera 3.34
Rueda diábolo pequeña con abrazadera u 3.35
Rueda inversora 3.38
Rueda inversora de la placa de la sección final . . .3.37
Rueda inversora doble inferior 3.38
Rueda inversora trasera 3.39
Rueda inversora universal inferior 3.39
Sello de goma 3.13
Set de abrazaderas de montaje TUS25-40 . . . . . .3.46
Símbolos & Abreviaturas o siglas 1.6
Sistema articulado de ventilación 2.10
Sistema de pantalla horizontal 3.3
Sistema de pantalla horizontal - sobresaliente 3.11
Sistema de raíles viga 2.4
Sistema de raíles viga con ventilación doble continua 2.22
Sistema de tracción de los invernaderos de polietileno 3.6
Sistema de tracción de los invernaderos tipo venlo . .3.4
Sistema push-pull 3.8
Soporte de cables de tubo 19 mm 3.30
Soporte de cables de tubo 19 mm T&O perfil 9.11
Soporte de cables TS prof. 9.22
Soporte de guía para pantalla enrollable 4.10
Soporte de rodamiento 3.43
Sujeción del motor tubular 4.7
Sujeciones 8.1
Tambor de torno 1" de dos partes 3.32
Tapa final 3.28
Tapón de caucho para el tubo de motor 4.13
Tensor 8.5
Tira de acople 3.19
Tira para el cristal 9.29
Tira para el cristal montada 9.28
Tira de fijación para el tubo enrollable 4.12
Tira de retraso 9.12
Tira de suspensión de la polea 3.33
Tira de transporte de la pantalla 9.14
Tira del puntal para soporte de rodamiento 3.43
Tornillo supertek 8.8
Transmisión perpendicular 9.18
Tuberías 7.1
Tubo con presilla 3.23
Tubo de accionamiento prefabricado 2.28
Tubo de acoplamiento de 19 mm 3.28
Tubo de motor para pantalla enrollable 4.13
Tubo doble de 19 mm del detenedor de pantalla de acero inoxidable 3.25
Tubo doble de 19 mm del detenedor de pantalla de plástico 3.24
Tubo inicial 2.24
Tubo redondo 7.3
Tubo reducido . . . . . .2.24 / 7.2
Tubo reducido DGP 7.2
Tuerca hexagonal de acero inoxidable 8.4
Tuerca hexagonal galvanizada 8.4
Uso de la manivela manual 9.17
Ventilación 2.3
Ventilación de la sección final 2.6
Ventilación doble continua 2.8
Viga C 2.26

Indeks alfabetyczny

Belka typu C 2.26
Blok zaciskający linkę 3.16
Budowa wypychaczy konwencjonalnych 2.16
Budowa wypychaczy ze stabilizatorem AK 2.17
Ciężarki do tkaniny 3.21
Cięgło 2.27
Dodatkowy słupek montujący 3.42
Drut stalowy, galwanizowany 6.6
Drut stalowy, stal nierdzewna 6.6
Element ślizgowy ABS 3.18
Element ślizgowy do systemu ciągnąco-pchającego, dla rury 27/32 mm 3.35
Element ślizgowy do systemu linkowego 9.11
Element ślizgowy SC 3.18
Elementy mocujące silnika rurowego 4.7
Hak owalny do tkaniny 3.27
Hak prowadnicy jednoszynowe 9.26
Hak prowadnicy jednoszynowej + hak wiązaniowy . 9.26
Hak rurowy typu J 9.27
Hak rynny 9.28
Hak rynny typ S 9.30
Hak S 3.27
Hak zamykany 3.27
Igła rozwidlona . . . . . 2.23 / 9.2
Instalacja cieniująca pionowa 4.3
Instalacja cieniująca pozioma 3.3
Instalacja cieniująca pozioma - uszczelnienie 3.11
Kątownik 9.2
Klamerka do słupa 3.36
Klamra MD 3.26
Klamra rynny, niecynkowana 9.7
Klamra zawieszenia 3.22
Kołek, plastik 3.21
Kołko diabolo duże z obejmą 3.34
Kółko diabolo małe z obejmą 3.34
Koło do przekładni pasowej 2”, plastik 5.9
Koło do przekładni pasowej markizy 1”, plastik . . . 5.8
Koło do przekładni pasowej V 1”, plastik 5.9
Koło pasowe 1” . . . . . 3.33 / 5.2
Koło pasowe 1” + śruba pierścieniowa i nakrętka . . 5.3
Koło pasowe 2”, mosiądz 5.10
Koło pasowe 2”, podwójny dysk, 2 oczka 5.7
Koło pasowe 2”, pojedynczy dysk, 1 oczko, prostopadłe 5.6
Koło pasowe 2”, pojedynczy dysk, 2 oczka 5.7
Koło pasowe 3” 5.8
Koło pasowe 3”, plastik 5.11
Koło pasowe V 1” 3.32
Koło pasowe V 1” 5.3
Koło pasowe V 1” + śruba pierścieniowa 5.2
Koło pasowe V 1” + śruba pierścieniowa 5.4
Koło pasowe V 1” + śruba pierścieniowa i nakrętka . 5.4
Koło pasowe V 2” 5.5
Koło pasowe V 2” + śruba pierścieniowa 5.5
Koło pasowe V 2” + śruba pierścieniowa i nakrętka do metalu 5.6
Koło pasowe z łożyskiem 2”, mosiądz 5.11
Koło pasowe z łożyskiem 3”, mosiądz 5.12
Koło pasowe z łożyskiem 3”, plastik 5.12
Koło pasowe z łożyskiem 4”, plastik 5.13
Koło z łożyskiem do przekładni pasowej 2”, plastik 5.10
Kontrpłytka TUS25 . . . . . 3.46
Korba do wciągarki 3.49
Krążek zwrotny do płytki mocowania końcowego . 3.37
Krążek zwrotny dolny 3.38
Krążek zwrotny dolny, podwójne rolki 3.38
Krążek zwrotny dolny, uniwersalny, podwójny 3.39
Krążek zwrotny tylny 3.39
łożysko na wał 1” 3.43
Linka stalowa 1x19, powlekana 6.3
Linka stalowa 1x19, stal nierdzewna 6.8
LInka stalowa 1x7, powlekana 6.2
Linka stalowa 6x12+7, galwanizowana 6.4
Linka stalowa 6x12+7, stal nierdzewna 6.8
Linka stalowa 6x19+1, galwanizowana 6.5
Linka stalowa 6x19+7, stal nierdzewna 6.7
Linka stalowa 6x7+1, galwanizowana 6.5
Linka stalowa 7x7, galwanizowana 6.4
Linka stalowa 7x7, powlekana 6.3
Linka stalowa 7x7, stal nierdzewna 6.7
Mocowania 8.1
Naciągacz drutu 8.5
Nakrętka sześciokątna, ocynkowana 8.4
Nakrętka sześciokątna, stal nierdzewna 8.4
Nakrętka, ocynkowana 8.3
Nakrętka, stal nierdzewna 8.3
Napinacz 2” + nakrętka M8 . . . . . 3.31
Obejma systemu wentylacji szynowej do profilu C . 2.21
Obejma systemu wentylacji szynowej stałej podwójnej 2.22
Obejma systemu wentylacji szynowej, wkręt 2.21
Obejma systemu wentylacji szynowej, zacisk 2.20
Obejma U do małego kółka diabolo 3.35
Obręcz PD do koła diabolo 9.16
Obudowa i osłona do stojaka aluminiowego 1” . . . 9.3
Ogranicznik 3.28
Ogranicznik materiału 19 mm z prowadnicą drutu . 3.25
Ogranicznik materiału na zacisku wiązaniowym . . . 3.24
Ogranicznik materiału podwójnej rury 19 mm, plastik 3.24
Ogranicznik materiału podwójnej rury 19 mm, stal nierdzewna 3.25
Płaski blok zaciskający linkę 3.17
Płytka łącząca 3.19
Płytka łożyskowa 9.4
Płytka łożyskowa do wału 1” 3.41
Płytka łożyskowa do wału 2” 3.41
Płytka mocowania końcowego 3.37
Płytka montażowa do uszczelnienia 3.22
Płytka zaciskowa 9.19
Pas do szybkiego łączenia rolki 4.12
Pas ślizgowy 9.12
Pas prowadzący materiał 9.14
Pasek oszklenia wygięty 9.28
Pasek zawieszania wciągarki 3.33
Platforma H22-3/30-3 . . . . . 9.5
Podkładka TUS25 . . . . . 3.46
Podpora do płyty łożyskowej 3.43
Podpora paska wzmacniającego łożysko 3.43
Podpora prowadnicy rolet 4.10
Podpora, ocynkowana 3.42
Podwójna spinka do tkaniny 19 mm z przelotem żyłki 3.30
Pozostałe 9.1
Prefabrykowany wał napędowy 2.28
Profil instalacji cieniującej HF 3.12
Profil instalacji cieniującej SC 3.12
Profil insytalacji cieniującej zewnętrznej BS 9.22
Profil kratownicy BS 9.22
Profil mocowania BS 9.23
Profil zamykający 9.9
Prostopadła skrzynia przekładni 4.12
Prowadnica żyłki instalacji cieniującej 3.13
Prowadnica drutu 9.13
Prowadnica drutu profil T&O 9.12
Prowadnica folii 19 mm + nakrętki 9.15
Prowadnica folii 27/19 mm + nakrętki 9.15
Prowadnica rolet długa 4.8
Prowadnica rolet krótka 4.8
Prowadzenie kabla do górnego drutu 9.9
Przeciwnakrętka, ocynkowana 8.4
Przeciwnakrętka, stal nierdzewna 8.4
Przegląd szynowego systemu wentylacji 2.14
Przegląd wentylacji 3D 2.15
Przegląd wentylacji huśtawkowej 2.14
Przejściówka do rolki 4.14
Przekładnia zębatek CT1 . . . . . 9.24
Przekładnia zębatek W30H 9.24
Przeniesienie prostopadłe 9.18
Punkt mocowania DS przykręcany 9.21
Punkt mocowania DS, ocynkowany 9.21
Punkt mocowania N przykręcany 9.20
Punkt mocowania N, ocynkowany 9.20
Rączka 9.17
Regulowana prowadnica drutu 9.14
Rolety ścienne 4.4
Rolka diabolo DDL 5.15
Rolka diabolo duże 5.15
Rolka diabolo mała 5.13
Rolka diabolo profil C 5.14

Ten katalog został stworzony z największą starannością, jednak istnieje możliwość zmian w opisach produktów i wystąpienia błędów literowych. Zmiany w produktach mogą być dokonane bez uprzedniej informacji. Do wszystkich naszych ofert, zleceń i zawartych przez nas umów zastosowanie mają Ogólne warunki dostawy i płatności wydane przez „Metaalunie".

© Snelder, czerwiec 2007

Indeks alfabetyczny

Rolka diabolo z nakładką 5.14
Rolki i kółka 5.1
Rura do rolet, dwurowkowa 4.11
Rura do rolet, jednorowkowa 4.10
Rura kształtowana, ocynkowana 2.24
Rura montażowa do silnika rurowego 4.13
Rura okrągła 7.3
Rura początkowa 2.24
Rura zaciskowa 3.23
Rura ze zwężeniem . . . . . .2.24 / 7.2
Rura ze zwężeniem DGP 7.2
Rury 7.1
Słup kratownicy 2.26
Silnik przekładniowy 3.49
Silnik rurowy do rolet 4.15
Silnik rurowy i rolka 4.6
Silnik rurowy prefabrykowany 4.14
Spinka do materiału 3.15
Spinka do materiału SC 3.14
Spinka do materiału, plastik 3.14
Spinka stalowa do rury 19 mm 3.30
Sprężyna oszklenia 9.30
Ściągacz M6 . . . . . .8.5
Śruba samowkręcająca 8.8
Śruba z płaską główką M6, ocynkowany . . . .3.19 / 8.7
Śruba z płaską główką M6, stal nierdzewna 8.7
Stała wentylacja podwójna 2.8
Stabilizator 2.25
Stabilizator AK 2.25
Stojak prosty 9.3
Symbole i skróty 1.6
System ciągnąco - pchający 3.8
System linkowy do szklarni foliowej 3.6
System linkowy do szklarni typu venlo 3.4
Szklarnia cabrio 2.12
Szynowy system wentylacji 2.4
Łącznik rurki 19 mm pod kątem 3.28
Łącznik rurki 19 mm prosty 3.28
Łącznik węzłów 3.30
Łańcuch viktor 8.9
Tuba 50x30 mm 7.4
Tuba 50x50 mm 7.3
Tuleja do drutu, plastik 9.13
Tuleja do napiniania linki 2” + śruba M8 . . . . . .3.31
Tuleja spawalnicza HSW 1” 9.18
Uszczelka gumowa 3.13
Wał prostokątny 3.48
Wciągarka ręczna 3.48
Wciągarka ręczna z kołem zapadkowym 9.17
Wentylacja 2.3
Wentylacja szczytowa 2.6
Wentylacja wahadłowa 2.10
Wypychacze 2.23
Złącze profilu rolki 4.7
Złącze spawu/przesuwu 1” 3.47
Złącze spawu/przesuwu 5/4” 3.47
Złączka 3.40
Złączka do rolki 4.11
Złączka krzyżakowa 9.19
Zabezpieczenie wału napędowego 2.27
Zacisk do materiału BS 9.23
Zacisk do ogrzewania regulowanego na wysokość .9.25
Zacisk do rury 2.18
Zacisk do rury 22 mm, stal nierdzewna 2.20
Zacisk do rury 27-19 mm + nakrętka M4x20 . . . . .9.10
Zacisk do rury przedłużony 2.18
Zacisk do rury szeroki 2.19
Zacisk do rury szeroki przedłużony 2.19
Zacisk do węża 8.9
Zacisk drutu stalowego 8.8
Zacisk drutu, ocynkowany 8.6
Zacisk grzbietowy do systemu Alcoa 9.6
Zacisk grzbietowy do systemu Alcomij, podwójny . . .9.6
Zacisk grzbietowy do systemu Alcomij, podwójny . . .9.6
Zacisk grzbietowy do systemu Boal 9.7
Zacisk grzbietowy do systemu PD 9.8
Zacisk grzbietowy T40 . . . . . .9.8
Zacisk kątowy 90° 3.20
Zacisk kołnierzowy i nakrętka 8.6
Zacisk nakładkowy do rury 19 mm 3.17
Zacisk obejmy U diabolo 3.36
Zacisk oszklenia 9.29
Zacisk płaski 3.20
Zacisk płatwi, ocynkowany 4.9
Zacisk płatwi, stal nierdzewna 4.9
Zacisk pierścieniowy do podnoszenia linki 1” 9.25
Zacisk podtrzymujący drut, profil TS 9.22
Zacisk prowadzący żyłkę 3.15
Zacisk przytrzymujący drut T&O profil 9.11
Zacisk rury 17-19 mm 3.29
Zacisk rury 19 mm z prowadnikiem drutu 3.29
Zacisk rury 19 mm, stal nierdzewna 3.29
Zacisk T30, ...9.29
Zacisk Terry 9.10
Zacisk U diabolo BS 9.23
Zacisk wiązaniowy 3.23
Zacisk zabezpieczający 9.31
Zatyczka osłony silnika, guma 4.13
Zawór kurkowy, ocynkowany 8.2
Zawór kurkowy, stal nierdzewna 8.2
Zębatka, H30-3 . . . . . .3.44
Zębatka, H40-3 . . . . . .3.45
Zestaw łączący płyty omega 3.40
Zestaw łączący stojak/rurę 9.16
Zestaw łączący TUS25 . . . . . .3.47
Zestaw do montażu TUS25-40 . . . . . .3.46
Zestaw do zaciskania linki do rury 19 mm 3.16
Zestaw przekładni TU11-22/30 . . . . . .9.5
Zestaw przekładni TU11-30 . . . . . .3.44
Zestaw przekładni TUS25-40 . . . . . .3.45
Zestaw trzyczęściowy 3.26
Zestaw zacisków kątowych 9.4
Zwijak korbowy dwuczęściowy 1” 3.32
Żyłka poliestrowa 2,2 mm, na rolce 6.2
Żyłki i linki 6.1

ALGEMEEN

1

Snelder

Snelder: Sinds 1962 een betrouwbare partner

- Snelder: Sinds 1962 een betrouwbare partner
- Snelder - a reliable partner since 1962
- Snelder: seit 1962 ein zuverlässiger Partner
- Un partenaire fiable depuis 1962
- Snelder: Su socio de confianza desde 1962
- Snelder: Wiarygodny partner od roku 1962

Snelder: Van idee tot eindproduct

Snelder, opgericht in 1962, ontwikkelt, produceert en verkoopt complete systemen voor de glastuinbouwindustrie. We zijn wereldwijd actief en beschikken over jarenlange internationale kennis en ervaring. Naast luchting- en schermingsystemen voor de kassenbouw levert Snelder ook producten voor de agrarische sector, scheepvaart en automobielindustrie. Onze 25 medewerkers staan elke dag intern en extern weer garant voor de levering van kwaliteitsproducten.

Als actief lid van de Avag, de brancheorganisatie van de Nederlandse kassenbouw- en installatiesector, hecht Snelder grote waarde aan innovatie en kennisvergroting. We ontwikkelen daarom continue nieuwe producten. Dit doen we in samenwerking met TNO en in overleg met onze klanten. Zo hebben we computermodellen ontwikkeld waarmee we eenvoudig luchtingvraagstukken kunnen berekenen.

We leveren projectmatig, als wel losse onderdelen, aan kassenbouwers, installateurs en distributeurs. Met onze eigen transportservice leveren we in Nederland, België en Duitsland. De doorlooptijd van uw order wordt daarmee aanzienlijk verkort en eventuele verrassingen zijn uitgesloten.

Snelder streeft naar duurzame groei en samenwerking met de klant. Kwaliteit en flexibiliteit staan hierbij hoog in het Snelder-vaandel. Dankzij ons uitgebreide moderne machinepark en geavanceerd voorraadmagazijn kunnen we snel inspelen op de behoefte van onze klanten en zijn we in staat klantspecifieke maatwerkproducten te leveren.

Snelder: From idea to end-product

Founded in 1962, Snelder develops, produces and sells complete systems for the greenhouse industry. Operating worldwide, we have years of international knowledge and experience in the industry. In addition to ventilation and shading systems for glasshouse construction, Snelder also supplies products for the field agricultural sector, the shipping- and automotive industry. Our 25 office and field employees are committed to supplying quality products.

Snelder is an active member of the AVAG, the Dutch trade organisation for the greenhouse construction and installation sector. High emphasis is placed on innovation and increasing its knowledge base. Hence the development of new and innovative products. And we are not alone in this, we have the advantage of collaboration with the Dutch Technical Investigation and Research Office, TNO, and consultation with our customers. This has resulted in the development of computer models that allow for the easy calculation of ventilation requirements.

We provide loose and project-based spare parts to glasshouse builders, fitters and distributors. And thanks to our own transport facilities, we can accommodate delivery throughout the Netherlands, Belgium and Germany. Substantially reducing the order turnaround time of your order and preventing unwanted surprises.

Sustainable growth and collaboration with its customers have always been Snelder's mission, and quality and flexibility its cornerstones. Thanks to our comprehensive range of modern machinery and high-tech storage house, we can meet our clients requirements immediately and supply customer-specific customised products, when required.

+31 (0)30 261 5601 +31 (0)30 262 2384 info@snelder.nl www.snelder.nl

Snelder: Von der Idee zum Endprodukt

Snelder wurde 1962 gegründet und entwickelt, fertigt und vertreibt seither Komplettsysteme für den Gewächshausbau. Wir operieren weltweit und verfügen über langjährige Fachkenntnisse und internationale Erfahrung. Neben Lüftungs- und Schattieranlagen für den Gewächshausbau liefert Snelder auch Produkte für den Agrarsektor, die Schifffahrt und die Automobilindustrie. Unsere 25 Innen- und Außendienstmitarbeiter garantieren tagtäglich die Lieferung von Qualitätsprodukten.

Als aktives Mitglied der AVAG, der Branchenorganisation niederländischer Unternehmer und Installateure im Gewächshausbau, legt Snelder großen Wert auf Innovation und eine Erweiterung des Know-how. Deshalb entwickeln wir kontinuierlich neue und innovative Produkte. Wir tun dies in Zusammenarbeit mit der TNO (niederländische Organisation für angewandte wissenschaftliche Untersuchungen) und in Absprache mit unseren Kunden. So haben wir Computermodelle entwickelt, mit deren Hilfe wir Lüftungsaufgaben sehr einfach berechnen können.

Wir liefern sowohl projektbezogene als auch einzelne Ersatzteile an Gewächshausbauer, Installateure und Händler. Dank unseres eigenen Transportservice liefern wir schnell in die gesamten Niederlande, nach Belgien und Deutschland. Die Bearbeitungszeit vom Zeitpunkt Ihrer Auftragserteilung wird so erheblich verkürzt und Sie erleben keine unliebsamen Überraschungen.

Snelder strebt nach dauerhaftem Wachstum und einer Zusammenarbeit mit dem Kunden. Qualität und Flexibilität haben bei Snelder oberste Priorität. Dank unseres umfangreichen modernen Maschinenparks und einer fortschrittlichen Lagerhaltung können wir schnell auf die Anforderungen unserer Kunden reagieren und sind in der Lage, kundenspezifische Maßanfertigungen zu liefern.

Snelder: De l'idée jusqu'au produit définitif

La société Snelder, créée en 1962, est spécialisée dans la fabrication et la distribution de systèmes complets pour l'industrie de l'horticulture et du maraîchage en serres. Nous avons des activités dans le monde entier, et nous avons pu acquérir des connaissances et une longue expérience internationales. Outre les systèmes d'aération et d'ombrage, Snelder vend également des produits destinés au secteur agricole, à la navigation et l'industrie automobile. Nos 25 collaborateurs garantissent, jour après jour, que les produits livrés sont de première qualité.

En tant que membre actif de l'Avag, l'organisation des constructeurs et installateurs de serres au Pays Bas, Snelder s'investit constamment dans l'innovation et l'accroissement du savoir. Nous nous engageons donc à mettre au point des nouveaux produits innovants. Ces activités ont lieu en collaboration avec la TNO et après consultation de nos clients. Nous avons ainsi développé des modèles informatiques permettant de calculer aisément des simulations d'aération.

Nous fournisseurs des projets entiers et des pièces isolées aux constructeurs de serres, monteurs et distributeurs. Avec notre service d'expédition interne, nous pouvons effectuer des livraisons rapides aux Pays Bas, en Belgique et en Allemagne. Le temps de traitement de votre commande se réduit ainsi considérablement, et les (mauvaises) surprises sont exclues.

Snelder vise une croissance permanente et une collaboration durable avec ses clients. La qualité et la souplesse sont les devises chez Snelder. Grâce à notre grand parc de machines modernes et à notre vaste entrepôt, nous pouvons répondre rapidement aux demandes de nos clients et livrer des produits personnalisés confectionnés sur mesure.

Snelder: desde la idea inicial hasta el producto final

Snelder, empresa establecida en 1962, desarrolla, produce y vende sistemas completos para la agricultura de invernadero. Las actividades de nuestros representantes abarcan al mundo entero por lo cual disponemos de conocimientos y experiencia internacional. Además de los sistemas de ventilación y de pantalla térmica para invernaderos Snelder suministra productos para el sector agrícola, marítimo y automoción. Nuestros 25 empleados garantizan el suministro de productos de alta calidad interna y externamente.

Como miembro activo de AVAG, la asociación comercial de constructores e instaladores de invernaderos, Snelder está muy orientado hacia la innovación y expansión de conocimientos. Por esta razón desarrollamos productos nuevos e innovadores. Lo hacemos en cooperación con TNO y previa consulta a nuestros clientes. Hemos desarrollado modelos informáticos con los cuales podemos calcular problemas de ventilación rápida y simplemente.

Nos entregamos en projecto también piezas sueltas a montadores de invernaderos, instaladores y distribudores. Al contar con nuestro propio servicio de transporte podemos suministrar con rapidez a Los Países Bajos, Bélgica y Alemania. De esta manera se acorta el tiempo requerido para procesar su orden y se evitan las sorpresas.

Snelder aspira a un crecimiento y una cooperación duradera con el cliente. Para ello, la calidad y flexibilidad son prioridades de Snelder . Gracias a nuestro moderno equipo de maquinaria y avanzado almacén de existencias podemos responder rápidamente a las demandas de nuestros clientes y podemos suministrar productos hechos a medida para nuestros clientes.

Snelder: Od pomysłu do produktu końcowego

Firma Snelder, założona w roku 1962, tworzy, produkuje i sprzedaje kompletne systemy dla ogrodnictwa szklarniowego. Działamy aktywnie na całym świecie i dysponujemy wieloletnimi doświadczeniami i wiedzą w tej dziedzinie. Oprócz systemów wentylacji i osłon dla ogrodnictwa szklarniowego, firma Snelder dostarcza również produkty dla sektora rolniczego, przemysłu stoczniowego i samochodowego. Naszych 25 pracowników każdego dnia gwarantuje dostawę wysokiej jakości produktów

Jako aktywny członek Avag, holenderskiej organizacji branżowej ogrodnictwa szklarniowego i sektora instalacyjnego, firma Snelder przykłada wielką wagę do innowacji i powiększania wiedzy. Dlatego tworzymy nowe i innowacyjne produkty. Robimy to we współpracy z TNO i w porozumieniu z naszymi klientami. W tym celu stworzyliśmy modele komputerowe, dzięki którym możemy łatwo rozwiązać problemy związane z wentylacją.

Dostarczamy części na zamówienia projektowe oraz luzem dla budowniczych szklarni, instalatorów i dystrybutorów. Korzystając z własnego transportu zapewniamy szybkie dostawy w całej Holandii, Belgii i Niemczech. W ten sposób czas oczekiwania na Państwa zamówienie znacznie się skróci, a ewentualne niespodzianki zostaną wyeliminowane.

Celem firmy Snelder jest stały wzrost i współpraca z klientem. Dlatego jakość i elastyczność znajdują się wysoko w hierarchii wartości firmy Snelder. Dzięki naszemu zaawansowanemu parkowi maszynowemu i nowoczesnemu magazynowi możemy szybko reagować na potrzeby naszych klientów i jesteśmy w stanie dostarczyć produkty dostosowane do ich potrzeb.

+31 (0)30 261 5601 +31 (0)30 262 2384 info@snelder.nl www.snelder.nl

Routebeschrijving & Bedrijfsinformatie

Snelder B.V.
P.O. Box 9065, 3506 GB
Ontariodreef 39-41, 3565 BB
Utrecht, The Netherlands
+31(0)30 261 56 01
+31(0)30 262 23 84
www.snelder.nl
info@snelder.nl
ABN-AMRO: 500882827
IBAN: NL77ABNA0500882827
BIC: ABNANL2A
BTW: NL001542990B01
KvK Utrecht: 30036586

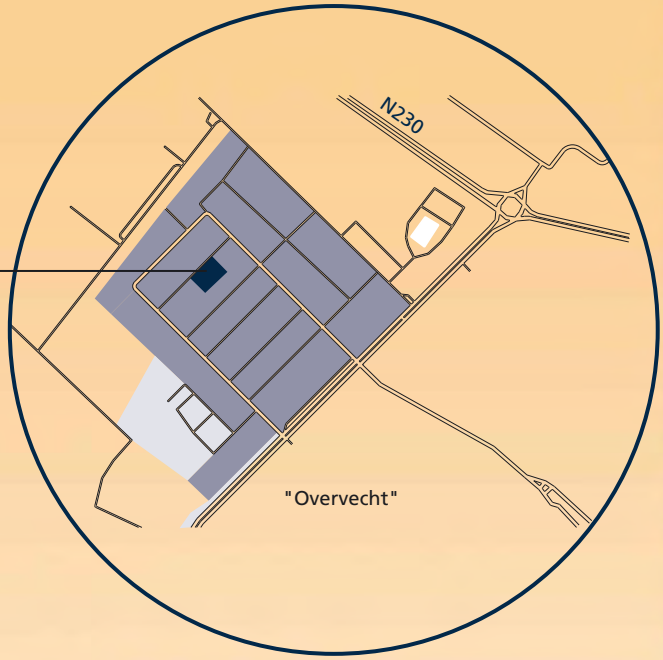

Routebeschrjiving & bedrijfsinformatie
Route despription & Company information
Routebenschreibung & Firmeninformation
Information de l'entreprise et itinéraire
Descripción de ruta & Datos de empresa
Opis dojazdu i informacje o firmie

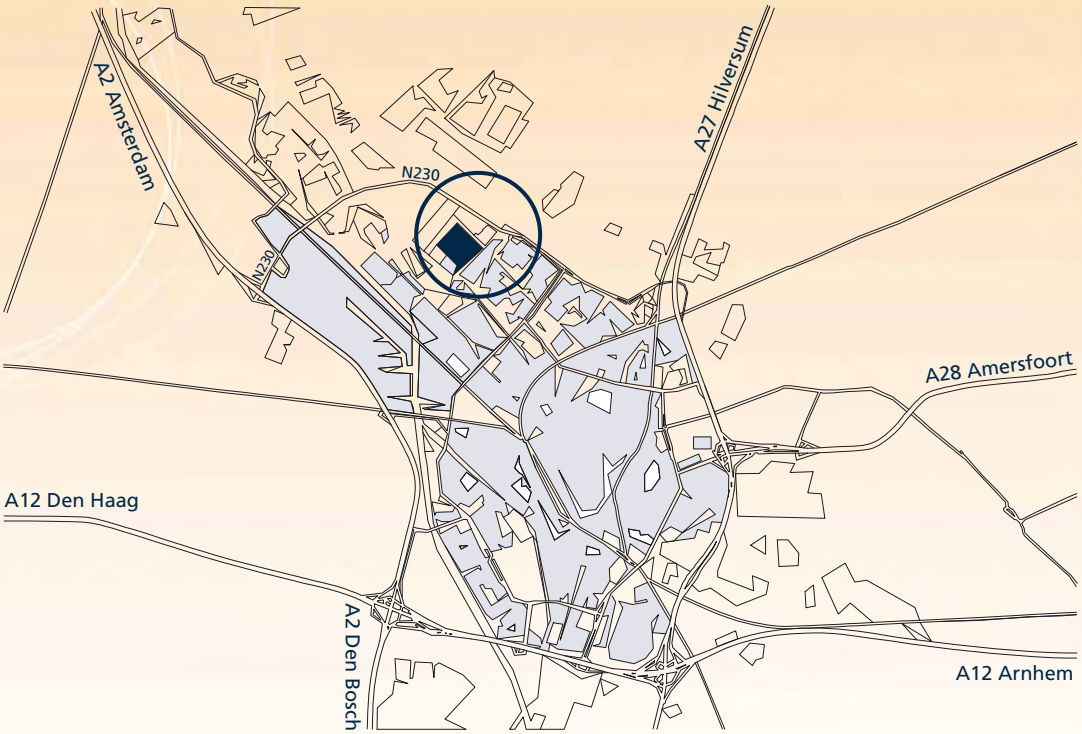

Symbolen & Afkortingen

Symbolen & Afkortingen

Symbols & Abbreviations

Symbole & Abkürzungen

Symbole & Abréviations

Símbolos & Abreviaturas o siglas

Symbole i Skróty

		Symbolen & Afkortingen	Symbols & Abbreviations	Symbole & Abkürzungen
AC	[V]	Wisselstroom	Alternating current	Wechselstrom
B	[mm]	Breedte	Width	Breite
Be. kl.	-	Bedrijfsklasse	Duty class	Betriebart
B goot	[mm]	Breedte goot	Gutter width	Rinnenbreite
DIN	-	Duitse industrie Norm	German StandardsInstitute	Deutsches Institut für Normung
EN	-	Europese Norm	European Committee for Standardization	Europäischen Normen
f	[Hz]	Frequentie	Frequency	Frequenz
Fbr	[kg]	Minimum breekkracht	Minimum breaking load	Minimum brechkraft
H	[mm]	Hoogte	Height	Höhe
Hk	[mm]	Kolomhoogte	Columnheight	Saulenhöhe
Hgoot	[mm]	Hoogte goot	Gutter height	Rinnenhöhe
Hkbtb	[mm]	Hoogte opdrukkers verzamelpunt tot hart trek-/duwbuis	Attachment point of the lifter arms assembly to the centre of the push/pull rod	Höhe Sammelpunkt Aufdrück-stangen Zug-/ Schubstange Mitte
hsb	[mm]	Hoogte schommelbuis	Height swinging tube	Höhe Schwingrohr
Htd	[mm]	Hoogte hart trek-/duwbuis bovenkant spant	Position of the push/pull rod's centre relative to the top of the truss	Höhe Zug-/Schubstange Mitte Oberkante Sparren
I	[A]	Stroomsterkte	Current	Stromstärke
i	-	Overbreng verhouding	Gear unit transmission	Getriebeübersetzung
IP	-	Beschermingsklasse	Protection class	Schutzart
ISO	-	Internationale organisatie voor standaardisatie	International Organization for Standardization	Internationale Organisation für Normung
Is.kl.	-	Isolatieklasse	Insulation class	Isolationsklasse
kb	[min]	Inschakelduur	Duty cycle	Einschalterdauer
L	[mm] / [m]	Lengte	Length	Länge
Lhoh	[mm]	h.o.h lengte opdrukkers	Actual lifterarm length	Tatsächlichen Aufdruckerlänge
Lkap	[mm]	Kapmaat	Roof size	Schiffmaß
Lnok	[mm]	Lengte nokopdrukker	Ridge lifter arm length	First Aufdruckerlänge
Lop	[mm]	Geprojecteerde lengte opdrukkers	Projected lifterarm length	Projektierten Aufdrückerlänge
Lts	[mm]	Lengte trekstang	Pull rod length	Ziestangelänge
Lv	[mm]	Vakmaat	Section size	Pfostenabstand
m	[kg]	Gewicht	Weight	Gewicht
NEN	-	Nederlandse Normalisatie-instituut	The Netherlands Standardization Institute	Niederländisch Institut für Normung
n	[min^{-1}]	Omwentelingen per minuut	Revolutions per minute	Umdrehungen pro minute
P	[W]	Vermogen	Power	Leistung
R	[mm]	Radius	Radius	Radius
Rb	[mm]	Raambreedte	Vent width	Fensterbreite
Rd	[mm]	Raamdiepte	Vent depth	Fenstertiefe
S	[mm]	Steekmaat / Hart op hart	Pitch measure / Center to center	Nadelmaß / Von Mitte zu Mitte
s	[mm]	Slaglengte	Stroke length	Schlaglänge
s'	[mm/omw]	Slaglengte per omwenteling	Stroke length per drive shaft revolution	Schlaglänge pro Umdrehung Antriebswelle
Skb	[mm]	Spantkoker breedte	Width truss tube	Sparrenrohrbreite
Skh	[mm]	Spantkoker hoogte	Height truss tube	Sparrenrohrhöhe
Sv	[mm]	Spantverlaging	Truss drop	Sparrensenkung
SW	[mm]	Sleutelwijdte	Width across flats	Schlüsselweite
Std	[mm]	Asymmetrie slaglengte	Asymmetric stroke length	Asymmetrie Schlaglänge
T	[Nm]	Koppel	Torque	Drehmoment
Trh	[mm]	Tralieliggerhoogte	Trussheight	Sparrenhöhe
U	[V]	Spanning	Voltage	Spannung
Zwaai	[°]	Zwaaihoek	Swing angle	Öffnungswinkel
α	[°]	Dekhelling	Roof angle	Dachwinkel
σ^t	[N/mm^2]	Treksterkte	Tensile strenght	Zugfestigkeit
	-	Verpakkingseenheid	Packaging unit	Verpackungseinheit
	[kg]	Maximale trekkracht	Maximum pull capacitiy	Höchstzugkraft

Symbolen & Afkortingen

		Symbole & Abréviations	Símbolos & Abreviaturas o siglas	Symbole i Skróty
AC	[V]	Courant alternatif	Corriente alterna	Prąd zmienny
B	[mm]	Largeur	Anchura	Szerokość
Be. kl.	-	Classe d'exploitation	Clase de funcionamiento	Klasa przedsiębiorstwa
B goot	[mm]	Largeur du déversoir	Anchura del canalón	Szerokość rynny
DIN	-	DIN	Normas industriales Alemanas	Niemiecka norma przemysłowa
EN	-	Norme européenne	Normativa Europea	Norma europejska
f	[Hz]	Fréquence	Frecuencia	Częstotliwość
Fbr	[kg]	Force de rupture minimale	Fuerza de ruptura mínima	Minimalna siła zerwania
H	[mm]	Hauteur	Altura	Wysokość
Hk	[mm]	Hauteur de la colonne	Altura de la columna	Wysokość kolumny
Hgoot	[mm]	Hauteur du déversoir	Altura del canalón	Wysokość rynny
Hkbtb	[mm]	Hauteur sur tout du point d'assemble des étriers de serrage du tuyau traction-pression	Altura del punto de reunión de la barra de empuje del centro de la barra de empujar y tirar	Wysokość punktu łączącego popychaczy rury popychania/zwijania
hsb	[mm]	Hauteur du tuyau oscillant	Altura del cilindro oscilante	Wysokość wychylenia
Htd	[mm]	Hauteur sur tout du tuyau traction-pression en haut de la membrure	Altura del centro de la barra de empujar y tirar en la parte superior de la viga	Wysokość rury popychania/ zwijania po najwyższej części konstrukcji
I	[A]	Intensité de courant	Intensidad	Natężenie prądu
i	-	Réduction de la roue dentée	Reducción de engranajes	Redukcja koła zębatego
IP	-	Classe de protection	Clase de protección	Klasa bezpieczeństwa
ISO	-	Organisation internationale de normalisation	Organización internacional para la Estandarización	Organizacja międzynarodowa Normalizacyjna
Is.kl.	-	Classe d'isolation	Clase de aislamiento	Klasa izolacji
kb	[min]	Temps d'enclenchement	Ciclo de trabajo	Czas włączenia
L	[mm] / [m]	Longueur	Longitud	Długość
Lhoh	[mm]	Longueur utile des leveurs	Longitud de centro a centro de la barra de empuje	Odstęp między popychaczami
Lkap	[mm]	Dimensions de coupe	Tamaño del tejado	Rozmiar dachu
Lnok	[mm]	Longueur des leveurs de cames	Longitud de la barra de empuje del caballete	Długość popychacza szczytowego
Lop	[mm]	Longueur projetée des leveurs	Longitud proyectada Barra de empuje	Długość optyczna popychaczy
Lts	[mm]	Longueur de la barre de traction	Longitud de la barra de tracción	Długość prętu ciągnącego
Lv	[mm]	Dimensions des compartiments	Dimensiones de la sección	Wymiar sekcji
m	[kg]	Poids	Peso	Waga
NEN	-	Institut néerlandais de Normalisation	Instituto neerlandés de normalización	Holenderski Instytut Normalizacji
n	[min^{-1}]	Rotations par minute	Revoluciones por minuto	Obrotów na minutę
P	[W]	Puissance/capacité	Potencia	Moc
R	[mm]	Rayon	Radio	Promień
Rb	[mm]	Largeur du cadre	Anchura de la ventana	Szerokość okna
Rd	[mm]	Profondeur du cadre	Profundidad de la ventana	Głębokość okna
S	[mm]	Ecartement des boulons	Distanciamiento / centro a centro	Rozmiar pomiędzy środkami
s	[mm]	Longueur de pas	Longitud de la carrera	Długość uderzenia
s'	[mm/omw]	Longueur de pas par Rotation	Longitud de la carrera por revolucione	Długość obwodu wału napêdowego na jeden obrót
Skb	[mm]	Largeur gaine de membrure	Anchura del conducto de los raíles	Szerokość krokwi
Skh	[mm]	Hauteur gaine de membrure	Altura del conducto de los raíles	Wysokość krokwi
Sv	[mm]	Abaissement de membrure	Distancia hasta la viga	Obniżenie krokwi
SW	[mm]	Largeur sur pans	Anchura de la llave	Szerokość klucza
Std	[mm]	Asymétrie longueur de course	Longitud de la carrera asimétrica	Asymetryczna długość uderzenia
T	[Nm]	Couple	Acoplamiento	Moment obrotowy
Trh	[mm]	Hauteur de la poutre en treillis	Altura de las vigas enrejadas	Wysokość położenia belki
U	[V]	Tension	Voltaje	Napięcie
Zwaai	[°]	Angle de traînée	Ángulo de arrastre	Kąt wychylenia
α	[°]	Inclinaison de la plate-forme	Pendiente de la cubierta	Nachylenie dachu
σ^t	[N/mm²]	Force de traction	Fuerza de tracción	Siła rozciągania
	-	Unité d'emballage	Unidad de embalaje	Jednostka opakowania
	[kg]	Force de traction maximale	Fuerza de tracción máxima	Maksymalna siła rozciągania

LUCHTING

2

Snelder

Luchting

Kassen worden steeds groter. Evenredig hieraan neemt de behoefte aan optimale luchting toe. Goede luchting (of luchtdichtheid) is niet alleen belangrijk voor een gelijkmatig klimaat in de kas, het vergroot ook de mogelijkheden van de teler. Snelder levert al jaren uitlopende luchtmechanieken voor alle gangbare kassen. We berekenen ons luchtmechaniek met behulp van een in samenwerking met TNO ontwikkeld berekeningsprogramma. Zo kunt U er zeker van zijn dat onze opdrukkers, volautomatisch geproduceerd van aluminium of staal, garant staan voor een hermetische afsluiting van de luchtramen. De opdrukkers van Snelder voldoen altijd aan norm NEN 3859 voor de kassenbouw.

Door het afschot in de kas en de langere raamketens hebben luchtramen de neiging naar één kant te gaan liggen. Hierdoor schuiven de opdrukkers in het verzamelpunt in de klembeugel ook naar één kant. Resultaat: torsie op de trek-/duwbuis en extra belasting voor de tandheugels. Om dit probleem tegen te gaan heeft Snelder het stabiliserende AK-blok ontwikkeld. Het AK-blok wordt met behulp van een extra brede aluminium klembeugel tussen de opdrukkers gemonteerd en zorgt voor de noodzakelijke extra stabiliteit. Torderen van de trek-/duwbuis en overbodige slijtage van de tandheugels en aandrijving wordt hierdoor voorkomen.

Snelder garandeert constante kwaliteit voor de aandrijfassen voor luchtingsystemen. De assen worden volautomatisch gelast waarbij we verschillende types kettingwielen en ook las/schuif-koppelingen gebruiken. Snelder levert complete luchtingsystemen, inclusief motorreductoren en accessoires van diverse fabrikanten.

Ventilation

Greenhouses are becoming increasingly larger, and the need for optimal ventilation a must. Not only is good ventilation (and air-tightness) important for a steady climate in the greenhouse, it also increases the grower's possibilities. Snelder has been supplying divergent ventilation mechanisms for modern greenhouses for many years. We developed a calculation programme in collaboration with TNO for our ventilation mechanism. Therefore, our push bars, produced fully automatically from aluminium or steel, reach airtight sealing for the ventilation windows. Snelder's push bars arms meet the NEN 3859 standard for greenhouse construction.

Due to the slope in the greenhouse and the long rows of windows, the ventilation windows tend to tilt to one side. As a result, the push bars at the clamp-collecting point also slide to one side. Result: torsion on the push/pull rod and extra load for the racks. To prevent this problem, Snelder has developed the AK-stabilizer. The AK-stabilizer is mounted between the push bars with an extra-wide aluminium clamp to provide the stability required. Push/pull rod twisting and unnecessary wearing of the racks and motor drive are prevented by this.

Snelder guarantees consistent quality where ventilation system drive shafts are concerned. The shafts are welded automatically and different types of chain wheels and welding/slide joints are used. Snelder supplies complete ventilation systems, including motor reductors and accessories from different manufacturers.

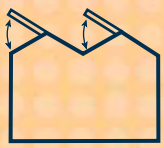

Lüftung

Gewächshäuser werden immer größer. In gleichem Maß steigt auch der Bedarf nach einer optimalen Lüftung. Eine gut schließende Lüftung ist für ein gleichmäßiges Klima im Gewächshaus wichtig. Snelder liefert seit Jahren vielfältige Lüftungsanlagen für alle gängigen Gewächshäuser. Wir berechnen unsere Lüftungsanlagen mit Hilfe eines in Zusammenarbeit mit der TNO entwickelten Kalkulationsprogramms. So können Sie sicher sein, dass unsere Aufdrückstangen, die aus Aluminium oder Stahl vollautomatisch hergestellt werden, ein hermetisches Schließen der Lüftungsfenster garantieren. Alle Aufdrückstangen von Snelder erfüllen die Norm NEN 3859 für den Gewächshausbau.

Durch das Gefälle im Gewächshaus und die längeren Fensterreihen tendieren Lüftungsfenster dazu, sich zu einer Seite zu neigen. Hierdurch schieben sich die Aufdruckstangen am Sammelpunkt im Klemmbügel zu einer Seite. Ergebnis: Torsion auf der Zug-/Schubstange und zusätzlich Belastung für die Zahnstangen. Um dieses Problem zu lösen, hat Snelder den stabilisierenden AK-Block entwickelt. Der AK-Block wird mit Hilfe eines besonders breiten Aluminium-Klemmbügels zwischen den Aufdruckstangen montiert und sorgt so für die erforderliche zusätzliche Stabilität. Hiermit wird eine Torsion der Zug-/Schubstange und ein übermäßiger Verschleiß der Zahnstange und Antrieb verhindert.

Snelder garantiert eine konstante Qualität der Antriebsachsen für die Lüftungsanlagen. Die Achsen werden vollautomatisch geschweißt, wobei wir verschiedene Kettenradtypen und Schweiß-/Schiebekupplungen verwenden. Snelder liefert komplette Lüftungsanlagen inklusive Getriebemotoren und Zubehör diverser Hersteller.

Ventilation

Les serres sont toujours plus grandes. Le besoin d'une aération optimale croît proportionnellement aux dimensions des serres. Une bonne aération (ou étanchéité) est importante, non seulement pour assurer un climat homogène dans la serre, mais aussi parce que cela offre plus d'options au cultivateur. Depuis de nombreuses années déjà, Snelder fournit des mécanismes d'aération pour toutes les serres traditionnelles. Le mécanisme est calculé à l'aide d'un programme mis au point en collaboration avec la TNO. Vous avez la certitude que nos barres de relevage, fabriquées en aluminium ou en acier selon une procédure entièrement automatisée, garantissent une étanchéité hermétique des vitres d'aération. Les barres de relevage de Snelder sont toujours conformes à la norme NEN 3859 pour la construction de serres.

En raison de la pente dans la serre et des feuilles de verre plus longues, les châssis d'aération ont tendance à se pencher d'un côté. En conséquence, les barres de relevage au niveau du point d'assemblage de l'étrier de serrage glissent également d'un côté. Le résultat : une torsion du tube de traction et une contrainte supplémentaire sur la crémaillère. Pour contrer ce problème, Snelder a mis au point le bloc AK stabilisant. Le bloc AK est monté entre les barres de relevage à l'aide d'un étrier de serrage en aluminium extra-large et assure la stabilité supplémentaire requise. La torsion du tube va-et-vient et l'usure superflue des crémaillères sont ainsi évitées.

Snelder garantit une qualité constante des arbres d'entraînement des systèmes d'aération. Les arbres sont raccordés facilement, et nous utilisons différents types d'accoupplement à chaîne ainsi que des raccords à ventelle. Snelder fournit des systèmes d'aération complets, y compris les motoréducteurs et accessoires de provenance de divers fabricants.

+31 (0)30 261 5601 +31 (0)30 262 2384 info@snelder.nl www.snelder.nl

Ventilación

Los invernaderos son cada vez más grandes. La necesidad de ventilación óptima crece en proporción al tamaño del invernadero. La ventilación (o la hermeticidad correcta no sólo es de importancia para conseguir un clima constante en el invernadero sino que también incrementa las opciones del cultivador. Snelder lleva años suministrando mecanismos de ventilación de varios tipos para los tipos de invernadero más corrientes. Nosotros calculamos el mecanismo de ventilación con la ayuda de un programa de cálculo desarrollado junto con TNO. De esta manera puede estar seguro de que nuestras barras de empuje que se producen automáticamente en aluminio o acero garantizan un cierre hermético de las ventanas de ventilación. Las barras de empuje de Snelder siempre cumplen con la normativa holandesa para invernaderos NEN 3859.

Las ventanas se inclinan hacia un lado por la gradiente en el invernadero y las cadenas largas de las ventanas de ventilación. Por está razón las barras de empuje también se deslizan hacia un lado en el punto de reunión en la brida de sujeción. Resultado: torsión en la barra de empujar y tirar y carga adicional para las cremalleras dentadas. Snelder ha desarrollado un bloque AK estabilizador para evitar este problema. El bloque AK se monta entre las barras de empuje mediante una brida de sujeción extra ancha de aluminio. Con este bloque se asegura la estabilidad adicional requerida. De esta manera se evita la torsión de la barra de empujar y tirar y el desgaste innecesario de las cremalleras dentadas y el accionamiento.

Snelder garantiza una calidad constante para los ejes de mando de los sistemas de ventilación. Los ejes se sueldan automáticamente durante lo cual se usan varios tipos de ruedas dentadas y acoplamientos de deslizamiento o soldadura. Snelder suministra sistemas de ventilación completos, incluyendo cajas de engranajes de motor y accesorios de varios fabricantes.

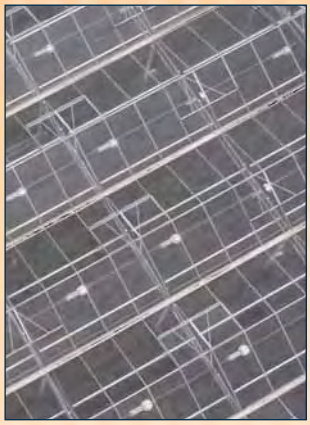

Wentylacja

Szklarnie stają się coraz większe. Proporcjonalnie wzrasta również potrzeba optymalnej wentylacji. Dobra wentylacja (lub hermetyczność) jest nie tylko ważna do zapewnienia równomiernego klimatu w szklarni, ale też zwiększa możliwości producenta. Już od wielu lat firma Snelder dostarcza mechanizmy wentylacji do wszystkich dostępnych na rynku szklarni. Nasze mechanizmy wentylacji obliczamy za pomocą stworzonego we współpracy z TNO programu obliczeniowego. W ten sposób możecie Państwo być pewni, że nasze popychacze są produkowane w pełni automatycznie z aluminium lub stali, gwarantują hermetyczne zamknięcie okien do wentylacji. Wszystkie popychacze firmy Snelder wykonane są zgodnie z normą NEN 3859 dla ogrodnictwa szklarniowego.

Poprzez podział w szklarni i dłuższe łańcuchy okien, okna do wentylacji mają tendencję do przechylania się na jedną stronę. Przez to popychacze przesuwają się w punkcie łączącym w zacisku także na jedną stronę. Wynik: skręcenie w rurze ciągnąco-pchającej i dodatkowe obciążenie dla stojaków. Aby uniknąć tego problemu firma Snelder stworzyła stabilizator AK. Stabilizator AK jest montowany pomiędzy popychaczami za pomocą bardzo szerokiego zacisku aluminiowego i zapewnia konieczną stabilizację dodatkową. Unika się w ten sposób skręcenia rury ciągnąco-pchającej i zbędnego zużycia stojaków i napędu.

Firma Snelder gwarantuje stałą jakość osi napędu sytemów wentylacji. Osie są w pełni automatycznie spawane, przy czym używamy różnego typu kół łańcuchowych i złącz spawu/przesuwu. Firma Snelder dostarcza pełne systemy wentylacji, wraz z motoreduktorami i akcesoriami różnych producentów.

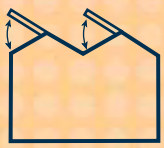

Luchtingssystemen

Spant-railluchting

In de zogeheten Venlo-kassen is railluchting op dit moment het meest toegepaste systeem. Bij dit systeem wordt gebruik gemaakt van een bewegende trek-/duwbuis, die via opdrukstangen verbonden is met de luchtramen. Voor dit spantrail-systeem leveren we railmechaniekhuizen met zelfsmerende diabolorollen voor diverse spantmaten. Het om de tralie geklemde railmechaniekhuis zorgt voor een stabiele geleiding van de verzinkte trek-/ duwbuis.

Rail ventsystem

In the so-called Venlo greenhouses, rail ventilation is by far the most applied system presently. A guiding push/pull rod, which is attached to the ventilation windows via push bars, is used in this system. For this truss rail system, we supply railvent brackets with self-lubricating diabolo wheels for various truss sizes. The railvent bracket attachted to the bar provides stable guidance to the galvanized push/pull rod.

Rail Lüftungssystem

Bei den so genannten Venlo-Gewächshäusern ist heutzutage die Raillüftung das am häufigsten eingesetzte System. Bei diesem System wird eine bewegliche Zug-/Schubstange verwendet, die mittels Aufdruckstangen mit dem Lüftungsfenster verbunden ist. Für dieses Sparren-Schienen-System liefern wir Gehäuse für die Schienenmechanik mit selbstschmierenden Diabolorollen für verschiedene Sparrenmaße. Das um das Gitter geklemmte Gehäuse für die Schienenmechanik gewährleistet eine stabile Führung der verzinkten Zug-/Schubstangen.

Système de ventilation sur rail

Dans les serres de type Venlo, l'aération à rail sur poutre est le système le plus couramment appliqué. Ce système fait appel à un tube de traction-poussée mobile, connecté aux châssis d'aération moyennant des barres de relevage. Pour ce système à rail sur poutre, nous fournissons des boîtiers de guidage avec des roues diabolos autolubrifiantes, livrables selon les différentes dimensions de membrures de la poutre. Le boîtier est serré autour du treillis et assure le guidage stable du tuyau va-et-vient galvanisé.

Sistema de raíles viga

El sistema de ventilación de raíles es el sistema que actualmente utiliza más en los invernaderos Venlo. Para este sistema se usa una barra de empuje y tirar giratoria, que está conectada por medio de barras de empujar a las ventanas de ventilación. Para este sistema de ventilación de raíles viga suministramos cajas con mecanismos de raíles con rodillos diábolos para varios tamaños de vigas. La caja con mecanismos de raíles fijados en la viga asegura el guiado estable de la barra de empujar y tirar galvanizado.

Szynowy system wentylacji

W szklarniach Venlo rurkowy system wentylacji jest w chwili obecnej najczęściej stosowanym systemem. W tym systemie stosuje się ruchomą rurę ciągnąco-pchającą, która jest połączona popychaczami z oknami do wentylacji. Dla tego szynowego systemu wentylacji dostarczamy obejmy wentylacji zaciskania z samosmarującymi się kołami diabolo do różnych rozmiarów szyny. Zamocowany do obejmy system wentylacji dba o stabilne prowadzenie ocynkowanej rury popychania/zwijania.

Spant-railluchting

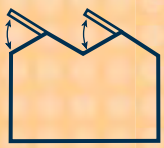

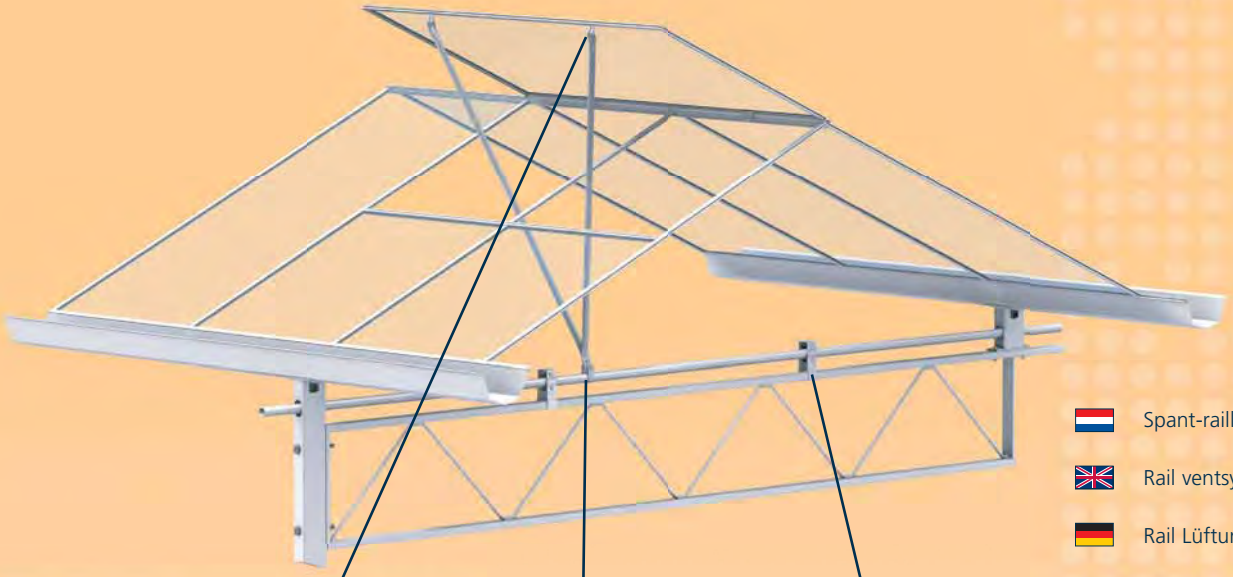

Spant-railluchting

Rail ventsystem

Rail Lüftungssystem

Système de ventilation sur rail

Sistema de raíles viga

Szynowy system wentylacji

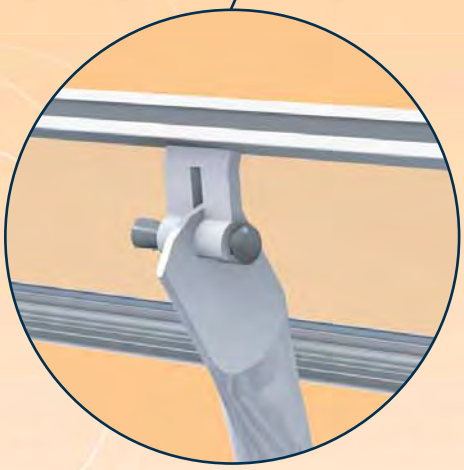

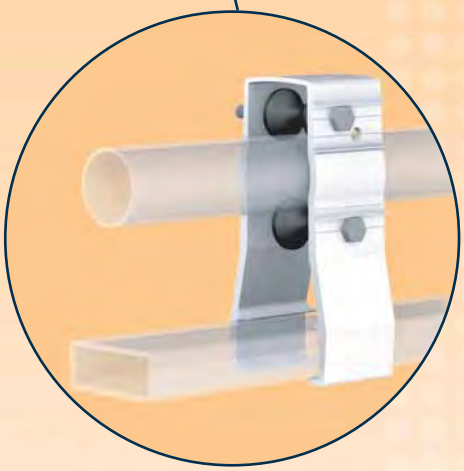

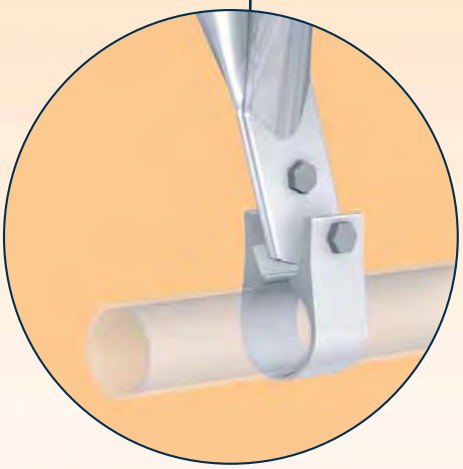

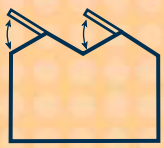

Luchtingssystemen

Kopgevelluchting

Bij kopgevelluchting ontbreekt de tralieligger waardoor de opdrukkers op een andere manier ondersteund moeten worden. De oplossing hiervoor is een zwevende C-ligger die d.m.v. een liggerpoot aan de goot wordt bevestigd. Snelder heeft speciale, compacte railmechaniekhuizen die in de C-ligger worden gemonteerd. Deze constructie is uiterst compact en neemt weinig licht weg uit de kas.

End gable ventilation

There is no truss in the end gable ventilation, therefore the brackets need to be supported in a different way. The solution is a floating C-profile that is fastened to the gutter by means of a short post. Snelder delivers special, compact railvent brackets mounted in the C-profile. A perfectly compact construction, it retains most of the light in the greenhouse.

Seitenlüftung

Bei der Seitenlüftung fehlt der Gitterträger, wodurch die Aufdruckstangen auf eine andere Art unterstützt werden müssen. Die Lösung hierfür ist ein schwebendes C-Profil, das mit Hilfe einer Profilstütze an der Abflussrinne befestigt wird. Snelder bietet spezielle kompakte Gehäuse für die Schienenmechanik, die im C-Profil montiert werden. Diese Konstruktion ist äußerst kompakt und nimmt im Gewächshaus wenig Licht weg.

Ventilation pour verre d'extrémité

L'aération de pignon ne peut pas être soutenue par le treillis, et les barres de relevage doivent être soutenues d'une autre façon. La solution est un profilé en C flottant fixé au chéneau. Snelder fournit des boîtiers de mécanisme de rail spéciaux et compacts, directement montés sur le profil en C. Cette construction est très compacte et obstrue peu la lumière de la serre.

Ventilación de la sección final

En el caso de ventilación de la sección final como no hay viga enrejada es necesario que las barras de empuje se apoyen de otra forma. La solución es una viga C suspendida montada mediante una pata de viga al canalón. Snelder tiene cajas con mecanismos de raíles que se montan en la viga C. Esta construcción es extremadamente compacta y quita poca luz al invernadero.

Wentylacja szczytowa

Przy wentylacji szczytowej brakuje belki przez co popychacze muszą być wspierane w inny sposób. Rozwiązaniem tego problemu jest luźna belka typu C, która jest podtrzymana przy rynnie przez podstawę belki. Firma Snelder ma specjalne, kompaktowe obejmy wentylacji, które są montowane w belce typu C. Konstrukcja ta jest kompaktowa i zabiera mało światła ze szklarni.

+31 (0)30 261 5601 +31 (0)30 262 2384 info@snelder.nl www.snelder.nl

Kopgevelluchting

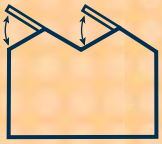

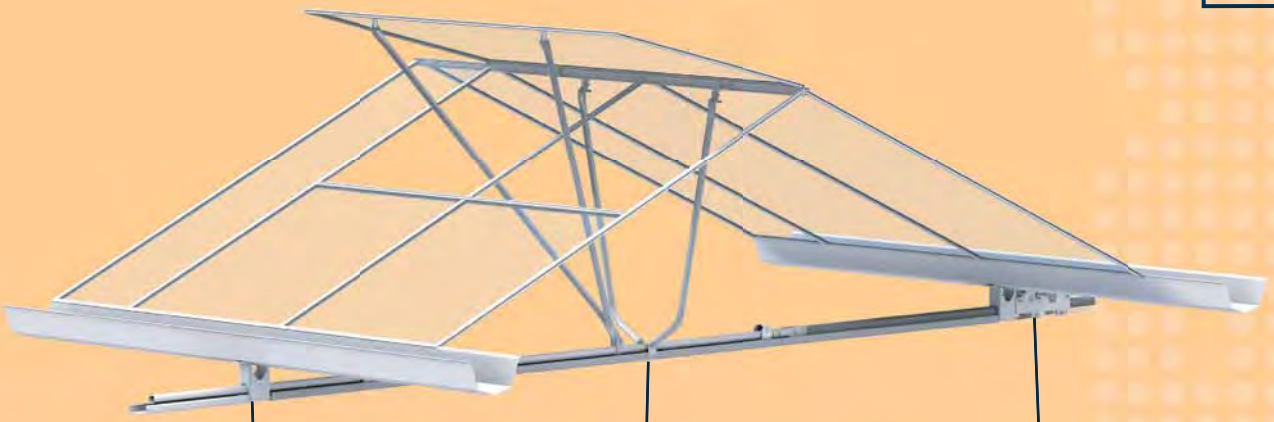

Kopgevelluchting

End gable ventilation

Seitenlüftung

Ventilation pour verre d'extrémité

Ventilación de la sección final

Wentylacja szczytowa

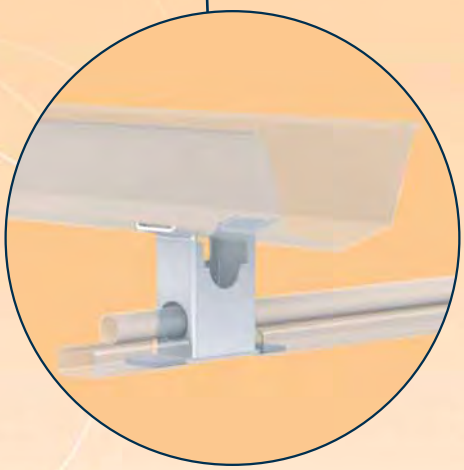

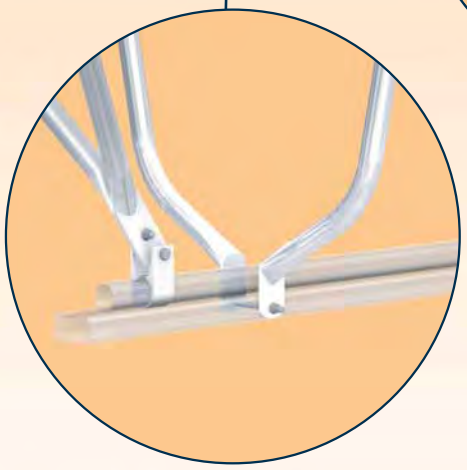

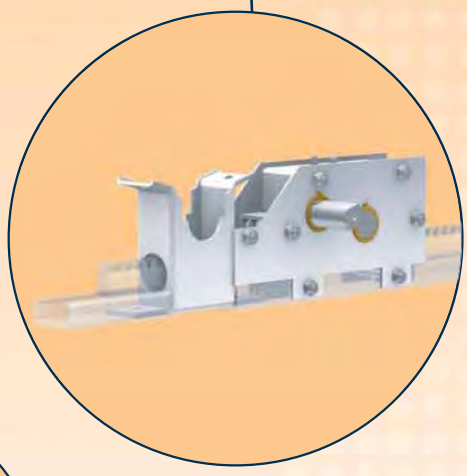

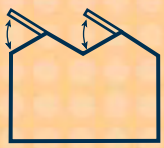

Luchtingssystemen

Dubbel doorlopende luchting

Bij dit type railmechaniek worden twee trek-/duwbuizen boven elkaar op het spant geplaatst. De buizen bedienen ieder één van de tegenover elkaar geplaatste doorlopende luchtramen. Bij dit systeem lopen de opdrukkers rakelings langs elkaar en ze dienen dan ook uiterst nauwkeurig te worden gedimensioneerd. Hiervoor gebruiken we een 3D-simulatie. Zo kunnen we snel en accuraat het vrijlopen van de dekramen bekijken. Voor optimale stabiliteit monteren we de opdrukkers aan de trek-/duwbuis met behulp van een AK-blok en een zware aluminium buisklem.

Contineous ventilation Double

In this type of railvent bracket, two push/pull rods are placed on the truss on top of each other. Each rod serves one of the opposing continuous ventilation windows. With this system, the racks run closely alongside each other, requiring high-precision dimensioning. A 3D simulation is used for quick and accurate inspection of the free movement of the ventilation windows. For the best possible stability, the push bars are mounted on the push/pull rod with an AK-stabilizer and a heavy duty aluminium rod clamp.

Doppelte Lüftung durchgehend

Bei diesem Typ von Trägermechanik werden zwei Zug/Schubstangen übereinander am Sparren befestigt. Die Stangen dienen jeweils eines der gegenüber liegenden durchlaufenden Lüftungsfenster. Dieses System läuft mit Aufdruckstangen dicht nebeneinander und diese müssen daher sehr genau dimensioniert werden. Hierzu wird eine 3D-Simulation benötigt. Damit können wir schnell und präzise das Freilaufen der Dachfenster beurteilen. Für eine optimale Stabilität werden die Aufdruckstangen mit Hilfe eines AK-Blocks und eines robusten Aluminium-Klemmbügels an der Zug-/Schubstange montiert.

Système de ventilation double continue

Pour ce type de mécanisme sur rails, deux tubes va-et-vient sont superposés sur la membrure. Les tubes servent chacun un des châssis d'aération positionnés l'un en face de l'autre. Les barres de relevage s'effleurent dans ce système et il faut les dimensionner avec une exactitude extrême. Nous le faisons à l'aide d'une simulation en 3D. Nous pouvons ainsi observer rapidement comment les châssis supérieurs se déplacent exactement au point mort. Pour assurer une stabilité optimale, les barres de relevage sont montées sur le tube va-et-vient moyennant un bloc AK et une collerette d'attache en alu très solide.

Ventilación doble continua

En este tipo de mecanismo de raíles dos barras de empujar y tirar se colocan una sobre la otra sobre la viga. Cada barra opera una de las ventanas de ventilación continua que se encuentran una frente a la otra. En este sistema las barras de empuje casi se rozan y tienen que tener dimensiones extremadamente exactas. Para ello utilizamos una simulación en 3D. De esta manera podemos ver rápidamente y con exactitud la marcha libre de las ventanas en la cubierta. Montamos las barras de empujar y tirar mediante un bloque AK y una abrazadera de tubo de aluminio pesada para una óptima estabilidad.

Stała wentylacja podwójna

W tym typie wentylacji na szynie umieszczone są nad sobą dwie rury ciągnąco - pchające. Każda z rur obsługuje jedno z umieszczonych naprzeciwko siebie okien do wentylacji. W tym systemie popychacze biegną obok siebie i muszą być również wyjątkowo dokładnie wymierzone. W tym celu używamy symulacji 3D. W ten sposób możemy szybko i dokładnie obejrzeć przebieg okien zamykających. Dla optymalnej stabilności montujemy popychacze do rury ciągnąco-pchającej za pomocą stabilizatora AK i ciężkiego aluminiowego zacisku rury.

Dubbel Doorlopende Luchting

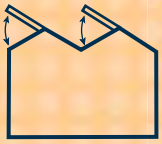

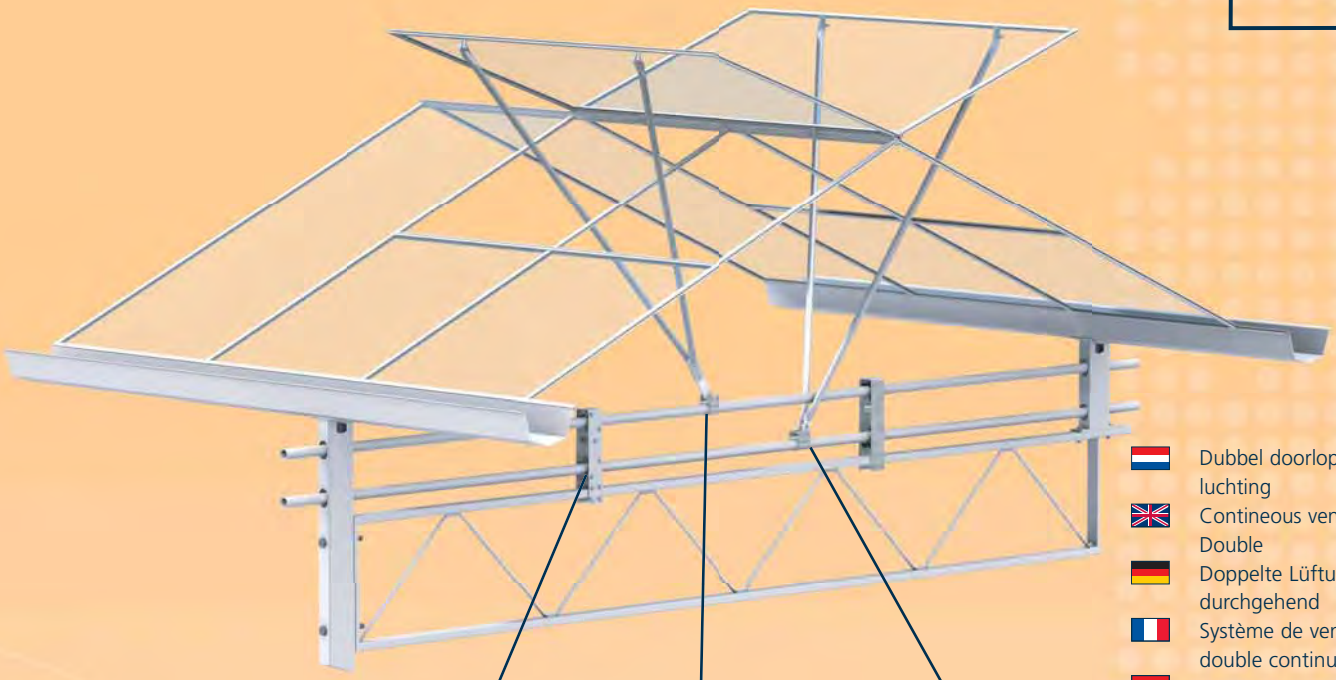

Dubbel doorlopende luchting
Contineous ventilation Double
Doppelte Lüftung durchgehend
Système de ventilation double continue
Ventilación doble continua
Stała wentylacja podwójna

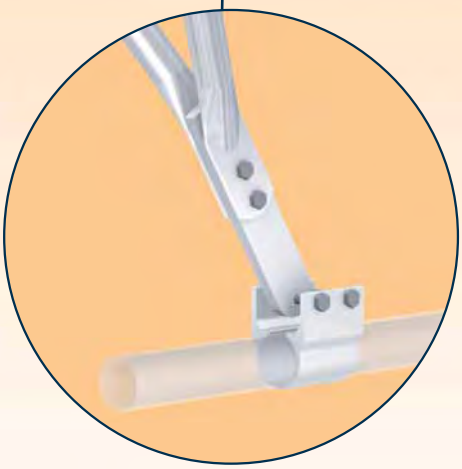

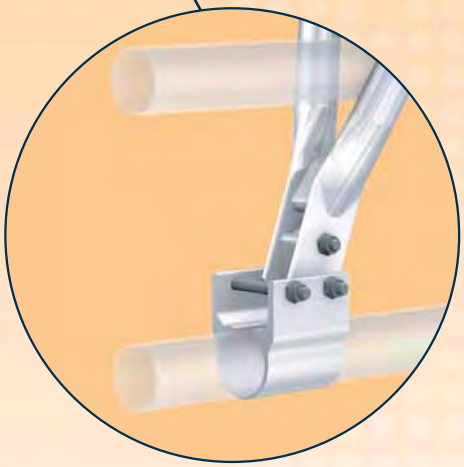

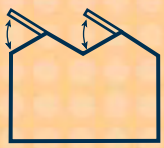

Luchtingssystemen

Schommelluchting

Het schommelluchtsysteem is één van de oudste, nog in gebruik zijnde, systemen. Het principe van het schommelsysteem is dat de luchtramen zich niet, zoals bij het raillucht-systeem, boven het spant bevinden, maar midden in een vak. De luchtramen worden geopend d.m.v. nokopdrukkers, raamopdrukkers en een aan de opdrukkers gemonteerde trek-/duwbuis die bij het openen c.q. sluiten een schommelbeweging maakt. Bij dit systeem is enige tolerantie bij het beglazen toegestaan, omdat de trek-/duwbuis mogelijke uitlijnverschil-len van de luchtramen compenseert.

Swing ventilation

The ventilation swing system is one of the oldest systems still in use. Unlike the rail ventilation system, the swing system's ventilation windows are not located above the truss, but between the trusses. The ventilation windows are opened by means of ridge push bars, window push bars and a push/pull rod mounted on the push bars which swings upon opening or closing. This system allows some tolerance during glazing, given that the push/pull rod is applied with a potential line difference compensation where ventilation windows are concerned.

Schaukellüftung

Die Schaukellüftung ist eines der ältesten, noch eingesetzten Systeme. Das Prinzip der Schaukellüftung ist, dass die Lüftungsfenster sich nicht wie bei der Raillüftung, über dem Sparren befinden, sondern in der Mitte eines Binders. Die Lüftungsfenster werden mit Hilfe von Firsthebern, Aufdruckstangen und einer an der Aufdruckstange montierten Zug-/Schubstange, die sich beim Öffnen bzw. Schließen schaukelnd bewegt, geöffnet. Bei diesem System sind bei der Verglasung geringe Toleranzen zulässig, da die Zug-/Schubstange mögliche Unterschiede kompensiert, wenn die Lüftungsfenster nicht in einer Linie liegen.

Ventilation oscillante

Le système d'aération oscillant est un des systèmes les plus ancien que l'on utilise encore. Le principe du système oscillant est basé sur la position des châssis d'aération qui se trouve au milieu de la trame et non pas au-dessus de la poutre comme pour le système d'aération sur rails. Les châssis d'aération sont ouverts moyennant des dispositifs de relevage du tenon, des châssis et d'un tube va-et-vient monté sur l'une des barres de relevage exerçant un mouvement oscillant à l'ouverture et fermeture. Ce système permet une certaine tolérance car le tube va-et-vient peut compenser d'éventuelles disparités des châssis d'aération.

Sistema articulado de ventilación

El sistema de ventilación articulado es uno de los sistemas más antiguos utilizado actualmente. El principio del sistema de ventilación articulado es que las ventanas de ventilación no se encuentran en la parte superior de la viga, como ocurre con el sistema de raíles viga, sino que se sitúan en el centro de la sección. Las ventanas de ventilación se abren mediante barras de empuje del caballete, de la ventana y con la barra de empujar y tirar que se montan en las barras de empuje que se articula cuando se abre o se cierra la ventana. Este sistema tiene un poco de tolerancia para el cristal, porque la barra de empujar y tirar puede compensar las diferencias entre las ventanas de ventilación.

Wentylacja wahadłowa

System wentylacji wahadłowej to jeden z najstarszych systemów - nadal jednak używanych. Podstawą systemu wentylacji wahadłowej jest to, że okna wentylacji nie znajdują się, jak to jest w przypadku szynowego systemu wentylacji ponad elementami konstrukcji, lecz w środku. Okna do wentylacji są otwierane za pomocą zacisków popychaczy, popychaczy okna i zamontowanej na popychaczach rury ciągnąco - pchającej, która podczas otwierania lub zamykania wykonuje ruch wahadłowy. W tym systemie dopuszczalna jest pewna tolerancja szklenia, ponieważ ruraciągnaco-pchająca różwnoważy możliwe różnice w linii pomiędzy oknami do wentylacji.

Schommelluchting

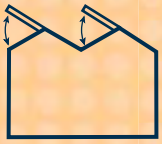

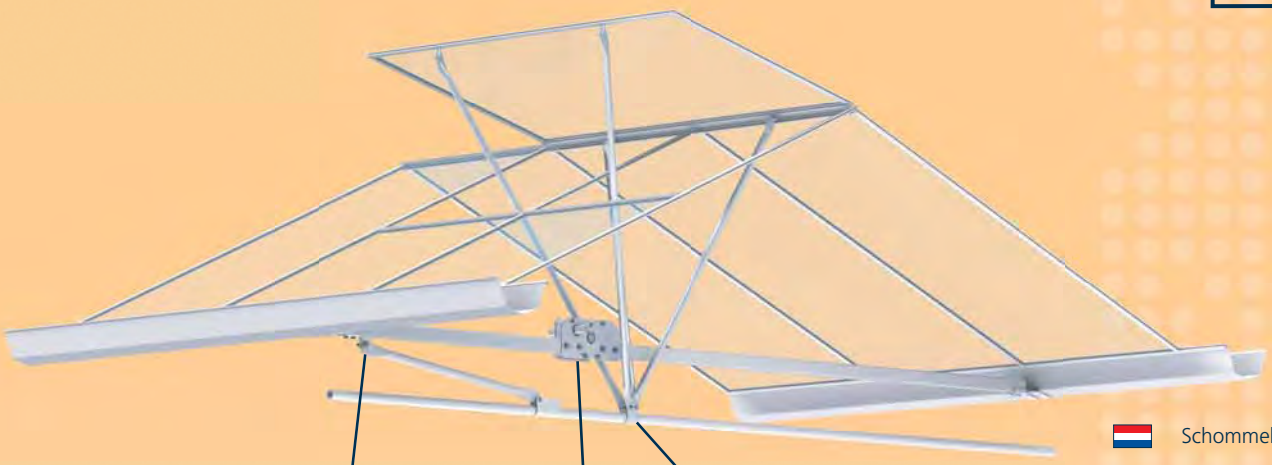

Schommelluchting

Swing ventilation

Schaukellüftung

Ventilation oscillante

Sistema articulado de ventilación

Wentylacja wahadłowa

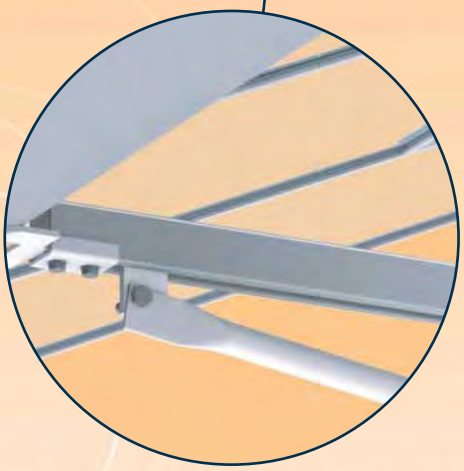

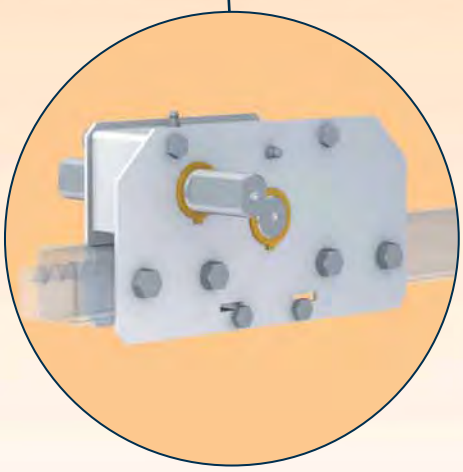

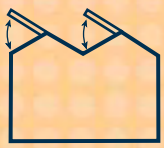

Luchtingssystemen

Cabrio luchting

Ook bij dit type luchtingsysteem kunnen twee dekhelften onafhankelijk van elkaar worden geopend en liggen de beide trek-/duwbuizen boven elkaar. Bij cabrioluchting sluiten de ramen echter in de nok, dit in tegenstelling tot normale luchting dat in de nok scharniert. Voor een goede stabiliteit zijn de opdrukkers bij dit type luchting meestal van verzinkt staal. De aandrijving voor cabrioluchting is gelijk aan die van dubbel doorlopende luchting, inclusief DDL-railmechanieken en AK-blok.

Cabriolet greenhouse

Also in this type of ventilation system, two roof sides can be opened independently and both push/pull rods are placed on top of each other. With cabrio ventilation, the windows close at the ridge, unlike normal ventilation that hinges in the ridge. To ensure proper stability, the push bars in this type of ventilation are usually made of galvanized steel. The cabrio ventilation drive is identical to that of double continuous ventilation, including DDL rail mechanisms and AK-stabilizer.

Cabrio Gewächshäuser

Bei diesen Lüftungsanlagen können zwei Dachhälften unabhängig voneinander geöffnet werden und die beiden Zug-/Schubstangen liegen übereinander. Die Cabriolüftung hingegen schließen die Fenster im First, im Gegensatz zur normalen Lüftung, bei der sie im First scharniert. Um auch bei diesem Lüftungstyp eine gute Stabilität zu gewährleisten, werden die Aufdrückstangen in verzinktem Stahl ausgeführt. Der Antrieb für die Cabriolüftung ist identisch mit dem der doppelt durchlaufenden Lüftung einschließlich DDL-Trägermechanik und AK-Block.

Serre type cabrio

Ce type d'aération permet également d'ouvrir séparément deux parties du toit quand les tubes va-et-vient sont superposés. Par contre, avec l'aération cabrio, les vitres ferment dans le tenon contrairement à l'aération normale, où les charnières se trouvent dans la faîtière. Pour assurer la stabilité, les barres de relevage de ce type d'aération sont normalement en acier galvanisé. L'entraînement de l'aération cabrio est le même que celui de la double aération continue y compris les mécanismes de rail DDL et le bloc AK.

Invernadero descapotable

En este tipo de sistema de ventilación también se pueden abrir las dos mitades de la cubierta independientemente y las barras de empujar y tirar se encuentran una encima de la otra. En la ventilación descapotable las ventanas se cierran en el caballete a diferencia a la ventilación normal que se articula en el caballete. Las barras de empuje en este tipo de sistema de ventilación normalmente son de acero galvanizado para garantizar una buena estabilidad. El accionamiento del sistema de ventilación descapotable es igual al de ventilación doble continua, incluyendo los mecanismos de raíles DDL y el bloque AK.

Szklarnia cabrio

Również przy tym typie systemu wentylacji dwie połowy dachu mogą być otwierane niezależnie od siebie, a dwie rury systemu ciągnąco-pchającego leżą jedna nad drugą. Ale wentylacja typu cabrio zamyka okna w pozycji grzbietowej, w przeciwieństwie do normalnej wentylacji, która jest zawieszona na zawiasach grzbietowych. Dla dobrej stabilności w tym typie wentylacji popychacze są zrobione najczęściej ze stali ocynkowanej. Napęd wentylacji cabrio jest podobny do tego, który jest używany w wentylacji stałej podwójnej, wraz z obejmą systemu wentylacji szynowej DDL i stabilizatorem AK.

+31 (0)30 261 5601 +31 (0)30 262 2384 info@snelder.nl www.snelder.nl

Cabrio Luchting

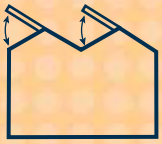

- Cabrio luchting
- Cabriolet greenhouse
- Cabrio Gewächshäuser
- Serre type cabrio
- Invernadero descapotable
- Szklarnia cabrio

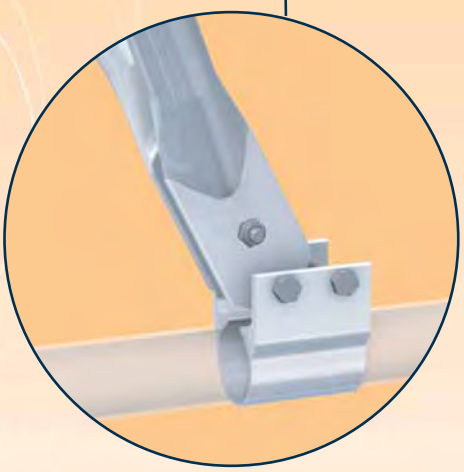

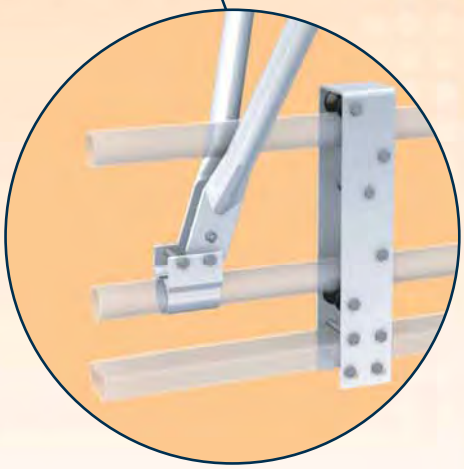

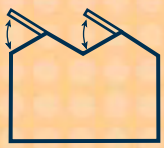

Overzicht spant-railuchting

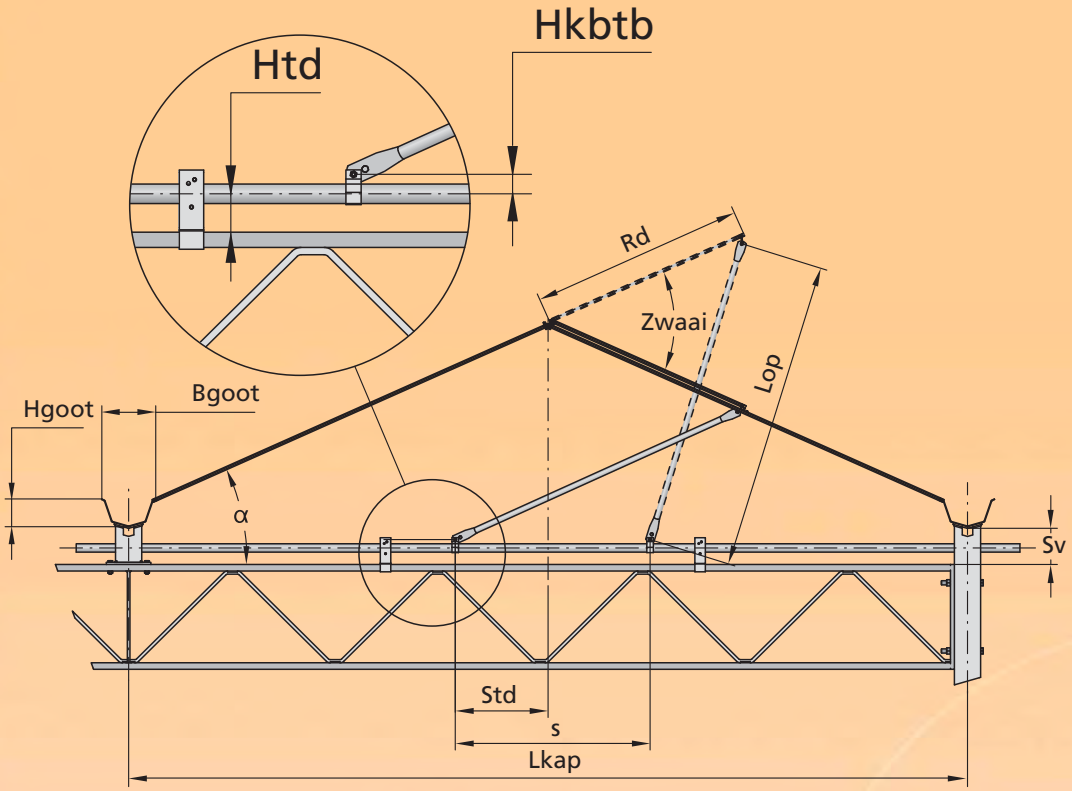

Overzicht spant-railuchting

Overview rail vent system

Übersicht Rail Lüftungssystem

Ensemble Système de ventilation sur rail

Perspectiva general del sistema de ventilación de raíles viga

Przegląd szynowego systemu wentylacji

Overzicht schommelluchting

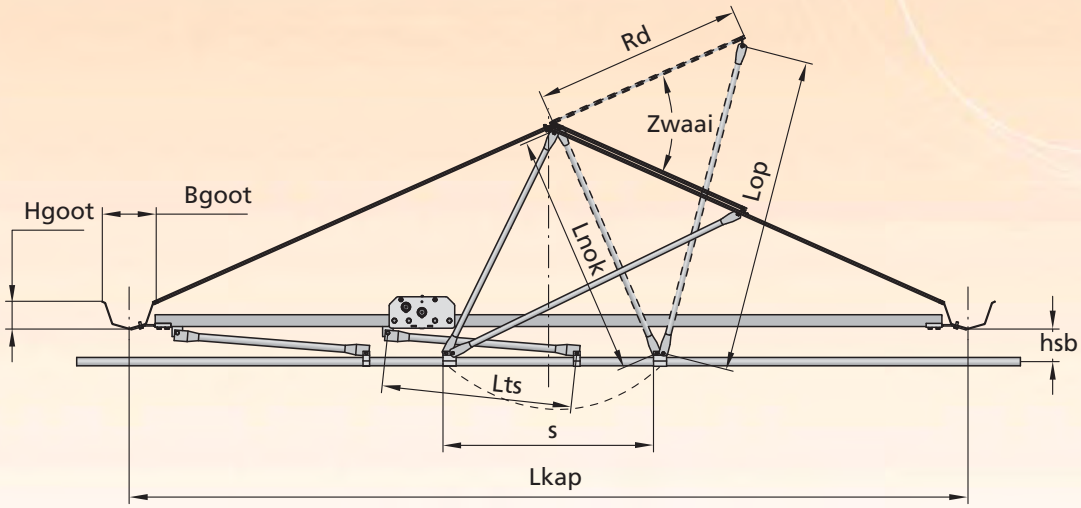

Overzicht schommelluchting

Overview swing ventilation

Übersicht Schaukellüftung

Ensemble Ventilation oscillante

Perspectiva general del sistema articulado de ventilación

Przegląd wentylacji huśtawkowej

Snelder
+31 (0)30 261 5601 +31 (0)30 262 2384 info@snelder.nl www.snelder.nl

Overzicht luchting 3D

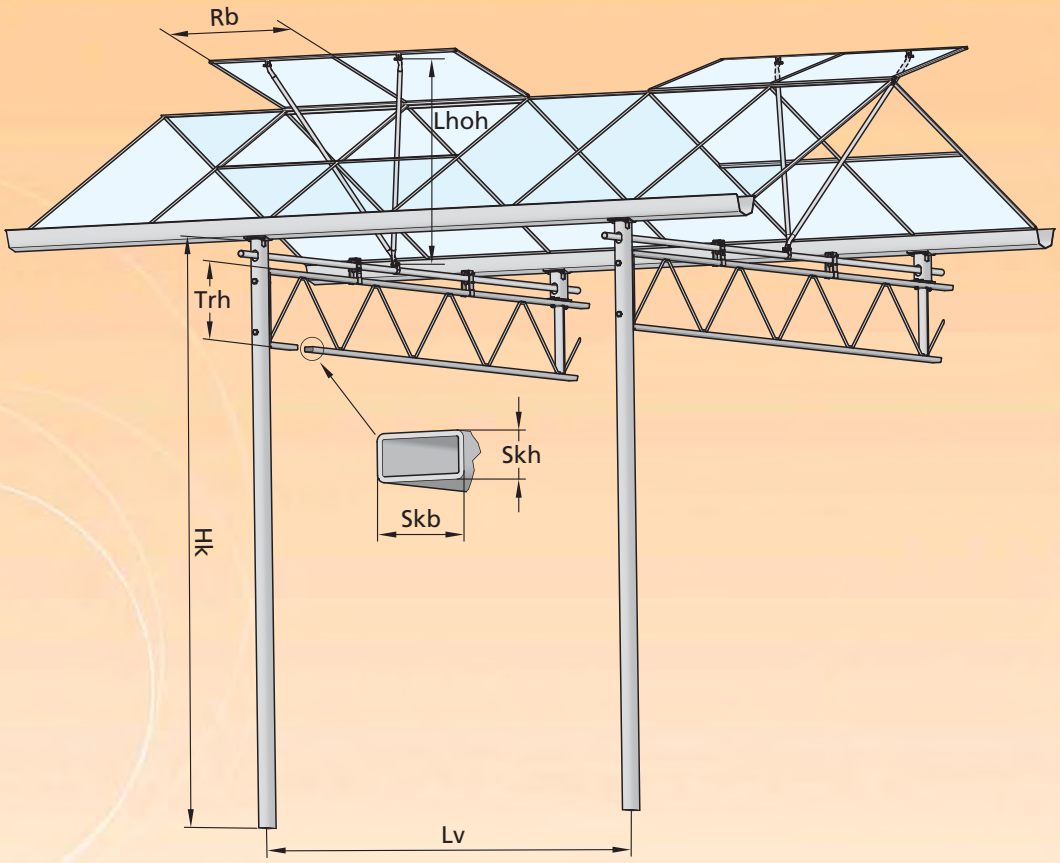

Overzicht luchting 3D

Overview ventilation 3D

Übersicht Lüftung 3D

Ensemble ventilation 3D

Perspectiva general del sistema de ventilación 3D

Przegląd wentylacji 3D

Opbouw opdrukkers conventioneel

- Opbouw opdrukkers conventioneel
- Construction push bars conventional
- Aufbau Lüftungsstangen konventionell
- Construction Bras d'ouvrants conventionnel
- Estructura de la barra de empuje convencional
- Budowa wypychaczy konwencjonalnych

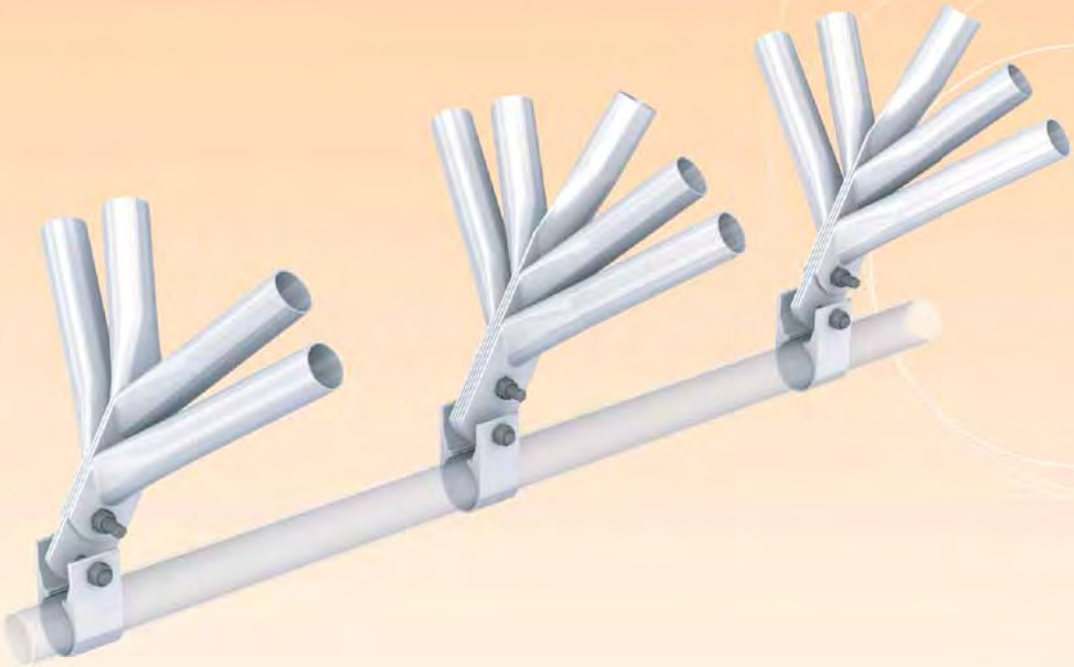

Snelder
+31 (0)30 261 5601 +31 (0)30 262 2384 info@snelder.nl www.snelder.nl

Opbouw opdrukkers met AK-Blok

- Opbouw opdrukkers met AK-blok
- Construction push bars with AK-stabilizer
- Aufbau Lüftungsstangen mit AK-stabilisator
- Construction Bras d'ouvrants avec AK-stabilisateur
- Estructura de la barra de empuje con bloque AK
- Budowa wypychaczy ze stabilizatorem AK

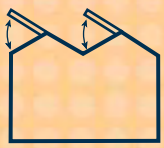

KLEMBEUGEL, ALUMINIUM

Voor de bevestiging van de opdrukkers aan de trek/duwbuis.

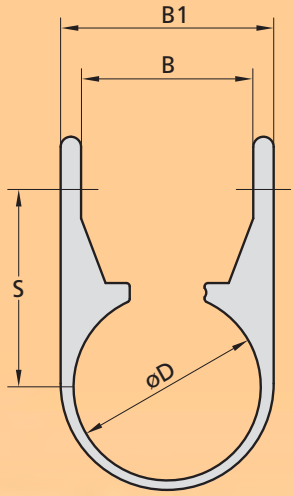

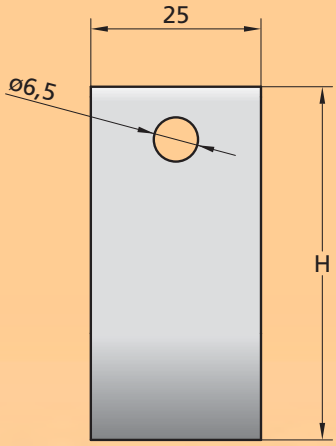

Klembeugel
Clamp for tube
Klemmbügel
Collier pour tube
Brida de sujeción
Zacisk do rury

Art. no.	Omschrijving	ø D (mm)	S (mm)	H (mm)	B (mm)	B1 (mm)	m (kg)	
1681096	KLEMBEUGEL 27\S29\B25\L25 ALU.	27	29	52	25	31	0,026	500
1691010	KLEMBEUGEL 27\S35\B25\L25 ALU.	27	35	58	25	31	0,030	400
1681097	KLEMBEUGEL 32\S32\B25\L25 ALU.	32	32	57	25	32	0,031	400
1681098	KLEMBEUGEL 38\S37\B30\L25 ALU.	38	37	65	30	37	0,037	300

KLEMBEUGEL VERLENGD, ALUMINIUM

Voor de bevestiging van de opdrukkers aan de trek/duwbuis.

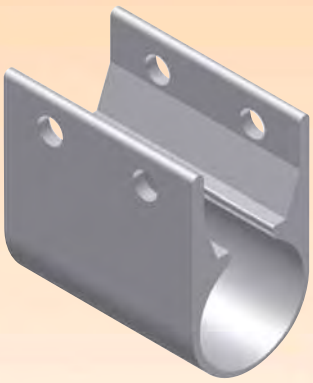

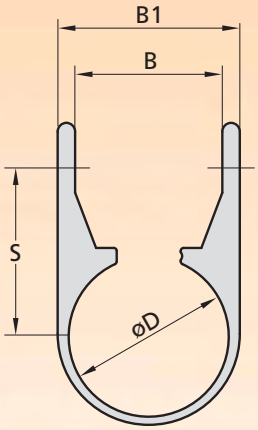

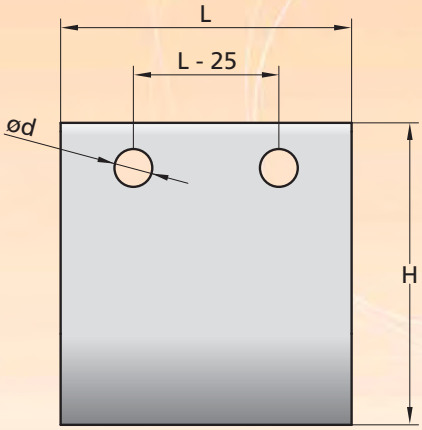

Klembeugel verlengd
Clamp for tube, extended
Klemmbügel, verlängert
Collier pour tube, allongé
Brida de sujeción alargada
Zacisk do rury przedłużony,

Art. no.	Omschrijving	ø D (mm)	S (mm)	L (mm)	H (mm)	B (mm)	B 1 (mm)	ø d (mm)	m (kg)	
1681099	KLEMBEUGEL 27\S29\B25\L50 ALU.	27	29	50	52	25	31	6,5	0,053	200
1691011	KLEMBEUGEL 27\S35\B25\L50 ALU.	27	35	50	58	25	31	6,5	0,060	200
1681102	KLEMBEUGEL 27\S29\B25\L100 ALU.	27	29	100	52	25	31	8,5	0,085	200
1681100	KLEMBEUGEL 32\S32\B25\L50 ALU.	32	32	50	57	25	32	6,5	0,064	200
1681103	KLEMBEUGEL 32\S32\B25\L100 ALU.	32	32	100	32	25	32	8,5	0,128	150
1681101	KLEMBEUGEL 38\S37\B30\L50 ALU.	38	37	50	65	30	37	6,5	0,072	125
1681104	KLEMBEUGEL 38\S37\B30\L100 ALU.	38	37	100	65	30	37	8,5	0,145	75

KLEMBEUGEL BREED, ALUMINIUM

Voor de bevestiging van de opdrukkers aan de trek/duwbuis.

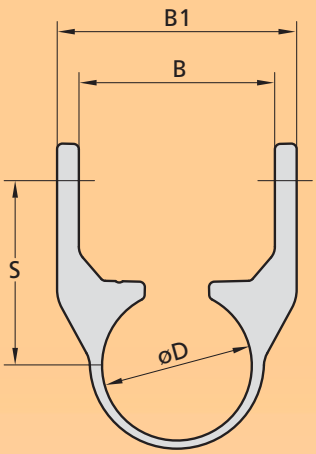

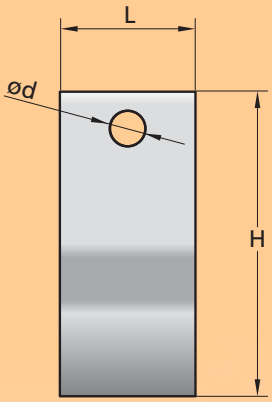

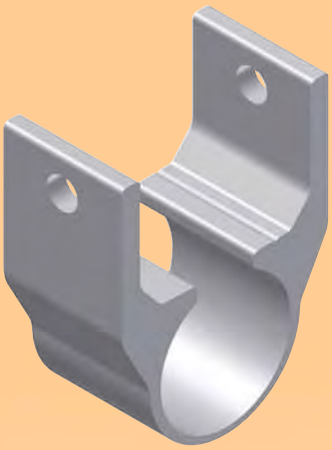

Art. no.	Omschrijving	ø D (mm)	S (mm)	L (mm)	H (mm)	B (mm)	B1 (mm)	ø d (mm)	m (kg)	
1681198	KLEMBEUGEL 27\S34\B36\L25 ALU.	27	34	25	56	36	44	6,5	0,038	400
1681201	KLEMBEUGEL 32\S36\B37\L25 ALU.	32	36	25	60	37	45	6,5	0,038	300
1691016	KLEMBEUGEL 38\S55\B48\L35 ALU.	38	55	35	87	48	62	8,5	0,109	100

Klembeugel breed

Clamp for tube, wide

Klemmbügel, breit

Collier pour tube, large

Brida de sujeción ancha

Zacisk do rury szeroki

KLEMBEUGEL BREED VERLENGD, ALUMINIUM

Voor de bevestiging van de opdrukkers aan de trek/duwbuis.

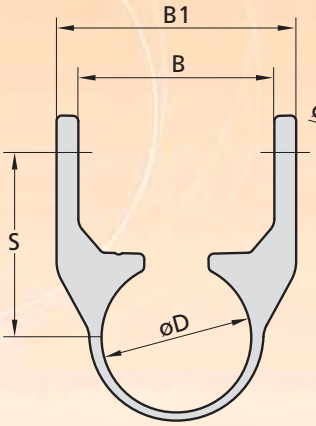

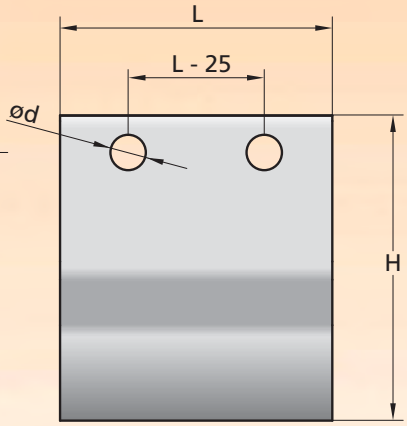

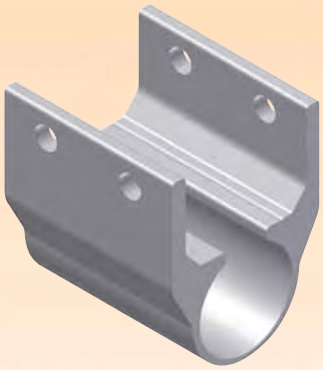

Art. no.	Omschrijving	ø D (mm)	S (mm)	L (mm)	H (mm)	B (mm)	B1 (mm)	ø d (mm)	m (kg)	
1681199	KLEMBEUGEL 27\S34\B36\L50 ALU.	27	34	50	56	36	44	6,5	0,077	175
1681200	KLEMBEUGEL 32\S36\B37\L50 ALU.	32	36	50	60	37	45	6,5	0,077	100
1691017	KLEMBEUGEL 38\S55\B48\L72 ALU.	38	55	72	87	48	62	8,5	0,218	75

Klembeugel breed verlengd

Clamp for tube, wide extended

Klemmbügel, breit verlängert

Collier pour tube, large allongé

Brida de sujeción ancha y alargada

Zacisk do rury szeroki przedłuż.

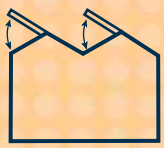

KLEMBEUGEL BUIS 22 MM, RVS

Voor de bevestiging van de stabilisatiestang aan de opdrukkers.

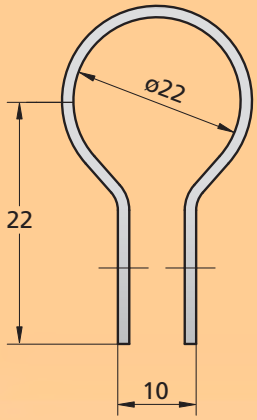

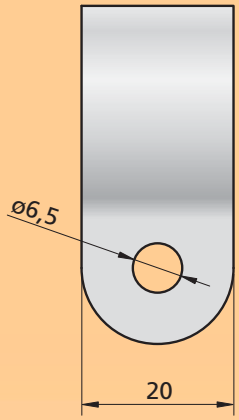

Klembeugel buis 22 mm

Clamp for tube 22 mm

Klemmbügel für Rohr 22 mm

Collier pour tube 22 mm

Brida de sujeción tubo 22 mm

Zacisk do rury 22 mm

Art. no.	Omschrijving	m (kg)
1681095	KLEMBEUGEL 22\L20 RVS	0,023

RAILMECHANIEKHUIS KLEM

Aluminium railmechaniekhuis met 2 TNO gekeurde diabolowielen.

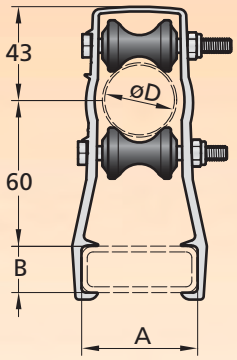

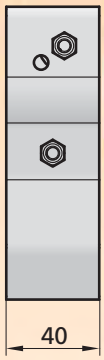

Railmechaniekhuis klem

Rail ventilation bracket clamped

Rohrführungsgehäuse geklemmt

Boîtier-guide à clipser

Carcasa del sistema de raíles viga con abrazadera

Obejma systemu wentylacji szynowej, zacisk

Art. no.	Omschrijving	ø D (mm)	A x B (mm)	m (kg)
0252212	RAILM.HUIS KLEM 27\60\50x20	27	50x20	0,158
0252260	RAILM.HUIS KLEM 27\60\50x25	27	50x25	0,162
0252264	RAILM.HUIS KLEM 27\60\50x30	27	50x30	0,166
0252213	RAILM.HUIS KLEM 27\60\60x20	27	60x20	0,162
0252214	RAILM.HUIS KLEM 27\60\60x25	27	60x25	0,166
0252269	RAILM.HUIS KLEM 27\60\60x30	27	60x30	0,169
0252255	RAILM.HUIS KLEM 27\60\60x40	27	60x40	0,174
0252218	RAILM.HUIS KLEM 32\60\50x20	32	50x20	0,158
0252262	RAILM.HUIS KLEM 32\60\50x25	32	50x25	0,162
0252266	RAILM.HUIS KLEM 32\60\50x30	32	50x30	0,166
0252219	RAILM.HUIS KLEM 32\60\60x20	32	60x20	0,162
0252220	RAILM.HUIS KLEM 32\60\60x25	32	60x25	0,166
0252271	RAILM.HUIS KLEM 32\60\60x30	32	60x30	0,169
0252272	RAILM.HUIS KLEM 32\60\60x40	32	60x40	0,749

RAILMECHANIEKHUIS OPSCHROEF

Aluminium railmechaniekhuis met 2 diabolowielen, TNO goedgekeurd.

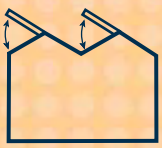

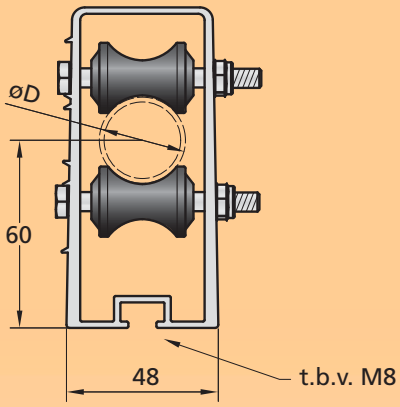

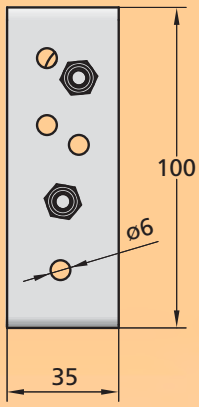

Art. no.	Omschrijving	ø D (mm)	m (kg)	
0252053	RAILM.HUIS OPSCHR. 27\60	27	0,129	100
0252059	RAILM.HUIS OPSCHR. 32\60	32	0,129	100

Ook leverbaar in hoogtemaat 40

Also available in heightlevel 40

Auch in Höhenmaß 40 erhältlic

Également disponible avec une hauteur de 40

También se suministra con una altura de 40

Dostępne również w rozmiarze 40

Railmechaniekhuis opschroef

Rail ventilation bracket screw connection

Rohrführungsgehäuse aufgeschraubt

Boîtier-guide - fixation par vis

Carcasa del sistema de raíles viga atornillable

Obejma systemu wentylacji szynowej, wkręt

RAILMECHANIEKHUIS T.B.V. C-TRALIE

Aluminium railmechaniekhuis met diabolowiel voor in c-profiel spant.

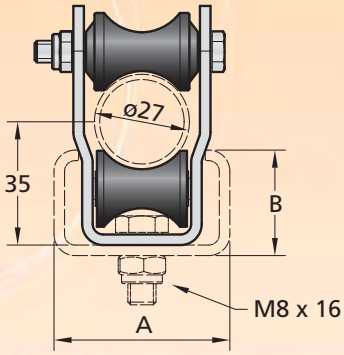

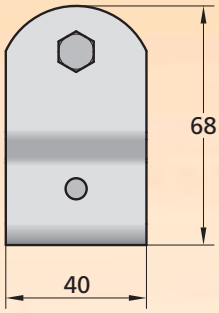

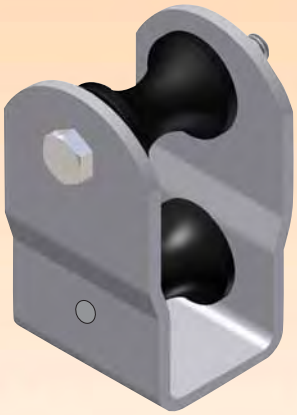

Art. no.	Omschrijving	A x B (mm)	m (kg)	
0262280	RAILM.HUIS C-TRALIE 27\50x25	50 x 25	0,085	175
0262285	RAILM.HUIS C-TRALIE 27\50x30	50 x 30	0,085	175

Railmechaniekhuis t.b.v. C-tralie

Rail ventilation bracket for C-profile

Rohrführungsgehäuse für C-Profil

Boîtier-guide pour profil en C

Carcasa del sistema de raíles viga para viga c

Obejma systemu wentylacji szynowej do profilu C

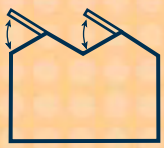

RAILMECHANIEKHUIS DUBBEL DOORLOPENDE LUCHTING

Stalen railmechaniekhuizen voor kassen met dubbel doorlopende luchting.

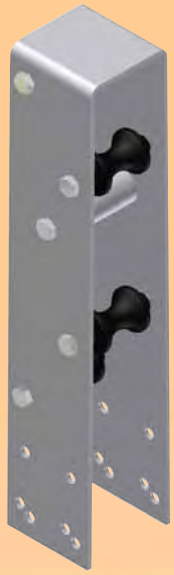

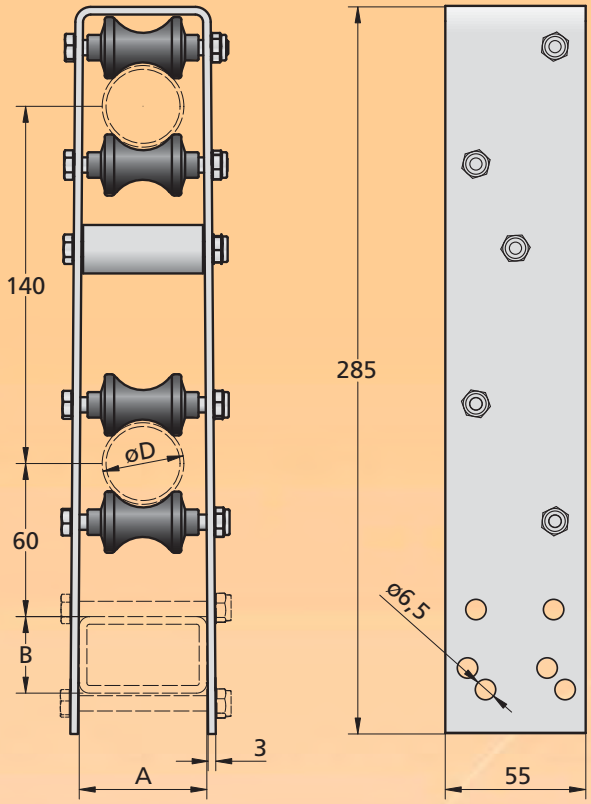

Railmechaniek dubbel doorlopende luchting
Rail ventilation bracket for contineous ventilation
Rohrführungsgehäuse für dop. durchgehende Lüftung
Boîtier-guide pour ventilation continue
Sistema de raíles viga con ventilación doble continua
Obejma systemu wentylacji szynowej stałej podwójnej

Art. no.	Omschrijving	ø D (mm)	A (mm)	B (mm)	m (kg)
26553901	RAILM.HUIS DDL 32\60-140\50x25/30	32	50	25/30	0,882
26553907	RAILM.HUIS DDL 32\60-140\60x25/30	32	60	25/30	0,898
26553905	RAILM.HUIS DDL 38\60-140\50x25/30	38	50	25/30	0,882
26553908	RAILM.HUIS DDL 38\60-140\60x25/30	38	60	25/30	0,898

Afwijkende uitvoeringen op aanvraag
Other constructions availabe on request
Verschiedende Ausführungen erhältlich auf Anfrage
Autre version sur demande
Otras construcciones disponibles bajo petición
Inne wykonania dostępne na życzenie

Snelder
+31 (0)30 261 5601 +31 (0)30 262 2384 info@snelder.nl www.snelder.nl

OPDRUKKERS

Aluminium of stalen opdrukkers voor elk type luchtraam. Afmetingen worden berekend volgens TNO gekeurde berekeningsmethode.*

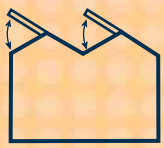

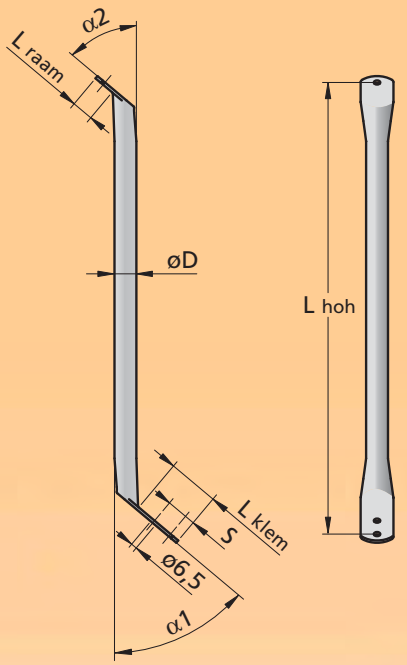

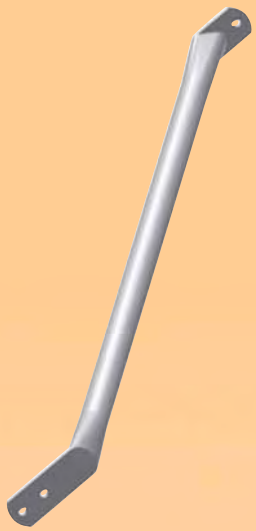

øD	19/22/25/38 mm
L hoh	0-3000 mm
S	21/36 mm
L raam	22 mm
L klem	22-100 mm
α1, α2	0-60°

* geldende norm op moment van schrijven NEN 3859 3e druk

Opdrukkers
Push bars
Lüftungsstangen
Bras d'ouvrants
Barra de empuje
Wypychacze

SPLITPEN, ALUMINIUM

Voor montage van de opdrukkers aan het luchtraam.

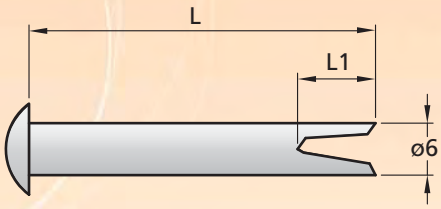

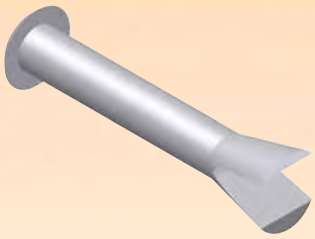

Art. no.	Omschrijving	L (mm)	L1 (mm)	m/1000 (kg)
1994000	SPLITPEN 6x30 ALU.	30	8	2,21
1994001	SPLITPEN 6x40 ALU.	40	13	2,95
1994002	SPLITPEN 6x50 ALU.	50	8	3,65

Splitpen
Splitnail
Splintel geschlitzt
Goupille
Chaveta
Igła rozwidlona

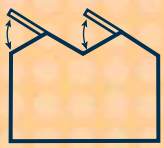

BUIS VERJONGD, VERZINKT

Buis met speciale beschermlaag tegen witroest.

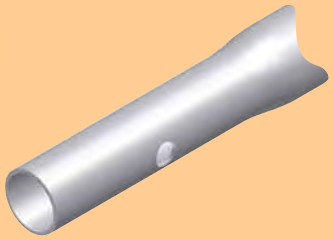

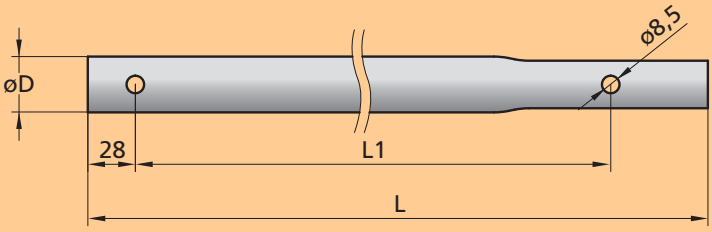

Art. no.	Omschrijving	Ø D (mm)	L (mm)	L1 (mm)	m (kg/L)	
3551203	BUIS VERJ. 27x1,5\L4070 VERZ.	27 x 1,5	4070	4000	3,8	91
3551100	BUIS VERJ. 27x1,5\L6470 VERZ.	27 x 1,5	6470	6400	6,1	91
3551103	BUIS VERJ. 27x1,5\L4870 VERZ.	27 x 1,5	4870	4800	4,6	91
3551102	BUIS VERJ. 27x1,5\L8070 VERZ.	27 x 1,5	8070	8000	7,6	91
3551105	BUIS VERJ. 27x1,5\L8610 VERZ.	27 x 1,5	8610	8540	8,1	91
3551104	BUIS VERJ. 27x1,5\L9670 VERZ.	27 x 1,5	9670	9600	9,1	91
3551110	BUIS VERJ. 32x1,5\L6470 VERZ.	32 x 1,5	6470	6400	7,3	61
3551111	BUIS VERJ. 32x1,5\L8070 VERZ.	32 x 1,5	8070	8000	9,1	61
3551112	BUIS VERJ. 32x1,5\L9070 VERZ.	32 x 1,5	9070	9000	10,2	61
3551114	BUIS VERJ. 32x1,5\L8610 VERZ.	32 x 1,5	8610	8540	9,7	61
3551120	BUIS VERJ. 38x1,5\L6470 VERZ.	38 x 1,5	6470	6400	8,7	61
3551121	BUIS VERJ. 38x1,5\L8070 VERZ.	38 x 1,5	8070	8000	10,9	61
3551123	BUIS VERJ. 38x1,5\L9670 VERZ.	38 x 1,5	9670	9600	13,1	61

Buis verjongd
Tube, swaged
Rohr, verjüngt
Tube avec retreint
Tubo reducido
Rura ze zwężeniem

Afwijkende uitvoeringen op aanvraag
Other constructions availabe on request
Verschiedende Ausführungen erhältlich auf Anfrage
Autre version sur demande
Otras construcciones disponibles bajo petición
Inne wykonania dostępne na życzenie

BEGINPIJP, VERZINKT

Pijp t.b.v. aandrijving van luchting en scherming.

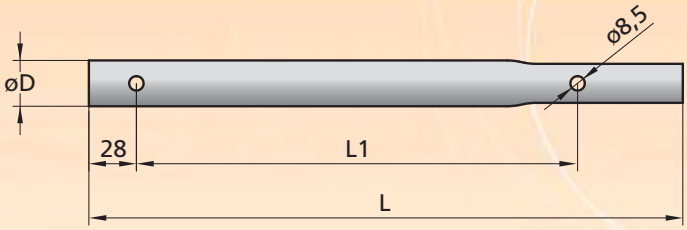

Art. no.	Omschrijving	ø D (mm)	L (mm)	L1 (mm)	m (kg)
3551010	BEGINPIJP 27\L350 VERZ.	27 x 1,5	350	260	0,32
3551020	BEGINPIJP 32\L300 VERZ.	32 x 1,5	300	220	0,32
3551030	BEGINPIJP 38\L300 VERZ.	38 x 1,5	300	220	0,41

Beginpijp
Starting tube, swaged
Rohranfang, verjüngt
Départ de tube, avec retreint
Tubo inicial galvanizado
Rura początkowa

Afwijkende uitvoeringen op aanvraag
Other constructions availabe on request
Verschiedende Ausführungen erhältlich auf Anfrage
Autre version sur demande
Otras construcciones disponibles bajo petición
Inne wykonania dostępne na życzenie

AK-BLOK, ALUMINIUM

Anti kantel blok om torsie in de trek-duw buis op te kunnen vangen.

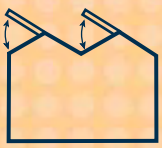

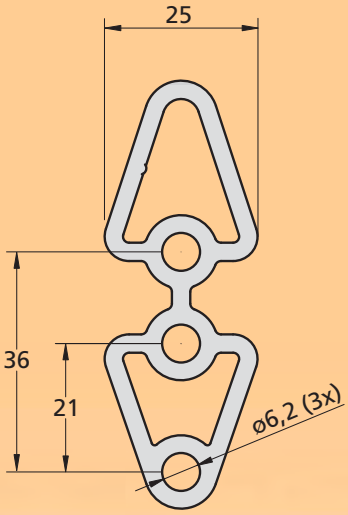

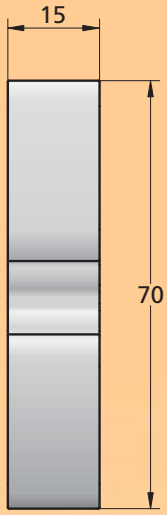

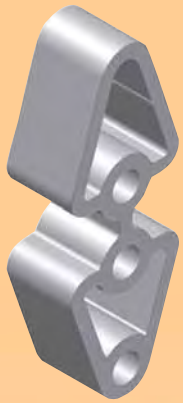

Art. no.	Omschrijving	m (kg)
1610100	AK-BLOK 21/36\B15 ALU.	0,025

Afwijkende uitvoeringen op aanvraag
Other constructions availabe on request
Verschiedende Ausführungen erhältlich auf Anfrage
Autre version sur demande
Otras construcciones disponibles bajo petición
Inne wykonania dostępne na życzenie

AK-blok
AK-stabilizer
AK-stabilisator
AK-stabilisateur
Bloque AK
Stabilizator AK

STABILISATIE STRIP, ALUMINIUM

Dikwandige strip om het opdrukpunt van de opdrukkers te verhogen.

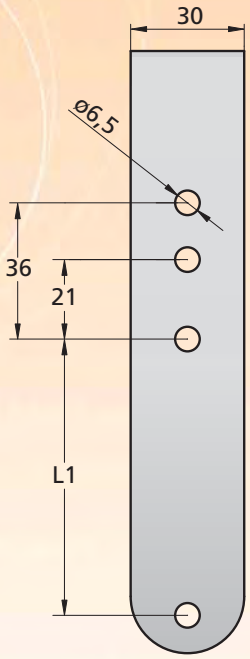

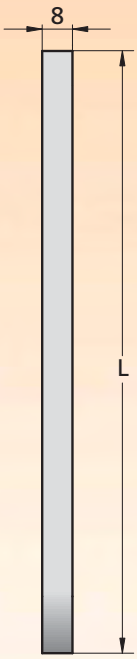

Art. no.	Omschrijving	L1 (mm)	L (mm)	m (kg)
1671040	STABILISATIESTRIP 21/36\L95 ALU.	0	95	0,058
1671041	STABILISATIESTRIP 21/36\L180 ALU.	73	180	0,112
1671042	STABILISATIESTRIP 21/36\L280 ALU.	173	280	0,177
1671043	STABILISATIESTRIP 21/36\L380 ALU.	273	380	0,242

Stabilisatie strip
Stabilizer
Stabilisator
Stabilisateur
Estabilizador
Stabilizator

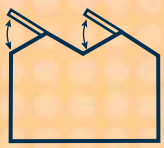

C-LIGGER, VERZINKT

Staal verzinkte C-profiel t.b.v luchting aan de kopgevel.

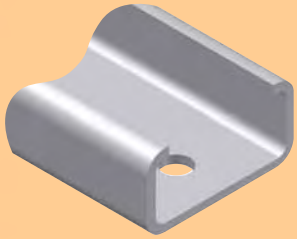

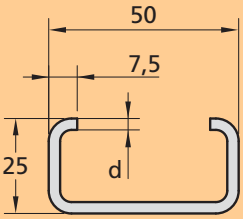

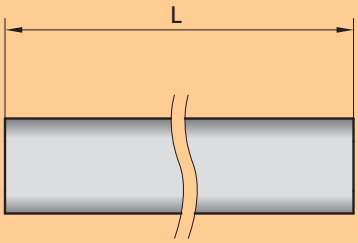

Art. no.	Omschrijving	L (mm)	d (mm)	m (kg)
3581053	C-LIGGER 50-25-7,5\LK3200 VERZ.	3110	2,5	6,98
3581051	C-LIGGER 50-25-7,5\LK4000 VERZ.	3910	2,5	8,77
3581054	C-LIGGER 50-25-7,5\LK4267 VERZ.	4176	2,5	9,38
3581052	C-LIGGER 50-25-7,5\LK4800 VERZ.	4710	3,0	10,57

- Afwijkende uitvoeringen op aanvraag
- Other constructions availabe on request
- Verschiedende Ausführungen erhältlich auf Anfrage
- Autre version sur demande
- Otras construcciones disponibles bajo petición
- Inne wykonania dostępne na życzenie

- C-ligger
- C-girder
- C-träger
- Poutre "C"
- Viga C
- Belka typu C

LIGGERPOOT, VERZINKT

Liggerpoot voor bevestiging van het C-profiel bij kopgevelluchting.

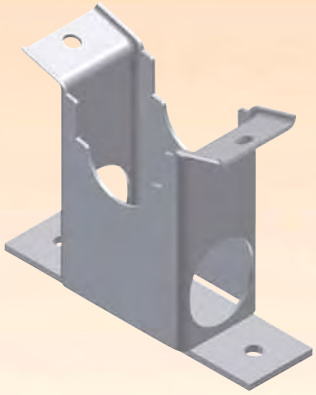

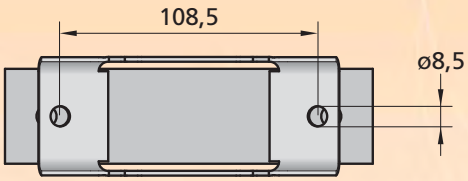

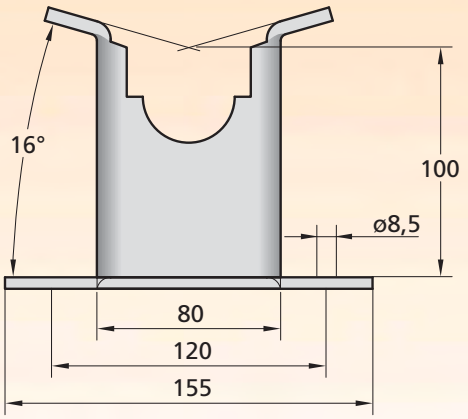

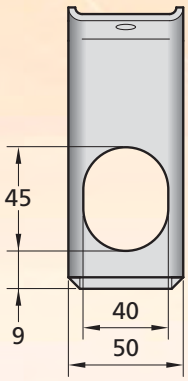

Art. no.	Omschrijving	m (kg)
3581050	LIGGERPOOT 80x50\L100 VERZ.	0,53

- Liggerpoot
- Short post
- Stützen für C-träger
- Jambe de force pour poutre
- Pata de viga
- Słup kratownicy

Snelder
+31 (0)30 261 5601 +31 (0)30 262 2384 info@snelder.nl www.snelder.nl

TREKSTANG, VERZINKT

Voor de bevestiging van de schommelbuis aan de tandheugel.

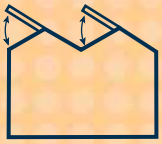

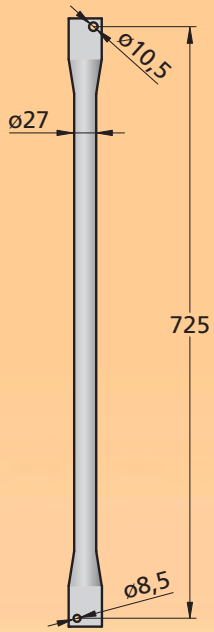

Art. no.	Omschrijving	m (kg)
3581200	TREKSTANG 27\L725 VERZ.	0,735

Trekstang
Pull rod
Zugrohr
Bras de rappel
Barra de tracción
Cięgło

ASBORGCLIP, RVS

Voor het schuifvast opsluiten van prefab aandrijfbuisassen met platte kant.

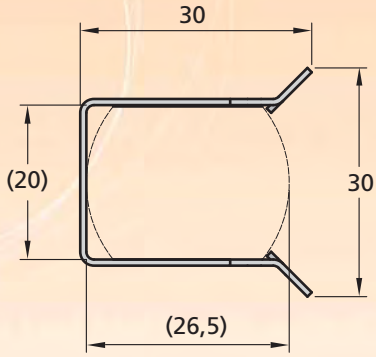

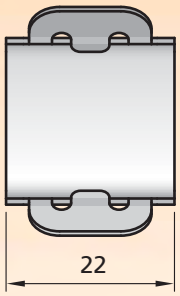

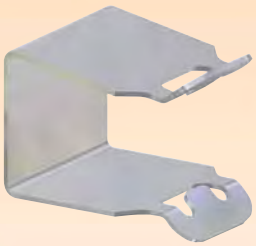

Art. no.	Omschrijving	m (kg)
8418694	ASBORGCLIP 26,5x20 RVS	0,11

Asborgclip
Shaft safety clip
Wellen-Sicherungsklemme
Clip de sûreté pour l'arbre de commande
Presilla de seguridad del eje
Zabezpieczenie wału napędowego

AANDRIJFAS PREFAB

Verzinkte buis 5/4" x 2,5/4,05 mm met lasnokken en kettingwielen van divers fabrikaat.

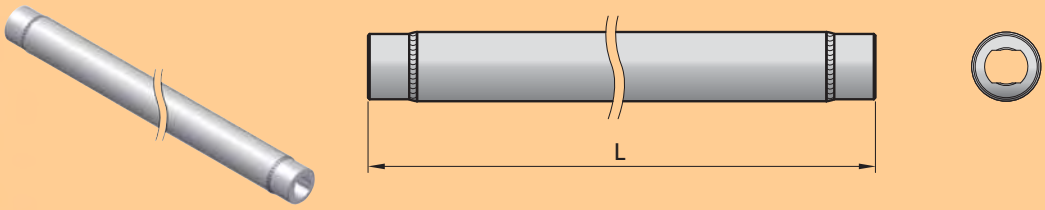

Aandrijfas prefab

Drive shaft prefab

Antriebswelle prefab

Arbre de commande prefabriqué

Tubo de accionamiento prefabricado

Prefabrykowany wał napędowy

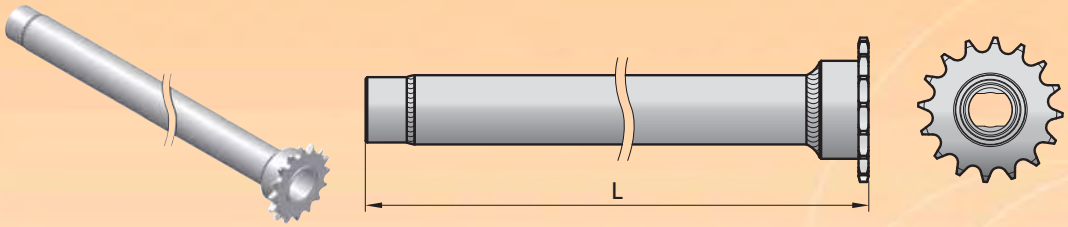

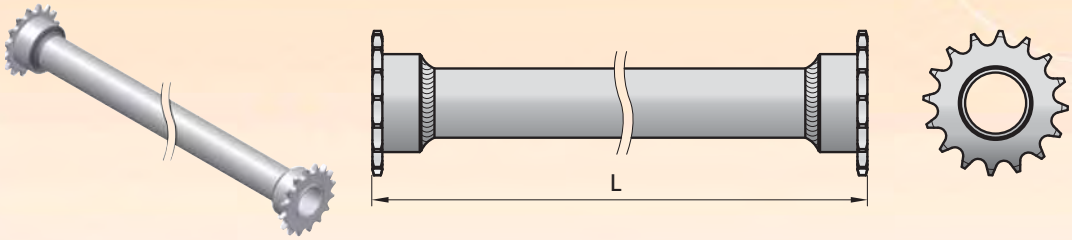

Uitvoering projectafhankelijk.
Specificatie op aanvraag.

Project-dependent implementation.
Specifications on request

Projektbezogene Ausführung.
Spezifikation auf Anfrage

Exécution personnalisée selon le projet.
Spécification sur demande

La versión depende del proyecto.
Especificaciones bajo petición

Wykonanie zależne od projektu.
Specyfikacje dostępne na życzenie

HORIZONTALE SCHERMING

3

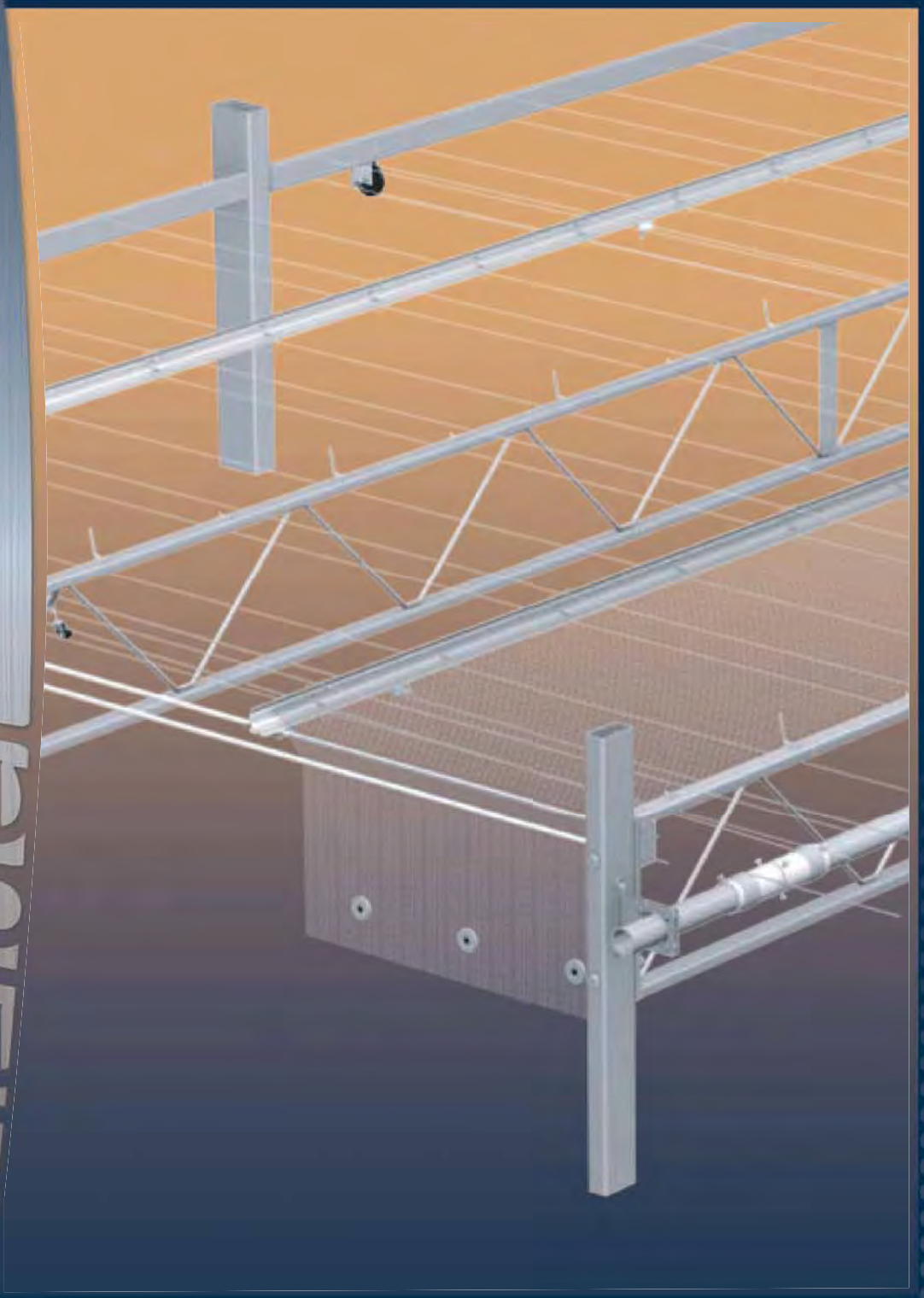

Snelder

Horizontale scherming

Bij de bouw van een kas is een goede scherminstallatie onmisbaar. Schermen zorgen immers voor een goede klimaatbeheersing en dit komt de kwaliteit van de producten ten goede. Bovendien kan een dergelijke installatie een flinke besparing in de energiekosten opleveren. Snelder kan een uitgebreid assortiment schermdoeken leveren; uiteraard afgestemd op de behoefte van de klant en diens gewaskeuze. Zo leveren we energiebesparende-, zonwerende-, verduisterende- en assimilatieschermen.

We onderscheiden twee schermsystemen:
- trek-duwsysteem
- trekdraadsysteem.

Het voordeel van het trekdraadsysteem is dat het weinig licht onderschept, terwijl de trek-/duwbuizen van het trek-duwsysteem dit wel doen. Maar het trek-duwsysteem oefent weer minder kracht op de gevels uit, en dit is een voordeel wanneer er met meerdere schermen gewerkt wordt. Snelder levert voor de beide systemen een compleet assortiment onderdelen, zoals draadgeleiders, schermprofielen, kopgevelplaten, slipblokken, afhangbeugels en spantklemmen. Van deze onderdelen produceren we het merendeel in-house.

We leveren complete scherminstallaties, inclusief doek van vooraanstaande doekleveranciers. Bovendien verzorgen we ook de aandrijving met behulp van tandheugels c.q. motorreductoren.

Horizontal shading system

In the construction of greenhouses, a good shading installation is indispensable. Shades control the climate, benefiting the products' quality. Such an installation can be highly cost-efficient in energy consumption. Snelder can supply a comprehensive range of shade cloths; naturally tailored to the customer's requirements and his crop choice. We supply energy-efficient, heat-resistant, blackout and assimilation shades.

We make a distinction between two shading systems:
- push/pull system
- pull-wire system.

The advantage of the pull-wire system is its ability to allow for maximum light transmission, unlike the push/pull system's push/pull rods. On the other hand, the push/pull system exerts less force on the gables, which is an advantage when working with different kinds of shades. For both systems, Snelder supplies a complete range of parts, such as wire guides, screen profiles, gable wall connection plates, delay units, overhang clamps and truss clamps. We manufacture the majority of these parts in our own production facility.

Snelder supplies complete shading installations, including cloth from leading cloth suppliers and the drive mechanism (rack and pinions and motor reductors).

Horizontale Schattierrung

Beim Bau eines Gewächshauses ist eine gute Schattieranlage unverzichtbar. Schirme gewährleisten hierbei ein konstantes Klima, was sich positiv auf die Qualität der Produkte auswirkt. Darüber hinaus kann ein solches System eine schnelle Einsparung der Energiekosten mit sich bringen. Snelder liefert eine umfangreiche Palette an Schattiergeweben, jeweils abgestimmt auf die Anforderungen des Kunden und dessen Pflanzen. Außerdem liefern wir Schattierschirme für verschiedene Zwecke wie Energieeinsparung, Sonnenschutz, Verdunkelung und Assimilationslicht.

Wir unterscheiden zwei Arten von Schattieranlagen:
- Zug-/Schubsystem
- Seilzugsystem.

Der Vorteil des Seilzugsystems ist, dass die Lichtverluste nur minimal sind, während diese bei den Zug-/Schubsystem größer sind. Beim Zug-/Schubsystem wiederum werden die Giebel weniger belastet. Dies ist ein Vorteil bei der Verwendung mehrerer Schattierschirme. Snelder liefert für beide Systeme ein komplettes Sortiment an Komponenten wie z.B. Seilführungen, Schirmprofile, Kopfgiebelplatten, Führungsschlitten, Gleitblöcke, Abhängbügel und Sparrenklemmen. Die meisten dieser Komponenten stellen wir selbst her.

Wir liefern komplette Schattieranlagen inklusive Schattiergewebe von renommierten Gewebelieferanten inklusive den Antrieben mittels Zahnstangen bzw. Getriebemotoren.

Système d'écran horizontal

Une bonne installation d'ombrage est indispensable pour la construction d'une serre. Les toiles d'ombrage aident à climatiser la serre, pour une meilleure qualité des produits. Par ailleurs, une telle installation peut assurer des économies importantes au niveau du coût de l'énergie. Snelder a un grand éventail de toiles d'ombrage toujours adaptées aux besoins du client et au type de culture. Nous avons un choix de toiles pour économiser de l'énergie, en tant que protection solaire, pour blinder et pour l'assimilation.

Nous pouvons distinguer deux systèmes d'ombrage :
- le système va-et-vient
- le système à câble de traction.

Le système à câble de traction présente l'avantage d'intercepter peu de lumière comme le font les tuyaux du système va-et-vient. Mais le système va-et-vient exerce moins de contraintes sur les façades, ce qui est préférable quand vous travaillez avec plusieurs toiles. Snelder fournit un assortiment complet de pièces détachées pour les deux systèmes, par exemple des guides de fils, des profilés d'ombrage, des panneaux de pignon, des chiens, des étriers et des collerettes de membrure de poutre. La plupart de ces accessoires proviennent de notre fabrication interne.

Nous fournissons des installations d'ombrage complètes, y compris la toile livrée par des fournisseurs de premier rang. Nous installons aussi le mécanisme d'entraînement à l'aide de crémaillères et motoréducteurs.

+31 (0)30 261 5601 +31 (0)30 262 2384 info@snelder.nl www.snelder.nl

Sistema de pantalla horizontal

La instalación de pantallas de alta calidad es indispensable al construir un invernadero. Las pantallas garantizan un buen control del clima y esto beneficia la calidad de sus productos. Además la instalación de pantallas puede significar un ahorro significativo en los costes de energía. Snelder puede suministrar una gama extensa de pantallas, naturalmente ajustadas a las necesidades del cliente y el tipo de cultivo. Suministramos pantallas que ahorran energía, protegen del sol, de oscurecimiento y de asimilación.

Distinguimos entre dos sistemas de pantalla:
- Sistema de empujar y tirar
- Sistema de hilos tensores.

La ventaja del sistema de hilos tensores es que no se intercepta mucha luz mientras que los sistemas de barras de empujar y tirar del sistema de empujar y tirar si interceptan la luz solar. El sistema de empujar y tirar ejerce menos fuerza en las paredes del invernadero lo que es una ventaja cuando se utilizan varias pantallas. Snelder suministra una gama de partes completa para ambos sistemas, como ser guías del cable, perfiles de pantalla, placas de la sección final, bloques deslizantes, abrazaderas del sobresaliente y abrazaderas de viga. La mayoría de estos productos son producidos dentro de nuestra propia organización.

Nosotros suministramos instalaciones completas de pantalla incluyendo la tela de proveedores importantes. Además nos encargamos del accionamiento mediante cremalleras dentadas o cajas de engranajes de motor.

Instalacja cieniująca pozioma

Podczas budowy szklarni niezbędna jest dobra instalacja cieniujaca. Instalacje cieniujące dbają o właściwe zarządzanie klimatem, a to pozytywnie wpływa na jakość produktów. Ponadto taka instalacja może stanowić znaczną oszczędność kosztów energii. Firma Snelder może dostarczyć szeroki asortyment ekranów zaciemniających; oczywiście dostosowanych do potrzeb klienta i wyboru hodowanych roślin. Dostarczamy osłony energooszczędne, przeciwsłoneczne, zaciemniające i asymilacyjne.

Wyróżniamy dwa systemy zaciemniania:
- system ciągnąco-pchający
- system linkowy.

Zaletą systemu linkowego jest to, że nie zabiera on zbyt dużo światła, tak jak rurki systemu ciągnąco-pchającego. Ale z drugiej strony system ciągnąco-pchający wywiera mniej siły na fasady, co jest zaletą przy użyciu większej ilości zaciemniaczy. Firma Snelder dostarcza kompletny asortyment części do obu systemów, jak np. prowadnice drutu, profile zaciemniaczy, płyty fasad szczytowych, bloki ślizgowe, zawieszenia i klamry zawieszeniowe. Większość z tych części produkujemy w zakresie własnym.

Dostarczamy kompletne instalacje zaciemniania, wraz z materiałem przodujących producentów. Ponadto dostarczamy napęd za pomocą zębatek lub motoreduktorów.

Horizontale schermsystemen

Trekdraadsysteem Venlo kas

Bij het trekdraad-systeem zorgt een aandrijfbuis met spanbussen, waarop staalkabels worden op- en afgewikkeld, voor de horizontale beweging van het schermprofiel tussen de tralies. Het op het dradenbed rustende doek monteren we aan het schermprofiel dat tussen de tralies beweegt.

Om een scherminstallatie energiedicht af te sluiten wordt een slipelement onder het schermprofiel gemonteerd. Dit slipelement heeft een instelbare slipkracht en compenseert het krimpen en uitzetten van de kas.

Wire screen system Venlo greenhouse

In the pull-wire system, a drive tube with wire tensioners, on which steel cables are coiled and uncoiled, takes care of the horizontal movement of the screen profile between the profiles. The cloth on the wire bed is fastened to the screen profile that moves between the profiles.

To provide an energy-tight seal for a shading installation, delay units are mounted under the shading profile. This bracket has an adjustable slip tension and compensates for greenhouse shrinkage and expansion.

Drahtschirmsystem für Venlo Gewächshäuse

Beim Seilzugsystem gewährleistet ein Antriebsrohr mit Spannbuchsen, auf das die Zugseile auf- und abgewickelt werden, die horizontale Bewegung des Schirmprofils zwischen den Gitterbindern. Das auf dem Drahtnetz ruhende Gewebe montieren wir am Schirmprofil, das zwischen den Gitterträgern angebracht ist.

Damit die Schattieranlage ohne Energieverluste abschließt, wird unter dem Schirmprofil ein Gleitblock montiert. Dieser Gleitblock hat eine einstellbare Rutschkraft und kompensiert das Schrumpfen und Ausdehnen des Gewächshauses.

Système d'écran à câble serre type venlo

Pour le système à câble de traction, un tube d'entraînement avec des manchons tendeurs sur lequel des câbles en acier sont enroulés et déroulés assure le déplacement horizontal du profilé d'ombrage entre les poutres à treillis. La toile posée sur un réseau de fils est fixée sur le profilé d'ombrage qui se déplace entre les poutres à treillis.

Afin d'éviter les pertes énergétiques de l'installation d'ombrage, un chien est monté sous le profilé d'ombrage. La force de glissement du chien est réglable, afin de compenser la contraction et le gondolement de la serre.

Sistema de tracción de los invernaderos tipo venlo

El sistema de hilos tensores tiene un tubo de accionamiento con bus tensor, en los que se enrollan o desenrollan los cables de acero, para el movimiento horizontal del perfil de pantalla entre las vigas enrejadas. La tela que descansa sobre una cama de hilos se monta sobre el perfil de pantalla que se mueve entre las vigas enrejadas.

Se monta un bloque deslizante debajo del perfil de pantalla para cerrar la instalación de la pantalla de manera que no se pierda energía. El bloque deslizante tiene una fuerza deslizante ajustable y compensa el encogido y expandido del invernadero.

System linkowy do szklarni typu venlo

W systemie linkowym napęd z napinaczami, na które nawijane są kable stalowe, zapewnia poziomy ruch profilu zaciemniacza między kratkami. Materiał opierający się na linkach montujemy na profilu poruszającym się między kratkami.

Aby instalację cieniującą zamknąć w sposób energooszczędny, pod profilem montowany jest blok ślizgowy. Blok ma regulowaną moc i kompensuje zmiany powodowane kurczeniem się szklarni.

Trekdraadsysteem Venlo kas

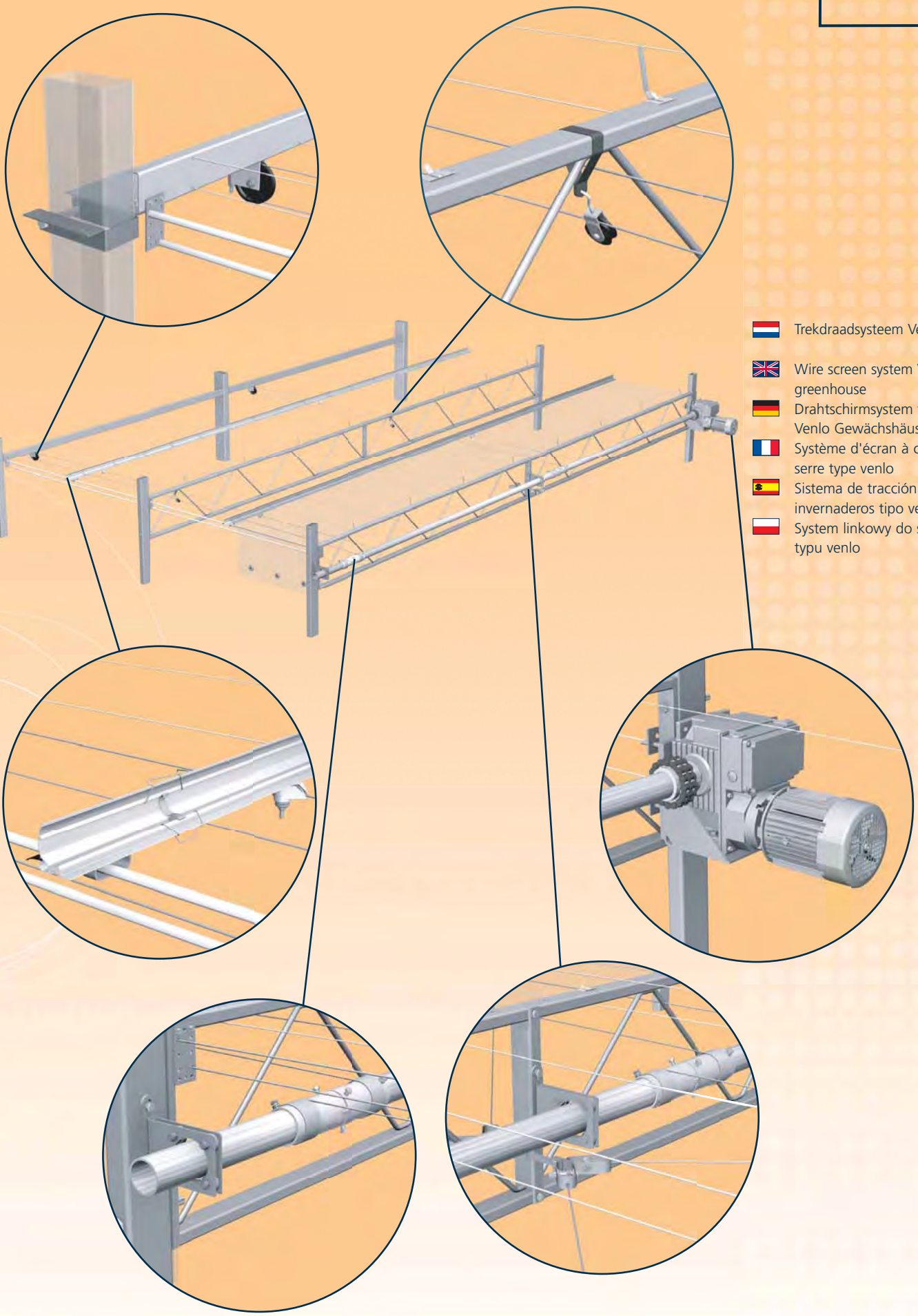

Trekdraadsysteem Venlo kas

Wire screen system Venlo greenhouse

Drahtschirmsystem für Venlo Gewächshäuse

Système d'écran à câble serre type venlo

Sistema de tracción de los invernaderos tipo venlo

System linkowy do szklarni typu venlo

Horizontale schermsystemen

Trekdraadsysteem foliekas

Ook voor kassen zonder tralieliggers, zoals bij bepaalde types foliekassen, heeft Snelder een passend schermsysteem. In dergelijke gevallen gebruiken we een 19 mm buis als schermprofiel, waaraan we de diverse onderdelen, zoals zadelklemmen, doekstoppers, buisklemmen en draadophouders klemmen. De aandrijving is identiek aan die van het trekdraad-systeem voor Venlo-kassen.

Wire screen system poly houses

Snelder has a suitable shading system for greenhouses without trusses, such as in certain types of poly greenhouses. On the screen profile, a 19 mm tube, saddle clamps, cloth stoppers, tube clips and wire holders are fastened. The drive is identical to that of the pull-wire system for Venlo greenhouses.

Drahtschirmsystem für Foliengewächshäuser

Für Gewächshäuser ohne Gitterträger wie z. B. bei bestimmten Foliengewächshäusern bietet Snelder eine geeignete Schattieranlage. In solchen Fällen verwenden wir ein 19 mm Rohr als Schirmprofil, an dem wir die diversen Komponenten wie z. B. Sattelklemmen, Gewebestopper, Rohrklemmen und Seilhalter befestigen. Der Antrieb ist identisch mit dem des Seilzugsystems für Venlo-Gewächshäuser.

Système d'écran à câble serre a couverture plastique

Pour les serres sans poutre à treillis, comme certains types de serres tunnel, Snelder propose un système d'ombrage adapté. Dans ces cas, nous utilisons un tube de 19 mm comme profilé d'ombrage sur lequel les diverses pièces comme les brides, fixations de toile, collerettes de tuyau et butées de fil sont fixés. L'entraînement correspond à celui du système va-et-vient des serres Venlo.

Sistema de tracción de los invernaderos de polietileno

Snelder también tiene el sistema de pantalla adecuado para invernaderos sin vigas enrejadas como por ejemplo ciertos tipos de invernaderos de polietileno. En estos casos utilizamos un tubo de 19 mm como perfil de pantalla. Algunas piezas como abrazaderas de tubo, detenedores de pantalla, abrazaderas de tubo y soportes de cables se sujetan a este tubo. El accionamiento es idéntico al del sistema de hilo tensor de los invernaderos Venlo.

System linkowy do szklarni foliowej

Również dla szklarni bez kratek, jak np. pewne typy szklarni foliowych, firma Snelder ma odpowiednie systemy zaciemniające. W takich przypadkach korzystamy z rury 19 mm - jako profilu do instalacji cieniujacej, na której zaczepiane są różne części: zaciski nakładkowe, ograniczniki materiału, zaciski rur i ogranicznik drutu. Napęd jest identyczny z systemem linkowym dla szklarni typu Venlo.

+31 (0)30 261 5601 +31 (0)30 262 2384 info@snelder.nl www.snelder.nl

Trekdraadsysteem foliekas

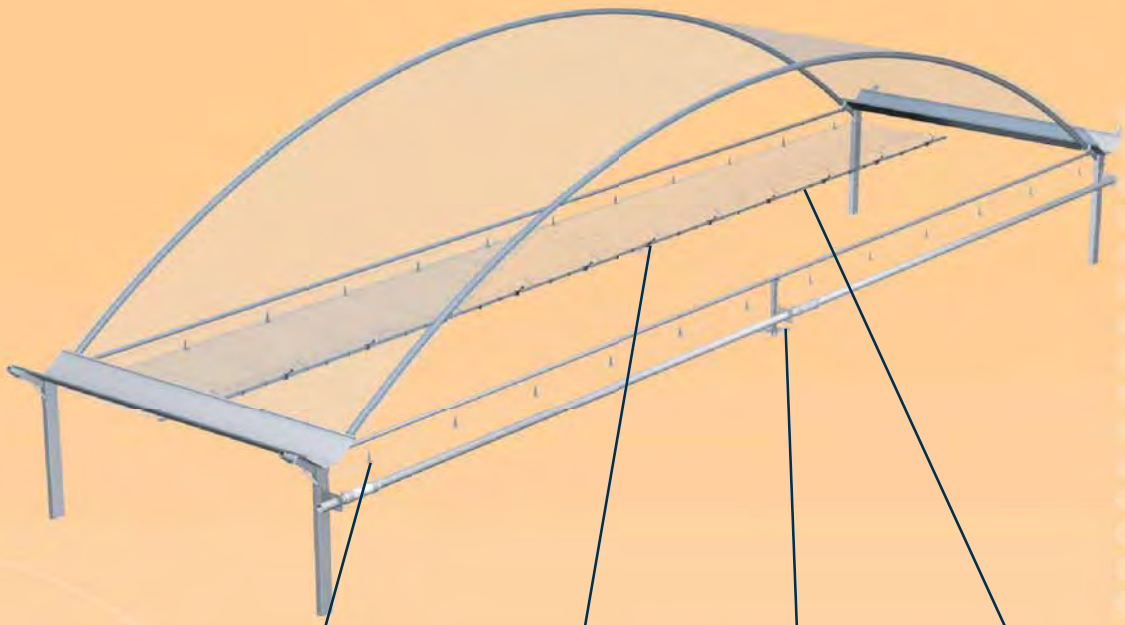

Trekdraadsysteem foliekas

Wire screen system Poly houses

Drahtschirmsystem für Foliengewächshäuser

Système d'écran à câble serre a couverture plastique

Sistema de tracción de los invernaderos de polietileno

System linkowy do szklarni foliowej

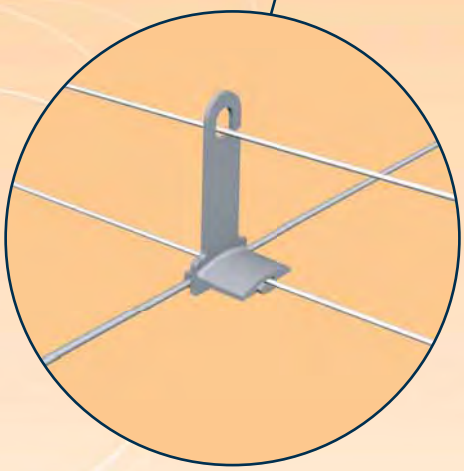

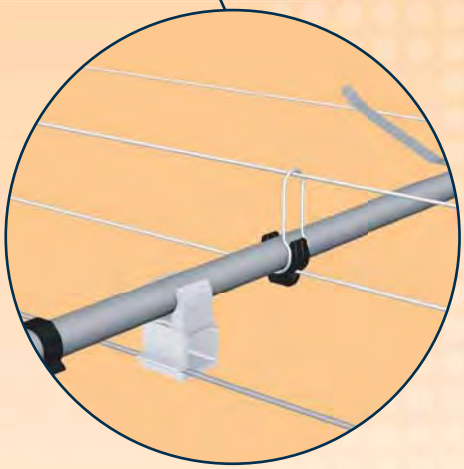

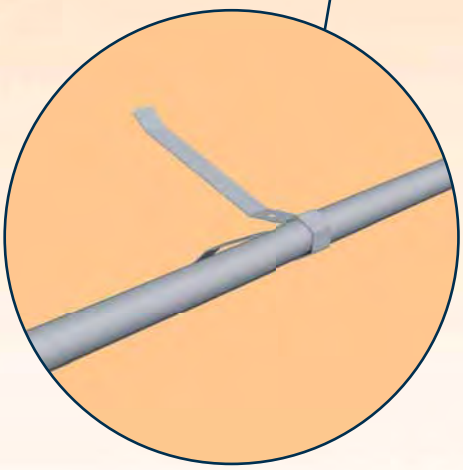

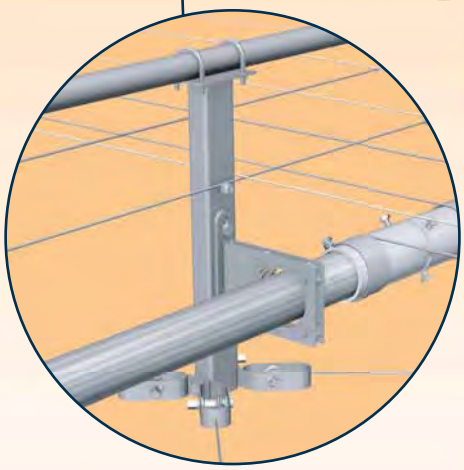

Horizontale schermsystemen

Trek-duwsysteem

Bij het trek-duwsysteem wordt het schermsysteem door tandheugels en trek-/duwbuizen bediend. Deze zijn op hun beurt weer aan het tussen de tralies getrokken schermprofiel gekoppeld. De diabolowielbeugels zorgen voor de geleiding van de trek-/duwbuis. Voor het afschermen van een korter (eind)vak zet Snelder een speciale 4-rolsvertrager in.

Push/pull system

In the push/pull system, the shading system is operated by rack-and pinions, and push/pull tubes. These are in turn connected to the screen profile between the trusses. The diabolo wheel brackets guide the push/pull tube. For shading a shorter (end) section, Snelder uses a special 4-roll delay unit.

Zug-/Druck System

Beim Zu-/Schubsystem werden die Schattierschirme durch Zahnstangen und Zug-/Schubstangen bedient. Diese sind ihrerseits ebenfalls an dem sich zwischen den Gitterträgern bewegenden Schirmprofil befestigt. Die Bügel der Diabolorollen bilden die Führung der Zug-/Schubstange. Für die Schattierung eines kürzeren (End-) Feldes verwendet Snelder einen speziellen4-Rollenverzögerer.

Système d'écran de poussé/traction par crémaillères

Pour le système va-et-vient, le système d'ombrage est actionné par des crémaillères et des tubes va-et-vient. Ces derniers sont connectés aux profilés d'ombrage tirés entre les poutres à treillis. Les étriers "diabolos" guident les tubes va-et-vient. Pour l'ombrage des trames plus courtes (d'extrémité), Snelder fait appel à un ralentisseur spécial à 4 rouleaux (retard de trame).

Sistema push-pull

El sistema de pantalla funciona mediante cremalleras dentadas y barras de empujar y tirar en el caso del sistema de empujar y tirar. Estas se acoplan al perfil de pantalla que se estira entre las vigas enrejadas. Las abrazaderas diábolo aseguran el guiado de la barra de empujar y tirar. Snelder utiliza un retrasador de 4 rodillos especial para proteger una sección (final) más corta.

System ciągnąco - pchający

W systemie popychania/zwijania system zaciemnienia jest obsługiwany przez stojaki i rury popychania/zwijania. Są one na skręcie łączone z umieszczonym między prętami profilem zaciemnienia. Koła diabolo są odpowiedzialne za prowadzenie rury popychania/zwijania. Do zaciemnienia krótszej (końcowej) części firma Snelder wprowadziła specjalny 4-rolkowy spowalniacz.

+31 (0)30 261 5601 +31 (0)30 262 2384 info@snelder.nl www.snelder.nl

Trek-duwsysteem

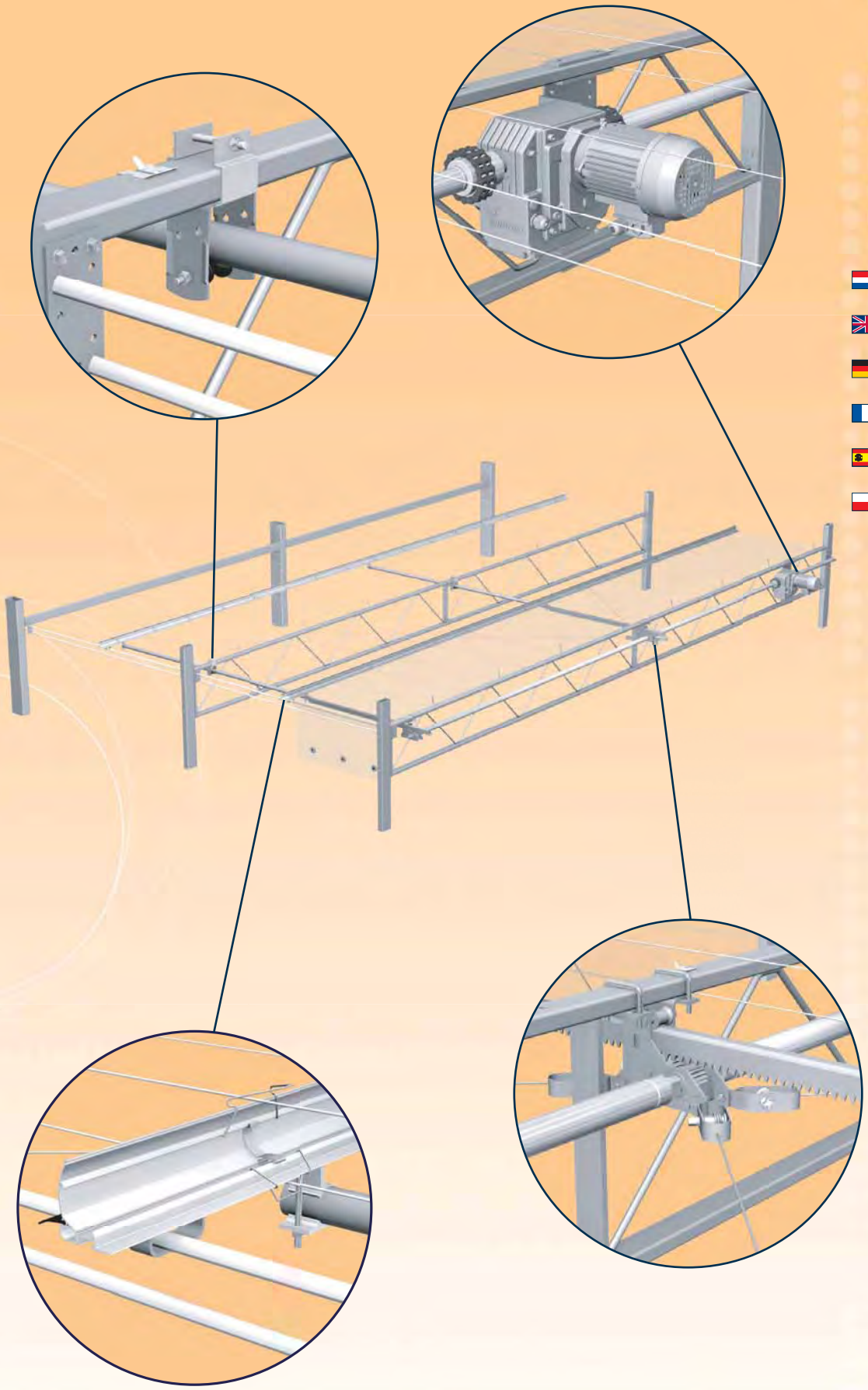

Trek-duwsysteem

Push/pull system

Zug-/Druck System

Système d'écran de poussé/ traction par crémaillères

Sistema push-pull

System ciągnąco - pchający

Trek-duwsysteem pasvak

Trek-duwsysteem Pasvak

Push/pull system - End bay

Zug-/Druck System - End Folder

Système d'écran de poussé/traction - Compartment de fin

Sistema push-pull - seccion final

System ciągnąco - pchający

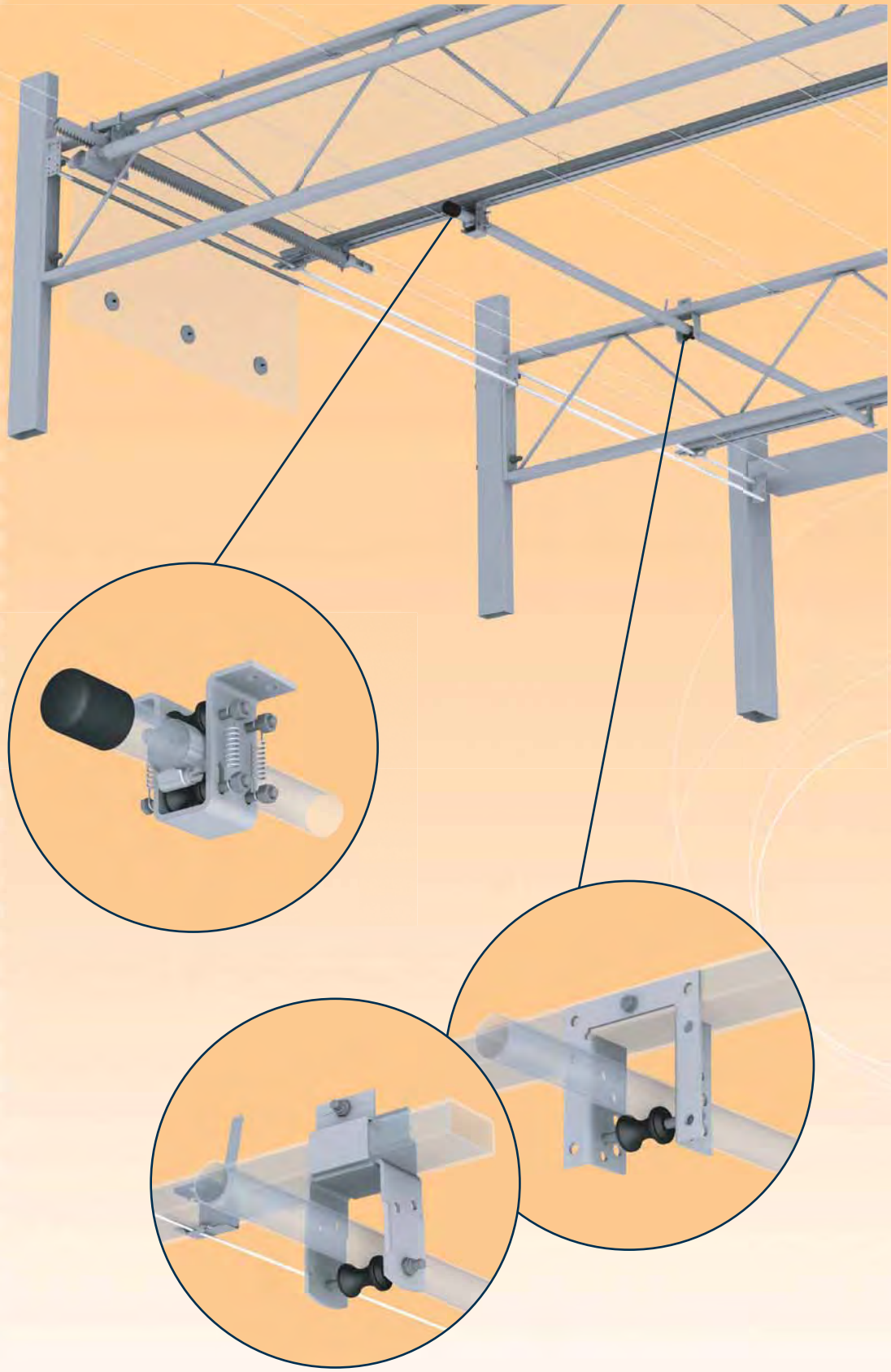

Snelder
+31 (0)30 261 5601 +31 (0)30 262 2384 info@snelder.nl www.snelder.nl

Horizontale scherming - afhang

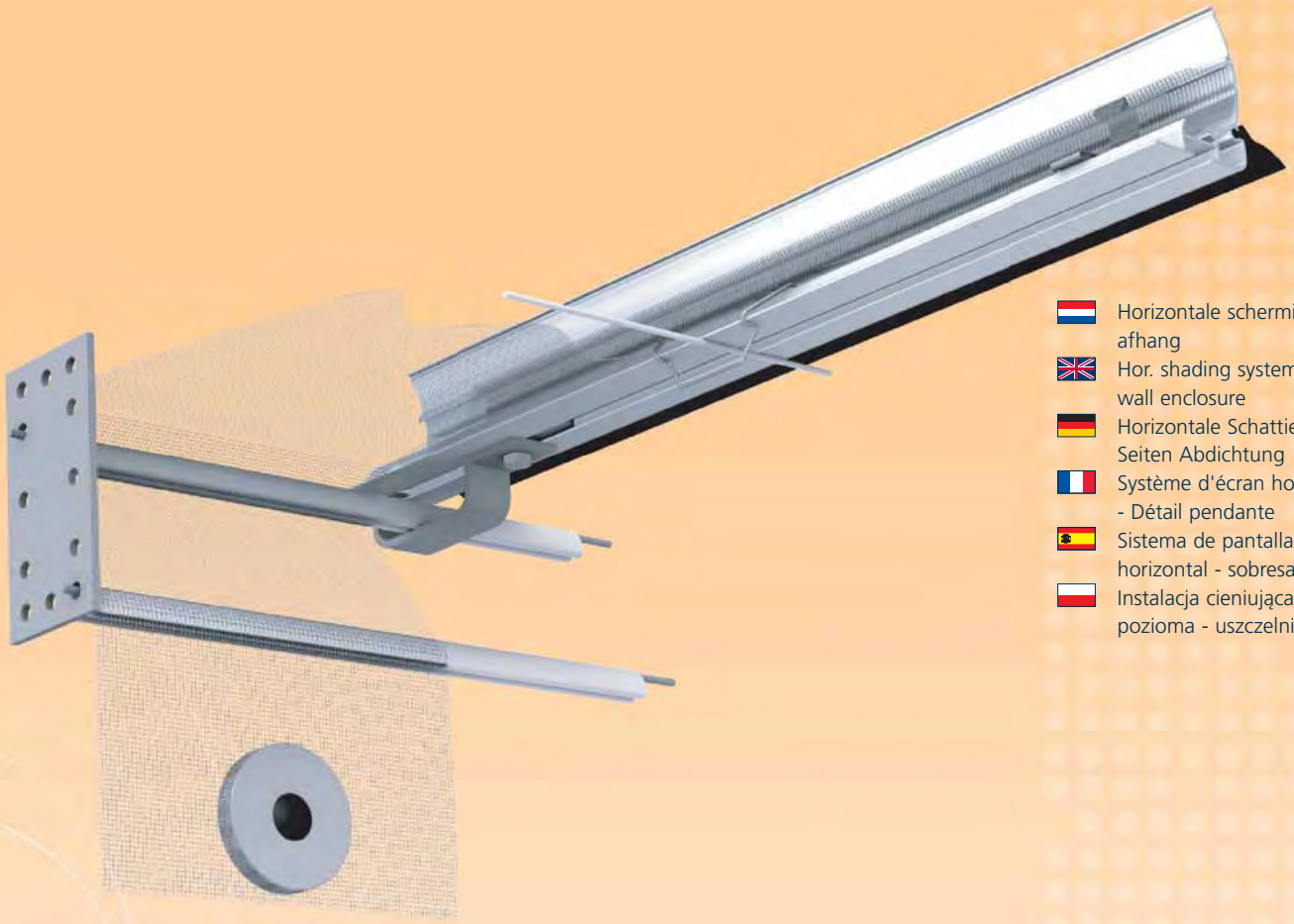

Horizontale scherming - afhang
Hor. shading system - Side wall enclosure
Horizontale Schattierrungen Seiten Abdichtung
Système d'écran horizontal - Détail pendante
Sistema de pantalla horizontal - sobresaliente
Instalacja cieniująca pozioma - uszczelnienie

SCHERMPROFIEL SC, ALUMINIUM

Makkelijk te monteren aluminium profiel voor scherming of verduistering.

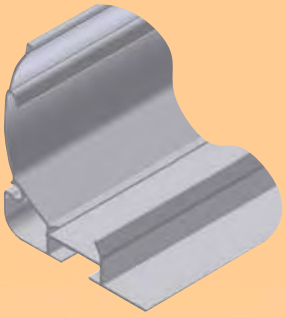

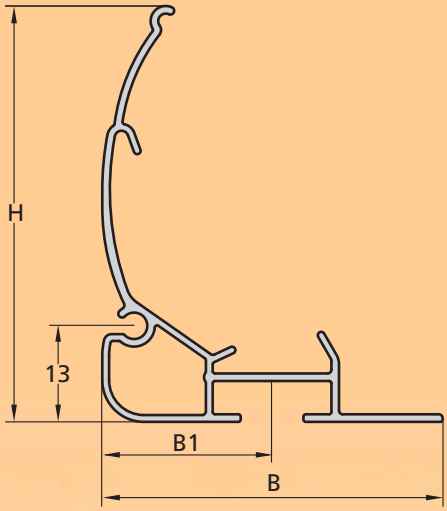

SchermprofieL SC,

Screen profile SC

Schirmprofil SC

Profile écran SC

Perfil de pantalla SC

Profil instalacji cieniujacej SC

Art. no.	Omschrijving	B (mm)	B 1 (mm)	H (mm)	L (mm)	m/L (kg)
1632090	SCHERMPROFIEL SC B45\H55\L6400 ALU.	45	22,5	55	6400	2,597
1632091	SCHERMPROFIEL SC B45\H55\L8000 ALU.	45	22,5	55	8000	3,247
1632092	SCHERMPROFIEL SC B57\H55\L6400 ALU.	57	34,5	45	6400	2,753
1632093	SCHERMPROFIEL SC B57\H45\L8000 ALU.	57	34,5	45	8000	3,441
1632084	SCHERMPROFIEL SC B60\H55\L8000 ALU.	60	37,5	55	8000	5,289
1632085	SCHERMPROFIEL SC B60\H55\L9600 ALU.	60	37,5	55	9600	6,347

SCHERMPROFIEL HF, ALUMINIUM

Profiel met knijprand voor grote vakken en zware verduisteringsinstallaties.

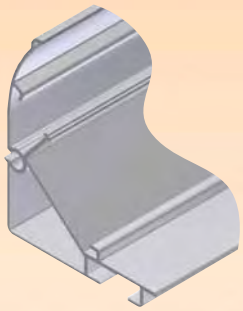

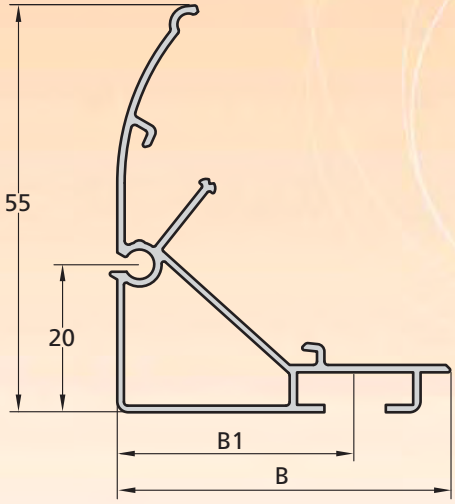

SchermprofieL HF,

Screen profile HF

Schirmprofil HF

Profile écran HF

Perfil de pantalla HF

Profil instalacji cieniujacej HF

Art. no.	Omschrijving	B (mm)	B1 (mm)	L (mm)	m/L (kg)
1632030	SCHERMPROFIEL HF B45\H55\L6400 ALU.	45	32	6400	2,963
1632031	SCHERMPROFIEL HF B45\H55\L8000 ALU.	45	32	8000	3,704
1632040	SCHERMPROFIEL HF B57\H55\L6400 ALU.	57	44	6400	3,303
1632041	SCHERMPROFIEL HF B57\H55\L8000 ALU.	57	44	8000	4,129

+31 (0)30 261 5601 +31 (0)30 262 2384 info@snelder.nl www.snelder.nl

AFSLUITRUBBER

Soepel rubber voor een energie- en lichtdichte sluiting van de scherminginstallatie.

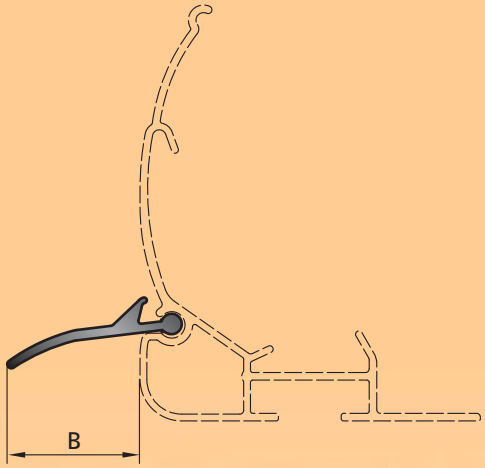

Art. no.	Omschrijving	B (mm)	L (m)	m/L (kg)
8331129	AFSLUITRUBBER + KOORD ZWART 15	15	200	6,6
8331130	AFSLUITRUBBER + KOORD ZWART 20	20	200	12,9
8331131	AFSLUITRUBBER ZWART 35	35	100	10,7

Afsluitrubber

Rubber seal

Dichtlippe aus Gummi

Gummi de fermer

Sello de goma

Uszczelka gumowa

DRAADGELEIDER, RVS

Ter bevestiging van de steun- en opwaaidraad aan het schermprofiel (Ø 1,4 mm).

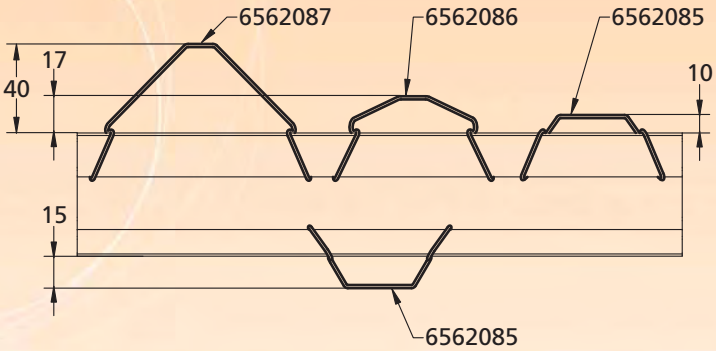

Art. no.	Omschrijving	m/1000 (kg)	
6562085	SC-HF DRAADGELEIDER LAAG RVS	1,72	50
6562086	SC-HF DRAADGELEIDER MIDDEL RVS	2,34	50
6562087	SC-HF DRAADGELEIDER HOOG RVS	2,71	50

Draadgeleider

Guide clip for screenprofile

Führungshaken für Schattierungsprofil

Guide câble pour profilé d'écran

Guía del cable

Prowadnica żyłki instalacji cieniującej

DOEKCLIP SC, RVS

Ter bevestiging van het schermdoek aan het SC schermprofiel.

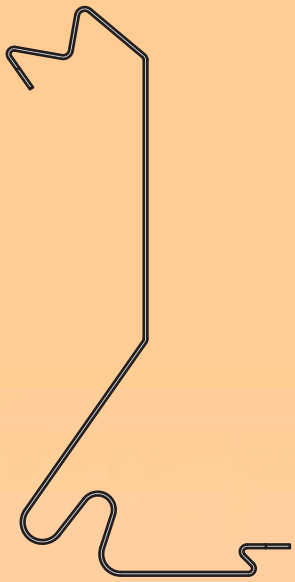

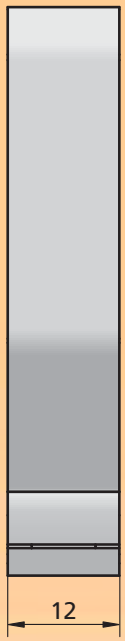

- Doekclip SC
- Cloth clip, SC
- Gewebe Clip, SC
- Clip pour toile, SC
- Recogedor de pantalla SC
- Spinka do materiału SC

Art. no.	Omschrijving	m/1000 (kg)	
6562084	DOEKCLIP SC RVS	2,68	5000

KNIJPER, KUNSTSTOF

Voor het bevestigen van het schermdoek aan het (HF) profiel of draad.

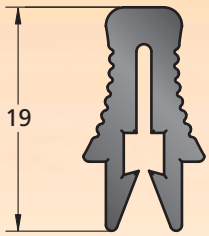

- Knijper, kunststof
- Peg, plastic
- Gewebeklemme, kunststoff
- Pince pour toile, plastique
- Pinza de plástico
- Spinka do materiału, plastik

Art. no.	Omschrijving	m/1000 (kg)	
1031100	KNIJPER KNST.	1,017	1000

Snelder
+31 (0)30 261 5601 +31 (0)30 262 2384 info@snelder.nl www.snelder.nl

KNIJPER, RVS

Voor het bevestigen van het schermdoek aan het (HF) profiel of draad.

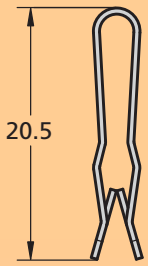

Art. no.	Omschrijving	m/1000 (kg)	
6531009	KNIJPER RVS	1,29	10.000

- Knijper, RVS
- Peg, stainless steel
- Gewebeklemme, rostfrei
- Pince pour toile, inox
- Pinza de acero inoxidable
- Spinka do materiału

DRAADGELEIDER, KUNSTSTOF

Ter ondersteuning van de steundraad in het schermprofiel.

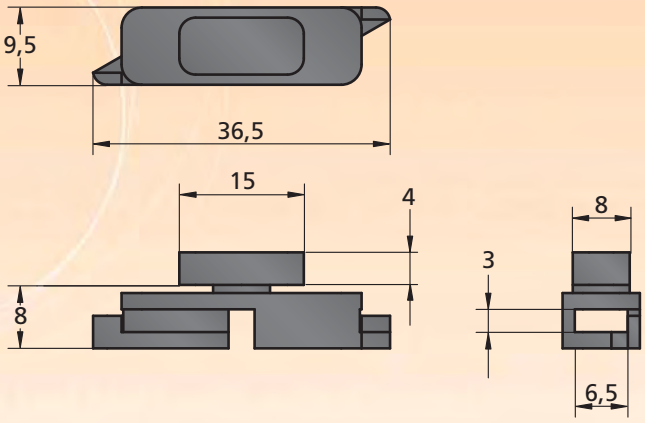

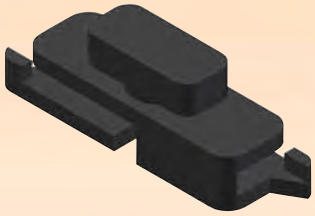

Art. no.	Omschrijving	m/1000 (kg)	
1062081	DRAADGELEIDER KNST.	1,94	1000

- Draadgeleider, kunststof
- Wireguide clip for profile
- Führungshaken für Profil
- Guide câble pour profilé
- Guía del cable de plástico
- Zacisk prowadzący żyłkę

DRAADKLEMSET BUIS 19 MM, ALUMINIUM

Voor de bevestiging van 19 mm buis aan de trekdraad.

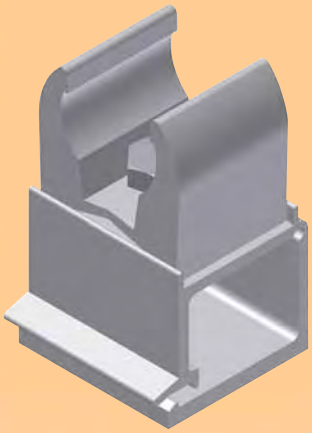

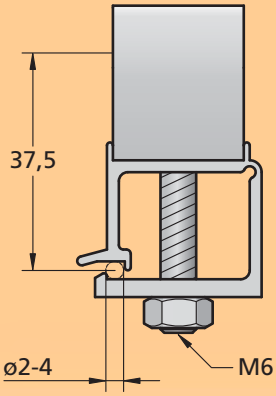

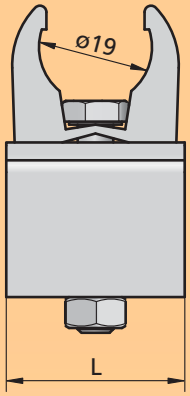

Draadklemset buis 19 mm,

Coupling set wirescreen for tube 19 mm

Verbindungssatzt (Drahtseil) für 19 mm Rohr

Jeu de raccordement entre câble et tube 19 mm

Conjunto de abrazaderas del cables del tubo de 19 mm

Zestaw do zaciskania linki do rury 19 mm

Art. no.	Omschrijving	L (mm)	m (kg)	
0231040	DRAADKLEMSET 19\L30	30	0,05	400
0231041	DRAADKLEMSET 19\L45	45	0,056	300

DRAADKLEMBLOK, ALUMINIUM

Voor de bevestiging van het schermprofiel aan de trekdraad.

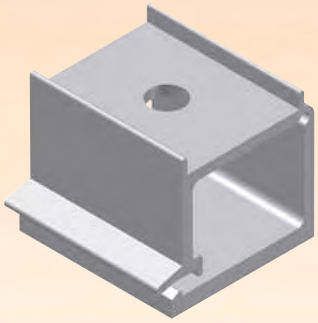

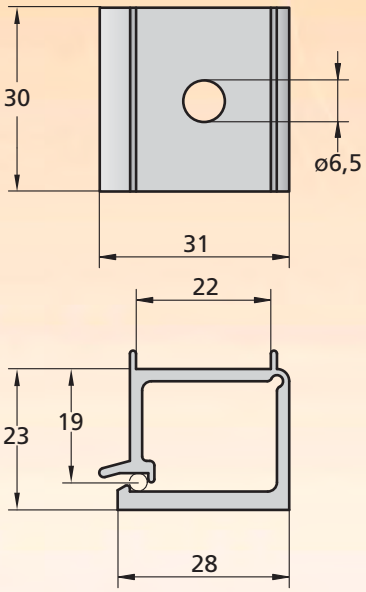

Draadklemblok

Clamping block for drive wire

Klemmbock für Drahtseil

Pièce de raccordement pour câble de traction

Bloque de sujeción del cable

Blok zaciskający linkę

Art. no.	Omschrijving	L (mm)	m (kg)	
1681005	DRAADKLEMBLOK 30 ALU.	30	0,02	750
1681006	DRAADKLEMBLOK 45 ALU.	45	0,027	500

+31 (0)30 261 5601 +31 (0)30 262 2384 info@snelder.nl www.snelder.nl

DRAADKLEMBLOK VLAK, ALUMINIUM

Voor de bevestiging van het schermprofiel aan de trekdraad.

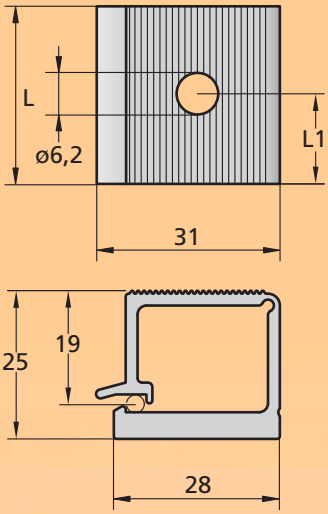

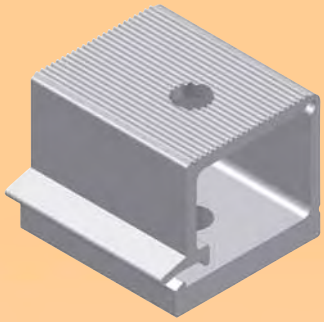

Art. no.	Omschrijving	L (mm)	L1 (mm)	m (kg)	
1681001	DRAADKLEMBLOK VLAK 30 ALU.	30	15	0,018	750
1681004	DRAADKLEMBLOK VLAK 40 ALU.	40	11	0,027	500

Draadklemblok vlak

Clamping block for drive wire, flat

Klemmbock für Drahtseil, flach

Pièce de raccordement pour câble de traction, plat

Bloque de sujeción del cable plano

Płaski blok zaciskający linkę

ZADELKLEM BUIS 19 MM, ALUMINIUM

Onderdeel van draadklemset en te gebruiken met hoek- of tafelklem.

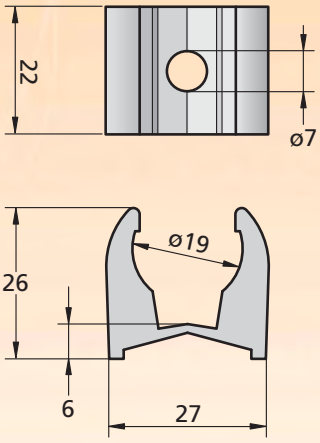

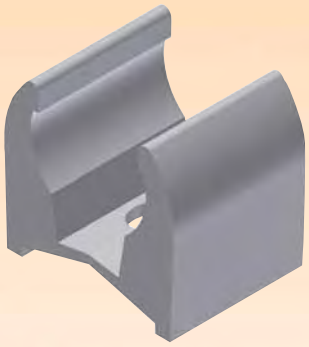

Art. no.	Omschrijving	m (kg)	
1681090	ZADELKLEM 19\L22 ALU.	0,019	1000

Zadelklem buis 19 mm

Sadle clamp for tube 19 mm

Sattelklemme für 19 mm Rohr

Étrier pour tube 19 mm

Abrazadera de tubo de 19 mm

Zacisk nakładkowy do rury 19 mm

SLIPELEMENT ABS

Instelbaar slipblok om een goede afsluiting tussen scherm en kas te garanderen.

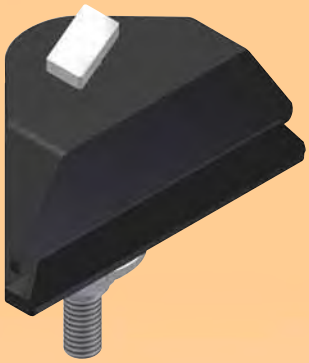

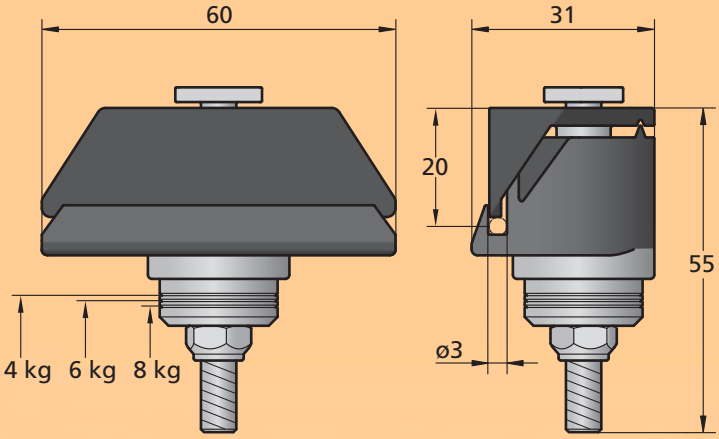

Slipelement ABS

Slip block ABS system

Verzögerungselement ABS System

Pièce de retard ABS système

Elemento de retraso del sistema ABS

Element ślizgowy ABS

Art. no.	Omschrijving	m (kg)	
0131070	SLIPELEMENT ABS	0,053	300

SLIPELEMENT SC

3 standen instelbaar slipblok voor SC profiel.

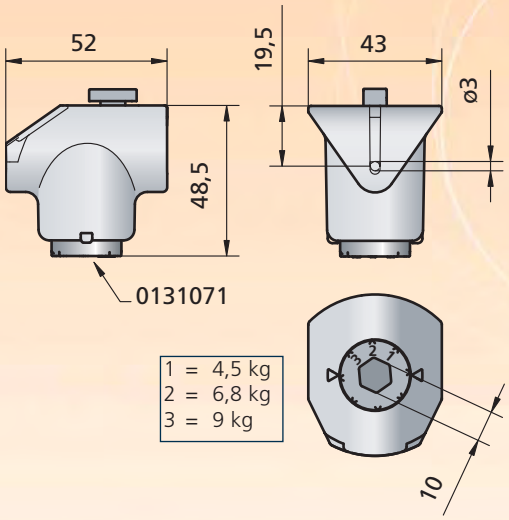

Slipelement SC

Slip block SC System

Verzögerungselement SC System

Pièce de retard SC système

Elemento de retraso del sistema SC

Element ślizgowy SC

Art. no.	Omschrijving	m (kg)	
0131071	SLIPELEMENT SC	0,046	300

Snelder
+31 (0)30 261 5601 +31 (0)30 262 2384 info@snelder.nl www.snelder.nl

KOPPELSTRIP, VERZINKT

Voor het koppelen van schermprofielen.

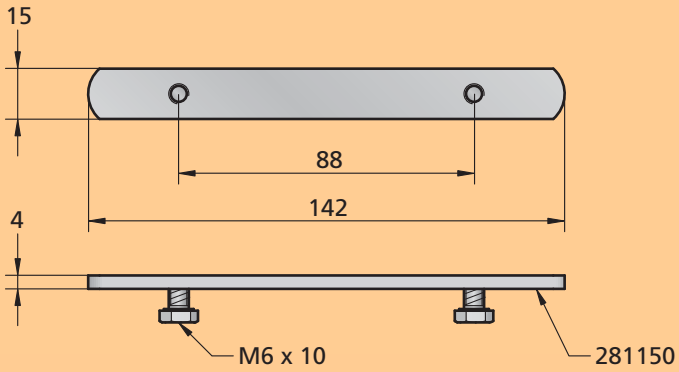

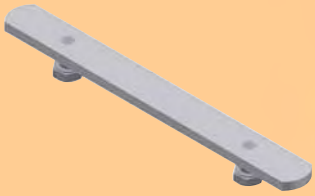

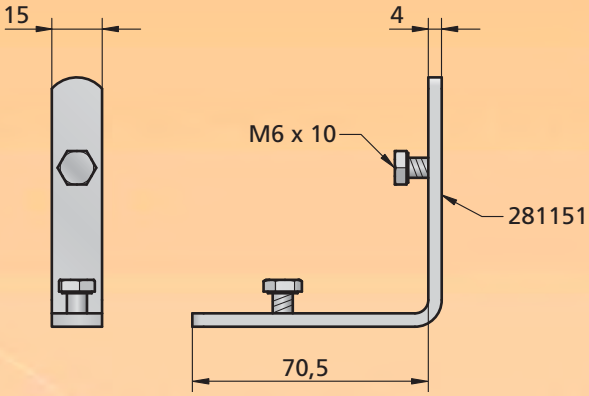

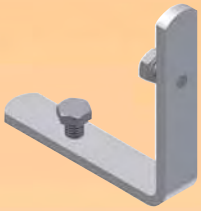

- Koppelstrip
- Coupling plate
- Verbindungsplatte
- Raccord pour profilé
- Tira de acople
- Płytka łącząca

Art. no.	Omschrijving	m (kg)
0281152	KOPPELSTRIP L 142x4 VERZ.	0,06
0281051	KOPPELSTRIP L 70,5x4 HAAKS VERZ.	0,06
6591231	TAPBOUT M6x10 A2 ISO 4017 RVS	0,0043

HAMERKOPBOUT M6, VERZINKT

Voor het klemmen van diverse constructies.

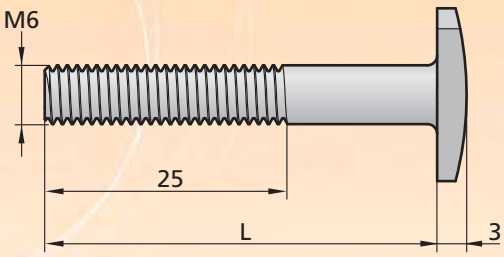

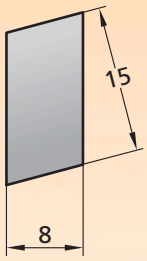

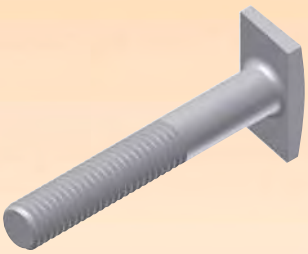

Art. no.	Omschrijving	L (mm)	m (kg)	
5891503	HAMERKOPBOUT M6x40-8x15 VERZ.	40	0,01	1250
5891506	HAMERKOPBOUT M6x75-8x15 VERZ.	75	0,018	750

- Hamerkopbout M6, verzinkt
- Hammerheadbolt M6, galvanized
- Hammerkopfschraube M6, galvanisiert
- Vis-à-tête noyée M6, galvanisé
- Perno de cabeza de martillo M6, galvanizado
- Śruba z płaską główką M6, ocynkowany

HOEKKLEM, ALUMINIUM

Koppelt de trek-/duwstang aan diverse aluminium profielen.

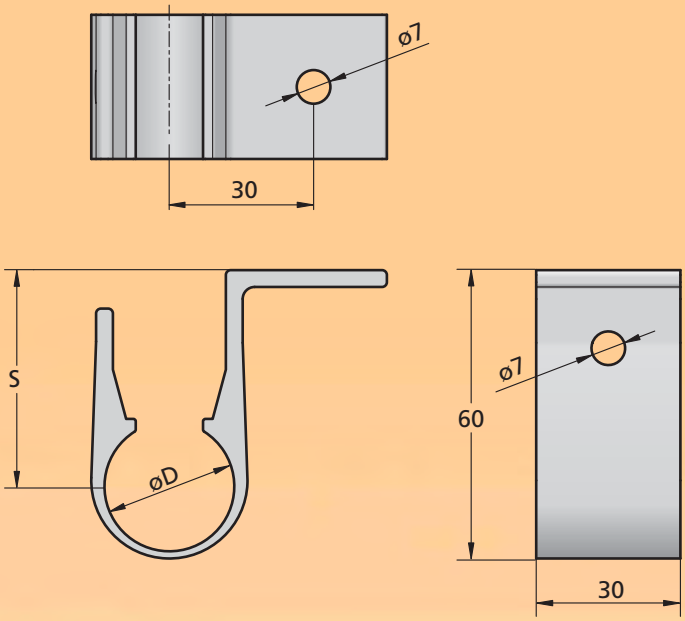

Hoekklem

Clamp 90°

Klemmbügel 90°

Collier d'accouplement à 90°

Abrazadera angular

Zacisk kątowy 90°

Art. no.	Omschrijving	øD (mm)	S (mm)	m (kg)	
1681080	HOEKKLEM 27\S45\L30 ALU.	27	45	0,041	300
1681081	HOEKKLEM 32\S45\L30 ALU.	32	42,5	0,041	250

TAFELKLEM, ALUMINIUM

Koppelt de trek-/duwbuis aan diverse aluminium profielen.

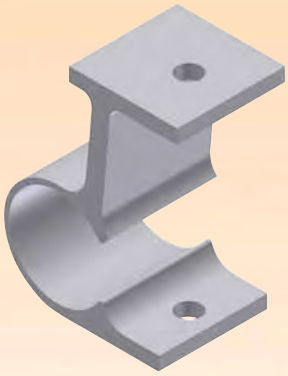

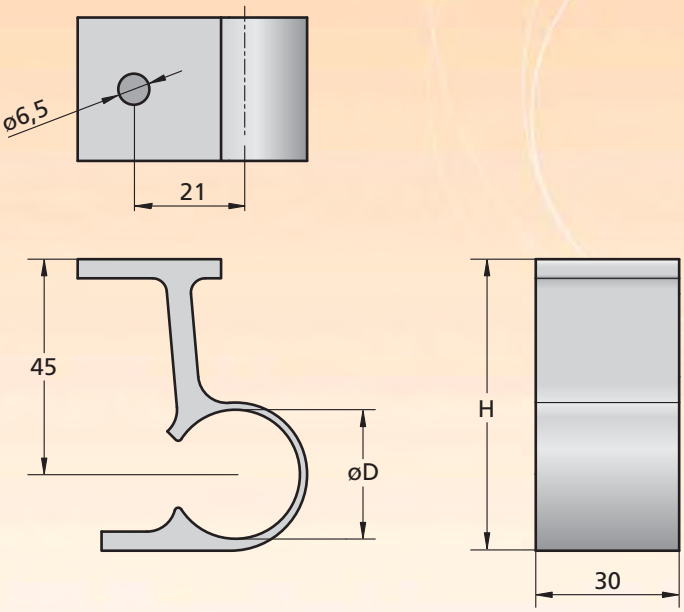

Tafelklem

Table clamp

Tafelklemme

Collier d'accouplement

Abrazadera de mesa

Zacisk płaski

Art. no.	Omschrijving	øD (mm)	H (mm)	m (kg)	
1681085	TAFELKLEM 27\S45\L30 ALU.	27	61	0,041	250
1681086	TAFELKLEM 32\S45\L30 ALU.	32	63,5	0,041	300

DOEKGEWICHT, VERZINKT

Voor het strakhouden van doekbanen, verhindert het uitwaaien van doek uiteinden.

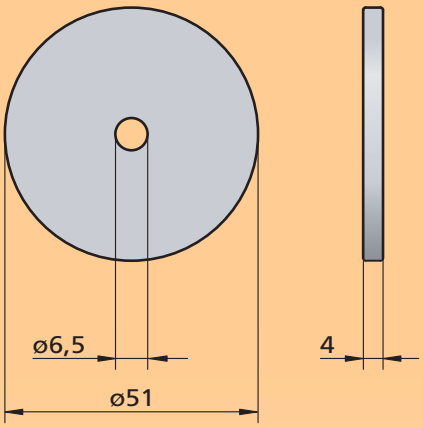

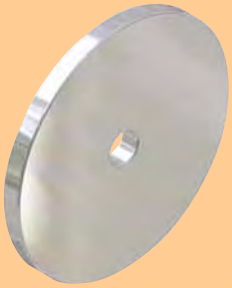

Art. no.	Omschrijving	m (kg)	
4331001	DOEKGEWICHT 51x4\G6,5 VERZ.	0,062	250

Doekgewicht

Weight disc for cloth

Gewichte für Gewebe

Poids pour toile d'écran

Pesas para la pantalla

Ciężarki do tkaniny

PIN, KUNSTSTOF

T.b.v. klemming doekgewicht (set bestaande uit 2 doekgew. & 1 pin).

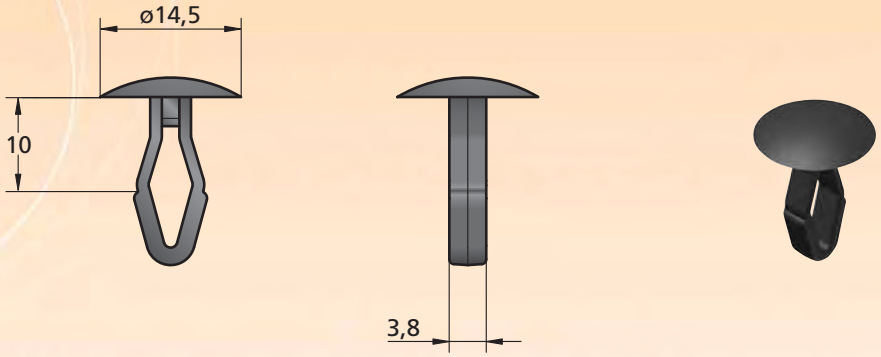

Art. no.	Omschrijving	m/1000 (kg)
0131001	PIN T.B.V. DOEKGEWICHT KNST.	0,52

Pin, kunststof

Pin for screen weight, plastic

Pin für Gewebegewichte aus kunststoff

Goupille pour poids pour toile d'écran

Clavija de plástico

Kołek, plastik

AFHANGPLAAT, ALUMINIUM

Voor het doorvoeren van ommantelde staalkabel t.b.v. afhang.

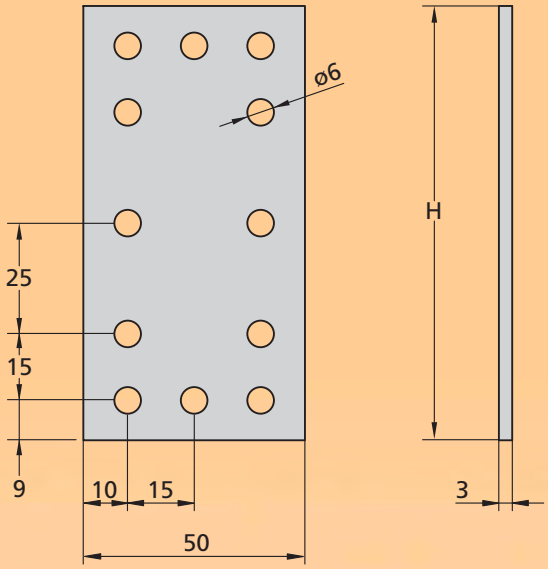

Art. no.	Omschrijving	H (mm)	m (kg)
1623050	AFHANGPLAAT 98x50x3 ALU.	98	0,037
1623051	AFHANGPLAAT 148x50x3 ALU.	148	0,057

Afhangplaat

Overhang plate

Abhängeplatte

Plaque suspendue

Placa sobresaliente

Płytka montażowa do uszczelnienia

AFHANGBEUGEL, ALUMINIUM

Zorgt voor optimale afsluiting aan de zijden van de scherminstallatie (set bestaande uit beugel, koppelstrip & bout).

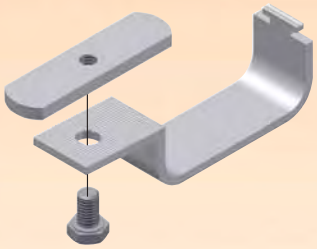

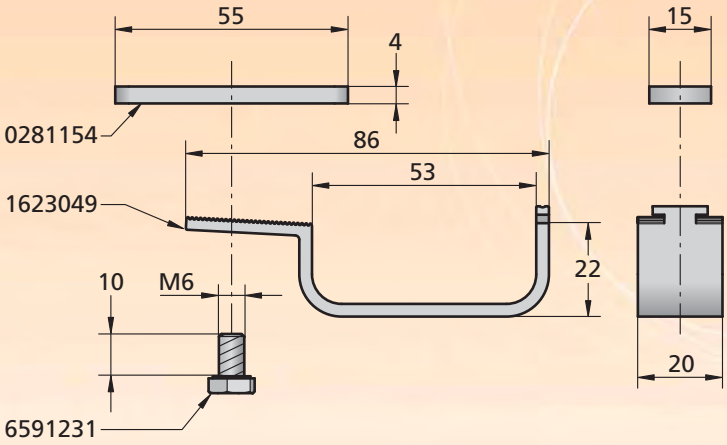

Art. no.	Omschrijving	m (kg)
0281154	KOPPELSTRIP 55x15x4 VERZ.	0,023
1623049	AFHANGBEUGEL 86x22\B20 ALU.	0,019
6591231	TAPBOUT M6x10 A2 ISO 4017 RVS	0,004

Afhangbeugel

Overhang clamp

Abhängebügel

Collier de fixation suspendu

Abrazadera del sobresaliente

Klamra zawieszenia

Snelder
+31 (0)30 261 5601 +31 (0)30 262 2384 info@snelder.nl www.snelder.nl

CLIPBUIS, PVC

Voor de geleiding van doek in de afhang van scherminstallatie.

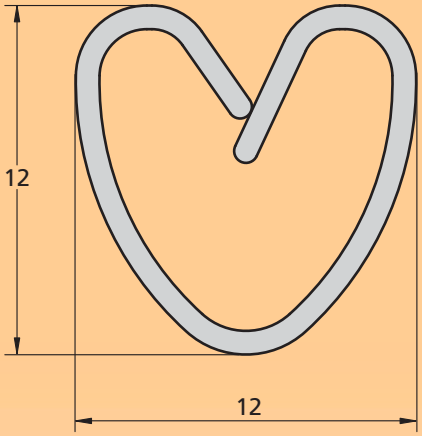

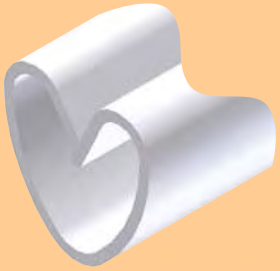

Art. no.	Omschrijving	L (m)	m/L (kg)
0151029	CLIPBUIS 12x12\L4000 PVC	4	0,18
0151030	CLIPBUIS 12x12\L4500 PVC	4,5	0,202
0151032	CLIPBUIS 12x12\L4800 PVC	4,8	0,215
0151031	CLIPBUIS 12x12\L5000 PVC	5	0,225

Clipbuis
Clip-on tube
Clipprofil
Clip pour tube
Tubo con presilla
Rura zaciskowa

SPANTKLEM, RVS

Ter bevestiging van de steundraad aan het spant. Tevens kan aan de bovenkant het doek en de doekstopper geklemd worden.

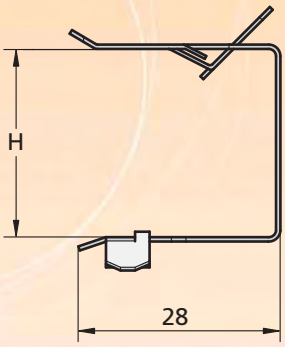

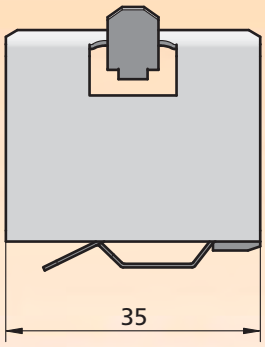

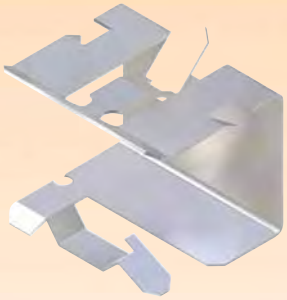

Art. no.	Omschrijving	H (mm)	m (kg)	
6531011	SPANTKLEM 20\B35 RVS	20	0,01	1000
6531012	SPANTKLEM 25\B35 RVS	25	0,011	1000
6531013	SPANTKLEM 30\B35 RVS	30	0,012	1000
6531018	SPANTKLEM 35\B35 RVS	35	0,012	1000
6531014	SPANTKLEM 40\B35 RVS	40	0,013	1000
6531019	SPANTKLEM 45\B35 RVS	45	0,014	1000
6531015	SPANTKLEM 50\B35 RVS	50	0,015	1000
6531020	SPANTKLEM 55\B35 RVS	55	0,016	1000
6531015	SPANTKLEM 60\B35 RVS	60	0,017	1000

Spantklem
Truss clip
Binderklemme
Clip guide sur poutre
Abrazadera de los raíles
Zacisk wiązaniowy

DOEKSTOPPER SPANTKLEM, RVS

Voorkomt dat het doek tegen de trekbuis van het railluchtmechaniek komt.
Te gebruiken in combinatie met spantklem RVS.

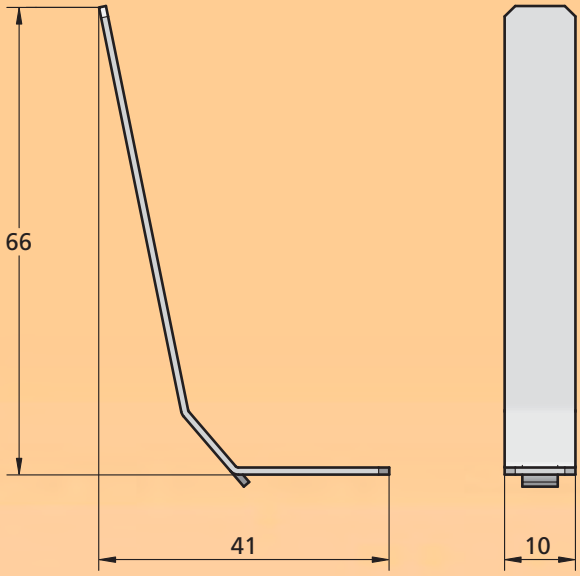

Doekstopper spantklem

Screenfinger for trussclip

Gewebefinger für Klemme

Ramasse toile pour clip guide sur poutre

Abrazadera de los raíles del detenedor de pantalla

Ogranicznik materiału na zacisku wiązaniowym

Art. no.	Omschrijving	m (kg)	
653126	DOEKSTOPPER SPANTKLEM 66\B10 RVS	0,004	5000

DOEKSTOPPER DUBBEL BUIS 19 MM, KUNSTSTOF

Duwt het doek aan de boven- en onderzijde terug bij het openen van het scherm.

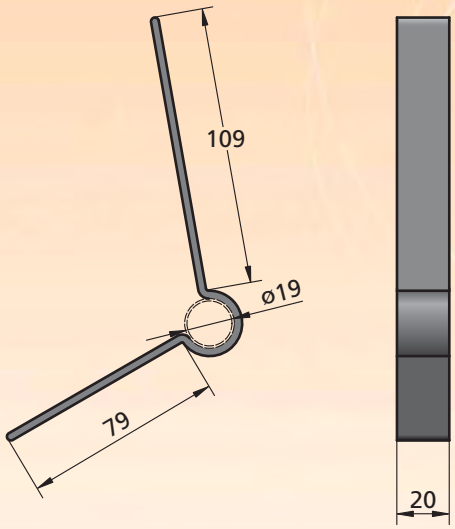

Doekstopper dubbel, buis 19 mm, kunststof

Screenfinger double, for tube 19 mm, plastic

Gewebemitnehmer doppelt für 19 mm Rohr, kunststoff

Ramasse toile double, pour tube 19 mm, plastique

Tubo doble de 19 mm del detenedor de pantalla de plástico

Ogranicznik materiału podwójnej rury 19 mm, plastik

Art. no.	Omschrijving	m (kg)
1031085	DOEKSTOPPER DUBBEL 19\B20 KNST.	0,018

Snelder
+31 (0)30 261 5601 +31 (0)30 262 2384 info@snelder.nl www.snelder.nl

DOEKSTOPPER DUBBEL BUIS 19 MM, RVS

Duwt het doek aan de boven- en onderzijde terug bij het openen van het scherm.

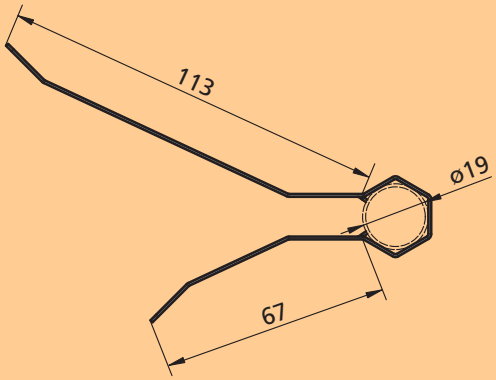

Art. no.	Omschrijving	m (kg)	
6531080	DOEKSTOPPER DUBBEL 19\B15 RVS	0,022	1000

Doekstopper dubbel, buis 19 mm, RVS
Screenfinger double, for tube 19 mm, stainless steel
Gewebemitnehmer doppelt, 19 mm Rohr, rostfrei
Ramasse toile double, tube 19 mm, inox
Tubo doble de 19 mm del detenedor de pantalla de acero inoxidable
Ogranicznik materiału podwójnej rury 19 mm, stal nierdzewna

DOEKSTOPPER 19 MM MET DRAADGELEIDER, KUNSTSTOF

Duwt het doek terug bij het openen van het scherm. Met opwaaidraadgeleider.

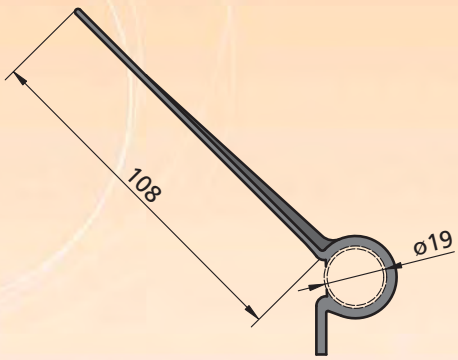

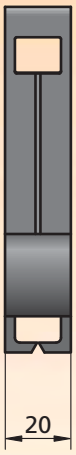

Art. no.	Omschrijving	m (kg)	
1031071	DOEKSTOPPER+DRAADGEL. 19\B20 KNST.	0,01	1000

Doekstopper 19 mm met draadgeleider
Screenfinger with wireguide, for tube 19 mm
Gewebemitnehmer mit Drahtführung, Rohr 19 mm
Ramasse toile avec guide câble, pour tube 19 mm
Detenedor de pantalla de 19 mm con guía del cable
Ogranicznik materiału 19 mm z prowadnicą drutu

MD KLEM, KUNSTSTOF

Voor de verbinding van steundraaden en opwaaidraad.

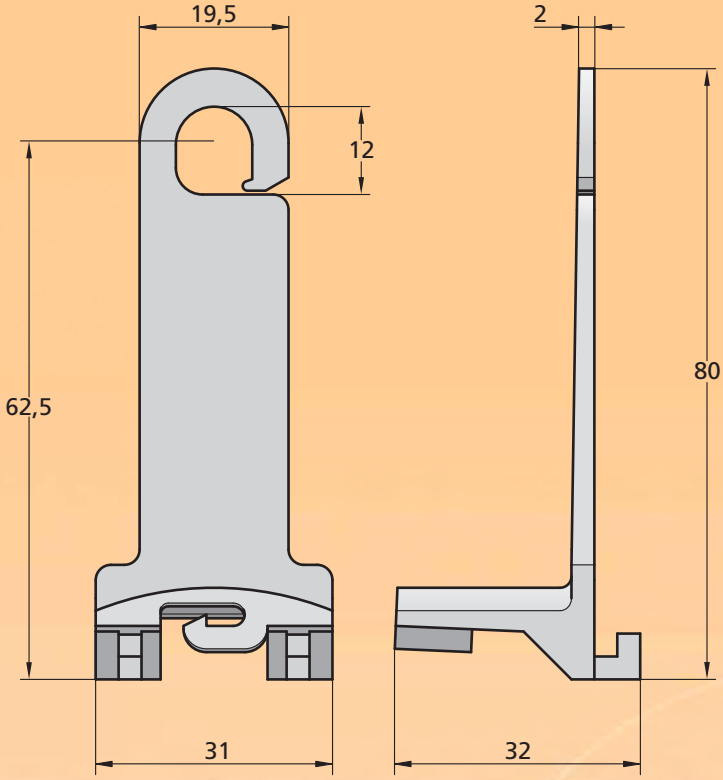

- MD klem
- MD-clamp
- MD-Klemme
- Clips ramasse toile MD
- Abrazadera MD
- Klamra MD

Art. no.	Omschrijving	m (kg)
1062050	MD KLEM KNST.	0,011

TRIPLE SET, KUNSTSTOF

Voor een verbinding van 19 mm buis met steun- en opwaaidraad.
Set bestaand uit oog, s-haak en u-beugel.

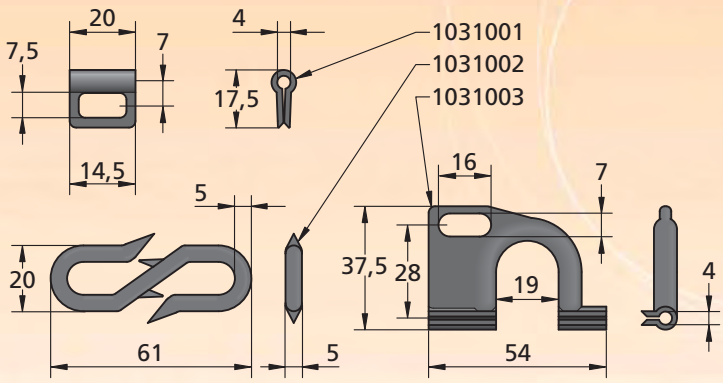

- Triple set
- Triple set, complete
- Triplehaken, komplett
- Crochets triple, complet
- Conjunto triple
- Zestaw trzyczęściowy

Art. no.	Omschrijving	m/1000 (kg)	
1031001	TRIPLE SET, OOG KNST.	1,312	1000
1031002	TRIPLE SET, S-HAAK KNST.	2,936	1000
1031003	TRIPLE SET, U-BEUGEL KNST.	6,893	1000

Snelder
+31 (0)30 261 5601 +31 (0)30 262 2384 info@snelder.nl www.snelder.nl

EIRINGHAAK, KUNSTSTOF

Voor het ophangen van het schermdoek aan een draad.

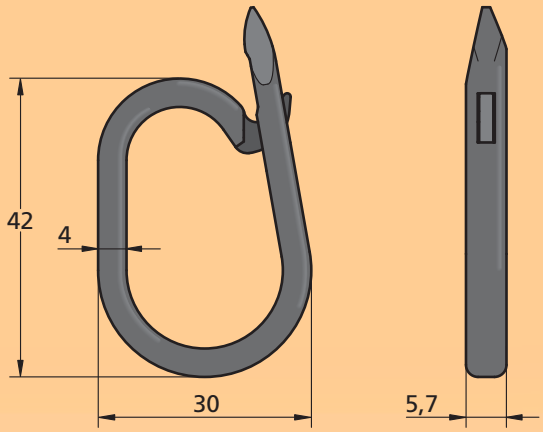

- Eiringhaak
- Screenhook, egg shape
- Gewebehaken,eiförmig
- Crochet pour toile, oval
- Gancho oval
- Hak owalny do tkaniny

Art. no.	Omschrijving	m/1000 (kg)	
0131050	EIRINGHAAK KNST.	3,01	3000

S-HAAK, KUNSTSTOF

Voor het ophangen van het schermdoek aan een draad.

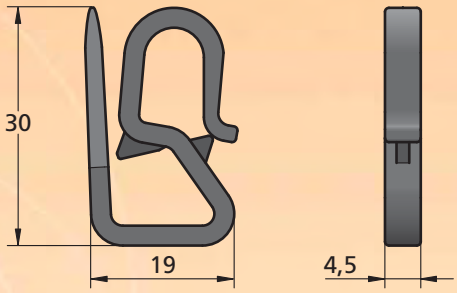

- S-haak
- S-hook
- S-Haken
- Crochet S pour toile
- Gancho S
- Hak S

Art. no.	Omschrijving	m/1000 (kg)	
1031105	S-HAAK KNST.	1,22	6000

SLUITHAAK, KUNSTSTOF

Voor het ophangen van het schermdoek aan een draad.

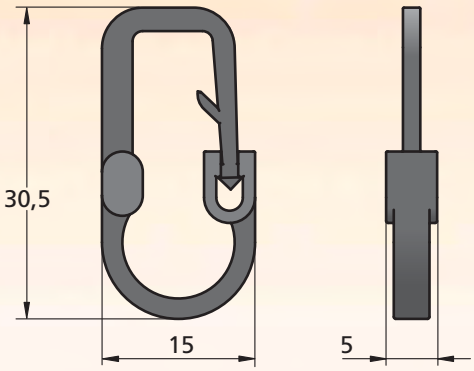

- Sluithaak
- Screenhook with lateral closure
- Gewebehaken mit verschluss
- Crochet pour toile avec fermeture latérale
- Gancho de cierre
- Hak zamykany

Art. no.	Omschrijving	m/1000 (kg)	
0131110	SLUITHAAK KNST.	0,71	10.000

KOPPELING BUIS 19 MM, KUNSTSTOF

Voor het koppelen van niet verjongde buizen.

Koppeling buis 19 mm

Connector tube 19 mm

Kupplung für 19 mm Rohr

Accouplement pour tube 19 mm

Tubo de acoplamiento de 19 mm

Łącznik rurki19 mm prosty

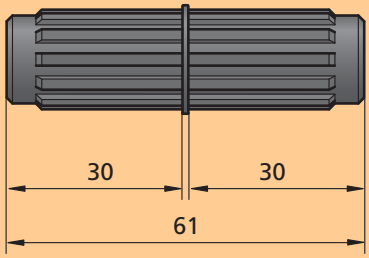

Art. no.	Omschrijving	m (kg)	
1081040	KOPPELING 19x0,8 KNST.	0,013	1250

SCHARNIER BUIS 19 MM, KUNSTSTOF

Voor het onder een hoek koppelen van buizen.

Scharnier buis 19 mm

Connector tube 19 mm, two pieces

Gelenkverbinder für 19 mm Rohr

Accouplement pour tube 19 mm, 2 parties

Bisagra de tubo 19 mm

Łącznik rurki 19 mm pod kątem

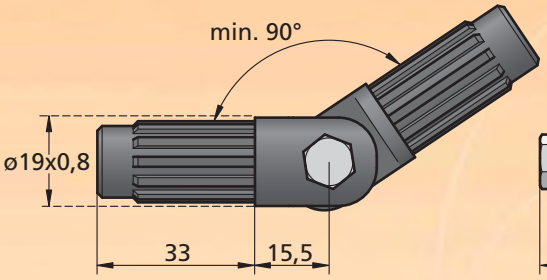

Art. no.	Omschrijving	m (kg)	
0281042	SCHARNIER 19x0,8 KNST.	0,032	600

EINDDOP, KUNSTSTOF

Voor het glad afwerken van het uiteinde van een buis.

Einddop

End cap

Endkappe

Bouchon pour tube

Tapa final

Ogranicznik

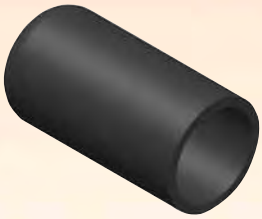

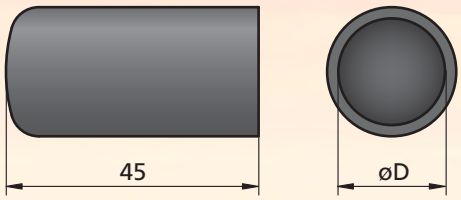

Art. no.	Omschrijving	mm ØD	m (kg)
0151150	EINDDOP 19\L45 KNST.	19	0,007
0151151	EINDDOP 27\L45 KNST.	27	0,01
0151152	EINDDOP 32\L45 KNST.	32	0,013

BUISKLEM 19 MM MET DRAADGELEIDER, KUNSTSTOF

Voor ophanging van de doekbuis aan de steundraden.

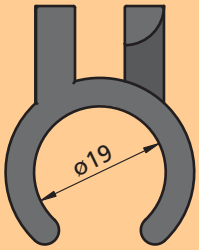

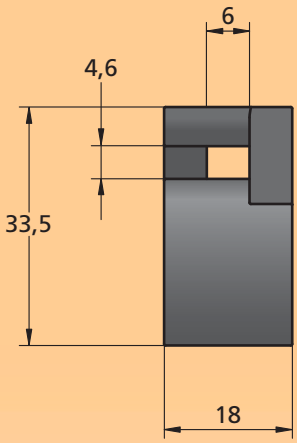

- Buisklem 19 mm met draadgeleider
- Tube clamp 19 mm with wire support
- Rohrklemmgleiter für 19 mm
- Clip pour tube 19 mm avec support de câble
- Abrazadera de tubo 19 mm con guía del cable
- Zacisk rury 19 mm z prowadnikiem drutu

Art. no.	Omschrijving	m (kg)
0131098	BUISKLEM MET DRAADGEL. 19\L18 KNST.	0,005

BUISKLEM 17-19 MM, KUNSTSTOF

Voor het bevestigen van doek op een buis.

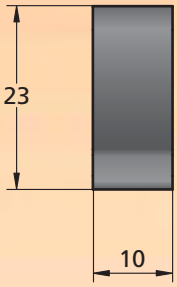

- Buisklem 17-19 mm
- Tube clamp 17-19 mm
- Rohrklemme 17-19 mm
- Clip pour tube 17-19 mm
- Abrazadera de tubo 17-19 mm
- Zacisk rury 17-19 mm

Art. no.	Omschrijving	m/1000 (kg)	
1031090	BUISKLEM 17-19\L10 KNST.	1,4	1000

BUISKLEM 19 MM, RVS

Voor het bevestigen van doek op een buis.

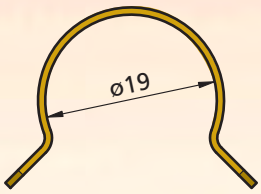

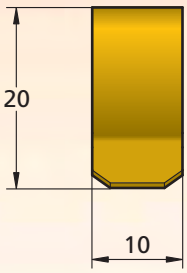

- Buisklem 19 mm, RVS
- Tube clamp 19 mm, stainless steel
- Rohrklemme 19 mm, rostfrei
- Clip pour tube 19 mm, Inox
- Abrazadera de tubo 19 mm de acero inoxidable
- Zacisk rury 19 mm, stal nierdzewna

Art. no.	Omschrijving	m/1000 (kg)	
6531090	BUISKLEM 19\L10 RVS	3,2	1000

BUISKLEM DUBBEL 19 MM, KUNSTSTOF

Verbindt de nylondraad aan het doekbuis en verhindert het onderdoor kruipen van het doek.

Buisklem dubbel 19 mm

Tube clamp double 19 mm

Rohrklemme doppelt, 19 mm

Clip pour tube, double, 19 mm

Abrazadera de tubo doble 19 mm

Podwójna spinka do tkaniny 19 mm z przelotem żyłki

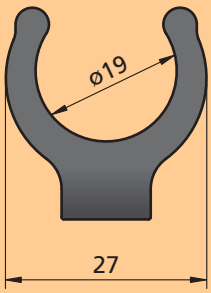

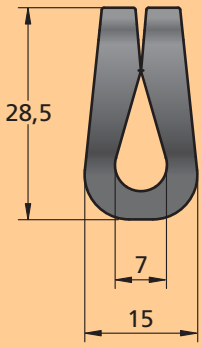

Art. no.	Omschrijving	m /1000 (kg)	
0131095	BUISKLEM DUBBEL 19\B15 KNST.	4,6	1000

DRAADOPHOUDER BUIS 19 MM, RVS

Fixeert de polyesterdraad ten opzichte van de buis 19 mm.

Draadophouder buis 19 mm

Wire guide for tube 19 mm

Drahtführung für 19 mm Rohr

Guide câble pour tube 19 mm

Soporte de cables de tubo 19 mm

Spinka stalowa do rury 19 mm

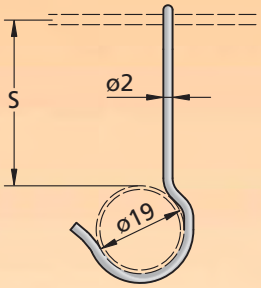

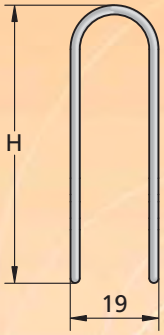

Art. no.	Omschrijving	S (mm)	H (mm)	m/1000 (kg)	
6562110	DRAADOPHOUDER 19\H10 RVS	10	34	3,2	5000
6562100	DRAADOPHOUDER 19\H36 RVS	36	60	4,5	1000

KNOOPHULS, KUNSTSTOF

Voor een gladde afwerking van een knoop tussen kabels.

Knoophuls, kunststof

Connector for knots (torpedo)

Knotenumhüllung

Connection pour noeuds

Enlace de nudos

Łącznik węzłów

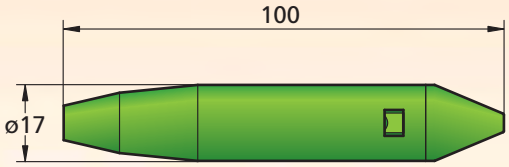

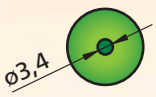

Art. no.	Omschrijving	m (kg)	
0162060	KNOOPHULS 17\L100 KNST.	0,009	250

Snelder
+31 (0)30 261 5601 +31 (0)30 262 2384 info@snelder.nl www.snelder.nl

SPANBUS 2” + BOUT M8, VERZINKT

Voor draadsystemen t.b.v. montage aan de aandrijfas.

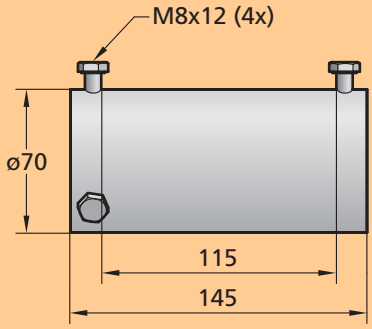

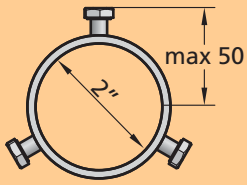

Art. no.	Omschrijving	m (kg)	
5882011	SPANBUS 2"\4,5 VERZ. +4xM8x12	0,952	25

Spanbus 2"+ bout M8

Wire tension set 2" + Bolt M8

Spannbuchse 2" + Bolz M8

Buse de tendeur 2" + Boulon M8

Cojinete tensor 2" + perno M8

Napinacz 2" + nakrętka M8

SPANBUS AFHANG 2”+ BOUT M8, VERZINKT

Spanbus met zoekrand t.b.v. montage aan de aandrijfas.

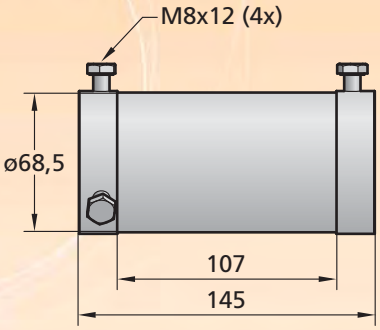

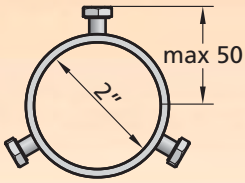

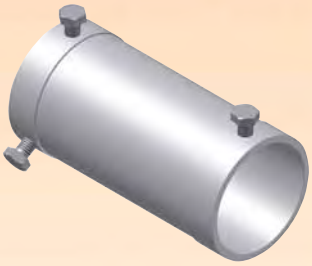

Art. no.	Omschrijving	m (kg)	
5882012	SPANBUS AFH. 2"\4,5 VERZ. +4xM8x12	0,811	25

Spanbus afhang 2" + bout M8

Wire tension set overhang 2" + Bolt M8

Spannbuchse Abhang 2" + Bolz M8

Buse de tendeur 2" suspendue + Boulon M8

Cojinete tensor del sobresaliente 2" + perno M8

Tuleja do napiniania linki 2" + śruba M8

LIERTROMMEL 2-DELIG 1", KUNSTSTOF

Deelbare liertrommel t.b.v. eenvoudige montage. Capaciteit 4,5 of 7,2 m.

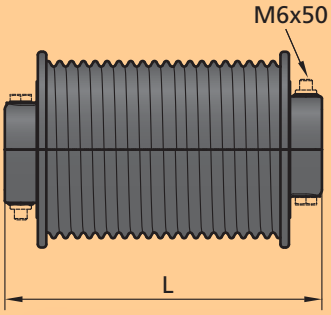

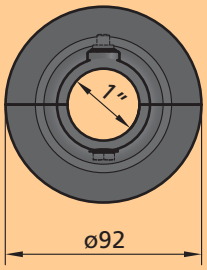

Liertrommel 2-delig 1"

Winch drum two-piece for 1" shaft

Wickelspule, zweiteilig für 1" Rohr

Bobine pour câble en 2 parties pour tube 1"

Tambor de torno 1" de dos partes

Zwijak korbowy dwuczęściowy 1"

Art. no.	Omschrijving	L (mm)	m (kg)
0113101	LIERTROMMEL 2-DELIG 1"\ 4,5	150	0,3
0113102	LIERTROMMEL 2-DELIG 1"\ 7,2	230	0,458

V-KATROL 1"

Katrol met aluminium huis en kunststof wiel.

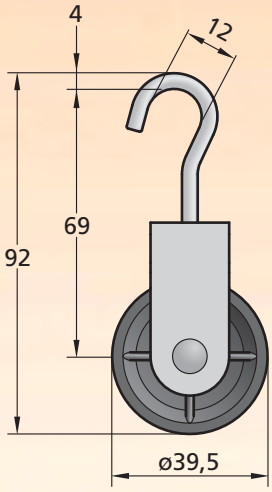

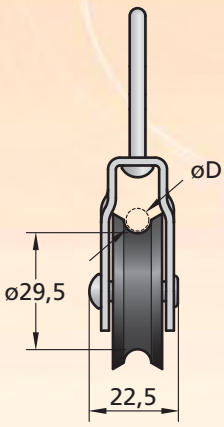

V-katrol 1"

V-pulley 1"

V-rolle 1"

Poulie V, 1"

Polea en V de 1"

Koło pasowe V 1"

Art. no.	Omschrijving	ø D (mm)	(kg)	m (kg)	
0242040	V-KATROL 1"	2 - 6	20	0,027	500

Snelder
+31 (0)30 261 5601 +31 (0)30 262 2384 info@snelder.nl www.snelder.nl

MARKIESKATROL 1"

Katrol met verzinkt huis en kunststof wiel.

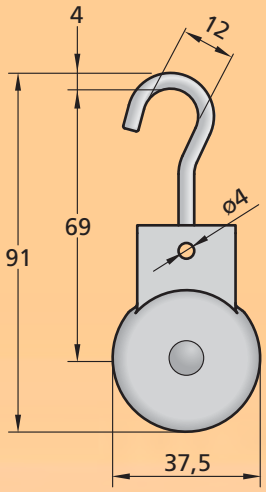

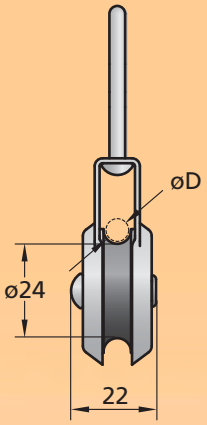

Art. no.	Omschrijving	ø D (mm)	(kg)	m (kg)	
0242030	MARKIESKATROL 1"	2- 6	15	0,046	500

Markieskatrol1"

Pulley 1"

Markisenrolle 1"

Poulie 1"

Polea de marquesina 1"

Koło pasowe 1"

OPHANGSTRIP KATROL, ALUMINIUM

Om een katrol aan de tralieligger op te hangen.

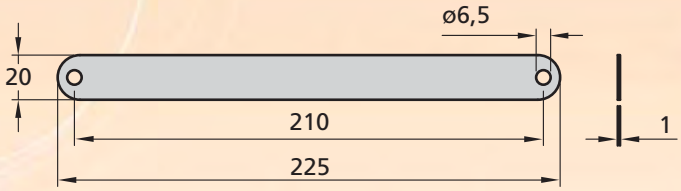

Art. no.	Omschrijving	m (kg)
1671080	OPH.STRIP KATROL 20x1 \ S210 \ L225 ALU.	0,015

Ophangstrip katrol,

Suspension V-pulley

Aufhänglasche V-Rolle

Poulie V suspendue

Tira de suspensión de la polea

Pasek zawieszania wciągarki

DIABOLOWIELBEUGEL KLEIN WIEL, VERZINKT

Wielbeugel met klein wiel (TNO gekeurd). Montage d.m.v schroef of bout.

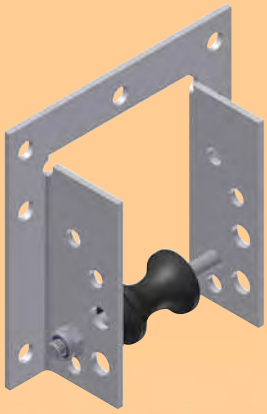

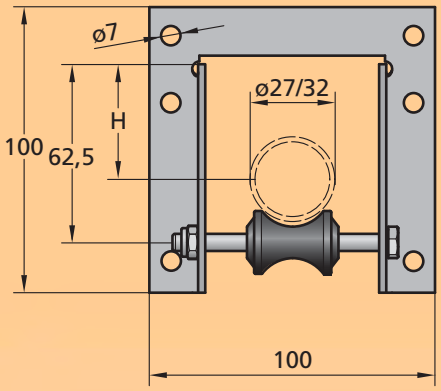

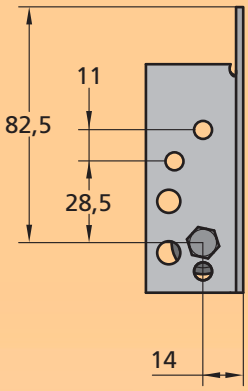

- Diabolowielbeugel klein wiel
- Diabolo wheel small with Bracket
- Diabolorolle klein mit Halterung
- Rouleau diabolo petit modèle avec étrier
- Rueda diábolo pequeña con abrazadera
- Kółko diabolo małe z obejmą

Art. no.	Omschrijving	H (Ø27) (mm)	H (Ø32) (mm)	m (kg)	
0252011	DIABOLOWIELBEUGEL KLEIN WIEL VERZ.	43	40	0,192	100

DIABOLOWIELBEUGEL GROOT WIEL, VERZINKT

Voor montage tegen het spant d.m.v. zelfborende schroef of bout.

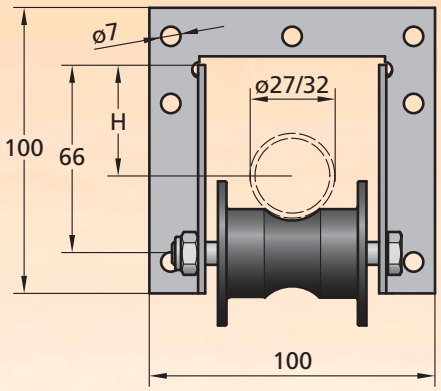

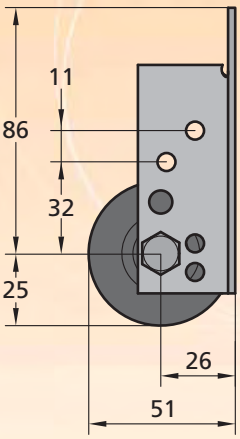

- Diabolowielbeugel groot wiel
- Diabolo wheel large with Bracket
- Diabolorolle groß mit Halterung
- Rouleau diabolo grand modèle avec étrier
- Rueda diábolo grande con abrazadera
- Kołko diabolo duże z obejmą

Art. no.	Omschrijving	H (Ø27) (mm)	H (Ø32) (mm)	m (kg)	
0252010	DIABOLOWIELBEUGEL GROOT WIEL VERZ.	41	38	0,225	80

VERTRAGER 4 ROLS BUIS 27/32 MM

Te gebruiken in tussenliggende, kortere vakken bij trek-duwsystemen.

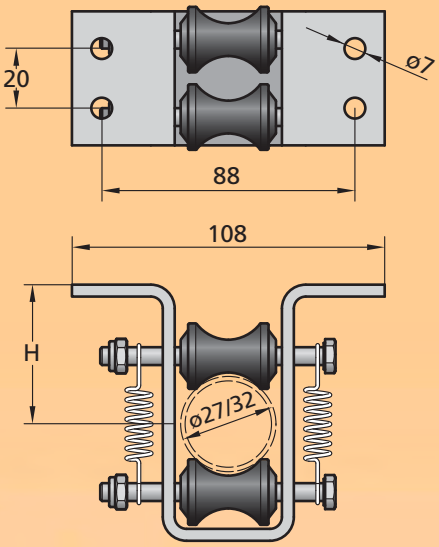

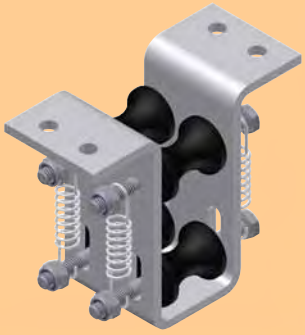

Art. no.	Omschrijving	H (Ø27) (mm)	H (Ø32) (mm)	m (kg)
0252049	VERTRAGER 4-ROLS 27/32	43 - 52	47 - 49	0,234

Vertrager 4 rols buis 27/32 mm
Delay unit, tube 27/32 mm, 4 Wheels
Verzögerungselement Rohr 27/32 mm, 4 Rolle
Piece de retard pour tube 27/32 mm, 4 rouleaux
Retrasador 4 tubos enrollables 27/32 mm
Element ślizgowy do systemu ciągnąco-pchającego, dla rury 27/32 mm

DIABOLO U-BEUGEL KLEIN WIEL, ALUMINIUM

Beugel met klein kunststof diabolowiel. TNO gekeurd. Montage d.m.v. klembeugel.

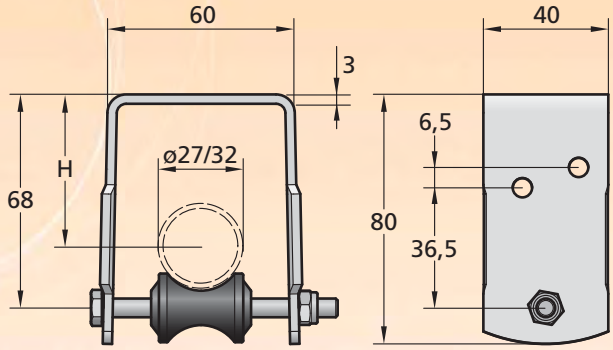

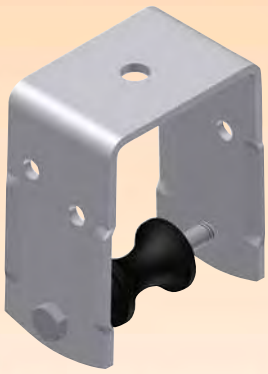

Art. no.	Omschrijving	H (Ø27) (mm)	H (Ø32) (mm)	m (kg)	
0252041	DIABOLO U-BEUGEL KLEIN WIEL ALU.	47	44	0,093	100

Diabolo U-beugel klein wiel
Diabolo wheel small with Bracket U-shape
Diabolorolle klein mit Halterung U-Form
Rouleau diabolo petit modèle avec étrier U
Rueda diábolo pequeña con abrazadera u
Obejma U do małego kółka diabolo

KLEMBEUGEL VOOR DIABOLO U-BEUGEL, ALUMINIUM

Beugel om diabolo U-beugel te bevestigen aan spant.

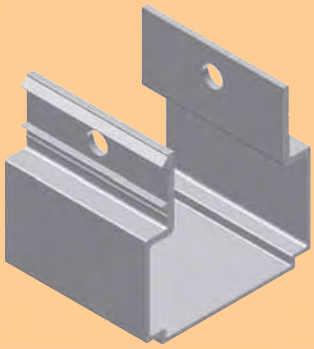

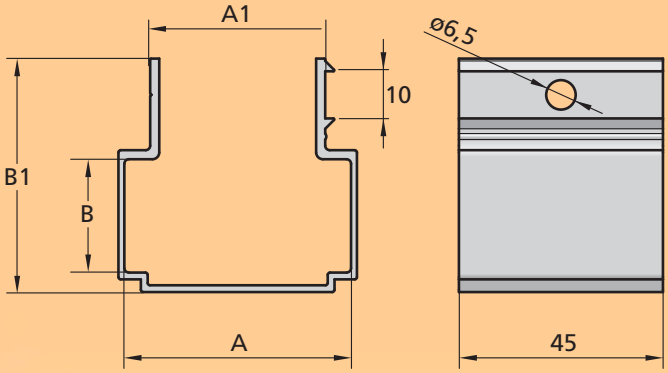

Klembeugel voor diabolo U-beugel
Clamp diabolo roller U-shape
Klemmbügel für Diabolorolle U form
Étrier pour poulie diabolo forme U
Brida de sujeción para rueda diábolo con abrazadera U
Zacisk obejmy U diabolo

Art. no.	Omschrijving	A x B (mm)	A1 (mm)	B1 (mm)	m (kg)	
1623020	KLEMBEUGEL DIABOLOWIEL 50x20 ALU.	50 x 20	38,5	42	0,028	250
1623025	KLEMBEUGEL DIABOLOWIEL 50x25 ALU.	50 x 25	38,5	47	0,031	150
1623030	KLEMBEUGEL DIABOLOWIEL 50x30 ALU.	50 x 30	38,5	52	0,033	150
1623040	KLEMBEUGEL DIABOLOWIEL 60x30 ALU.	60 x 30	36,5	52	0,039	150

KOLOMBEUGEL, VERZINKT

Te gebruiken bij kolommen waar geen voorzieningen voor montage van een kopgevelplaat zijn gemaakt.

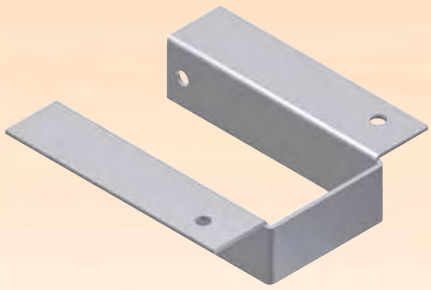

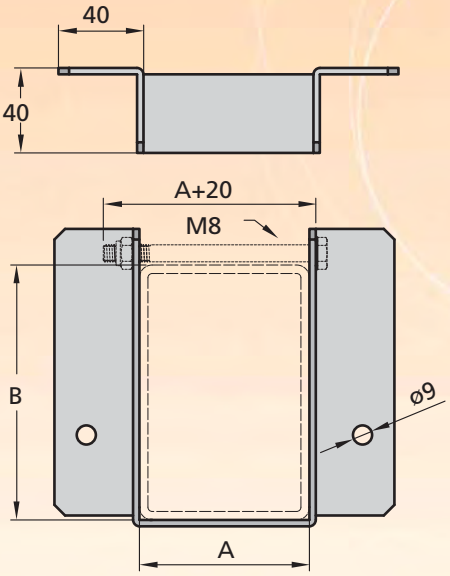

Kolombeugel
Column backet
Säulenbügel
Étrier de colonne
Abrazadera de columna
Klamerka do słupa

Uitvoering projectafhankelijk.
Specificatie op aanvraag.

Project-dependent implementation.
Specifications on request

Projektbezogene Ausführung.
Spezifikation auf Anfrage

Exécution personnalisée selon le projet.
Spécification sur demande

La versión depende del proyecto.
Especificaciones bajo petición

Wykonanie zależne od projektu.
Specyfikacje dostępne na życzenie

KOPGEVELPLAAT, VERZINKT

Voor de bevestiging van het dradenbed bij de kopgevel.

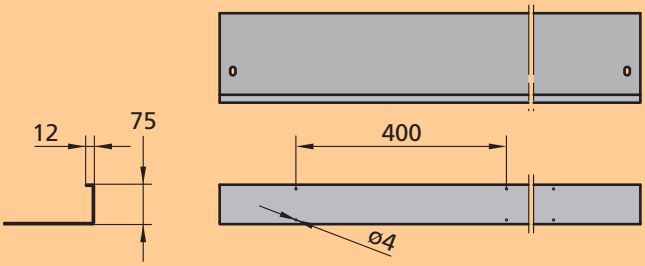

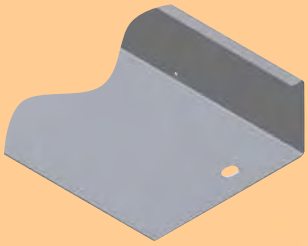

Uitvoering projectafhankelijk.
Specificatie op aanvraag.

Project-dependent implementation.
Specifications on request

Projektbezogene Ausführung.
Spezifikation auf Anfrage

Exécution personnalisée selon le projet.
Spécification sur demande

La versión depende del proyecto.
Especificaciones bajo petición

Wykonanie zależne od projektu.
Specyfikacje dostępne na życzenie

Kopgevelplaat

Gable wall connection plate

Drahtseil Befestigungsplatte

Console de fixation d'extrémité pour fils

Placa de la sección final

Płytka mocowania końcowego

OMKEERWIEL KOPGEVELPLAAT, ALUMINIUM

Voor montage onder de kopgevelplaat.

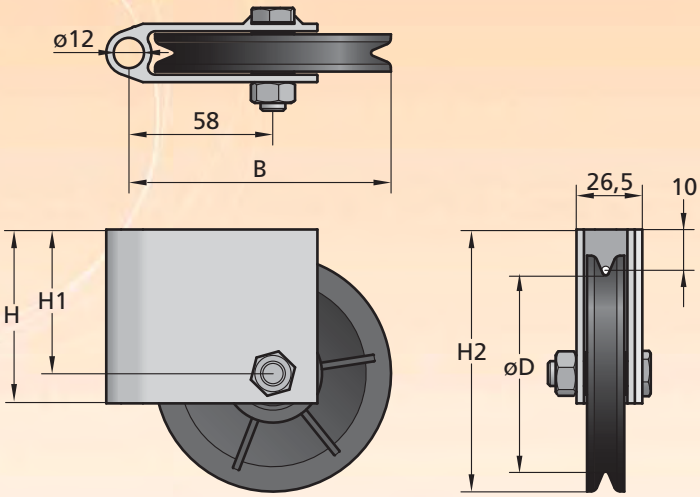

Art. no.	Omschrijving	ø D (mm)	B (mm)	H (mm)	H1 (mm)	H2 (mm)	m (kg)
0241045	OMKEERWIEL KOPGEVELPL. 3" ALU.	64	98	55	43,5	83,5	0,22
0241043	OMKEERWIEL KOPGEVELPL. 4" ALU.	79	105	63	51	98,5	0,26

Omkeerwiel kopgevelplaat

Reverse pully for gable wall fastener plate

Umlenkrolle für Befestigungsplatte

Poulie de renvoi pour console de fixation

Rueda inversora de la placa de la sección final

Krążek zwrotny do płytki mocowania końcowego

OMKEERWIEL ONDER, VERZINKT

T.b.v. trekdraad systeem voor montage onder de afspankoker.

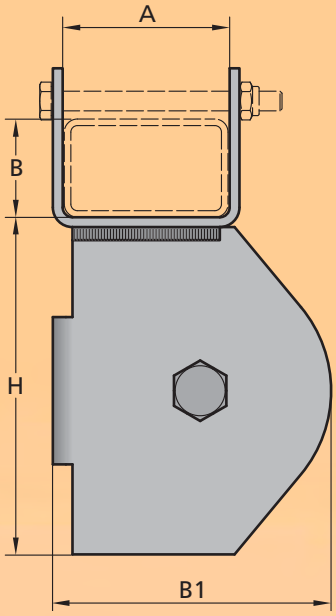

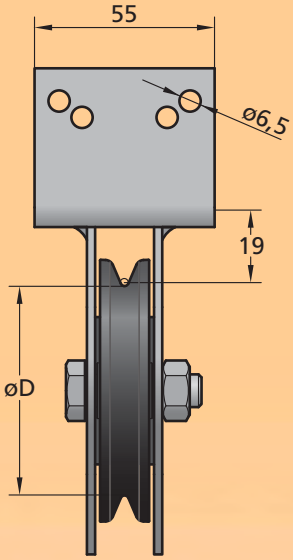

Omkeerwiel onder

Reverse pully model below

Umlenkrolle Montage unten

Poulie de renvoi position dessous

Rueda inversora

Krążek zwrotny dolny

Art. no.	Omschrijving	ø D (mm)	A (mm)	B (mm)	H (mm)	B1 (mm)	m (kg)	
0241050	OMK.WIEL ONDER 3"\50x25/30 VERZ.	64	50	25/30	103	85	0,599	25
0241060	OMK.WIEL ONDER 3"\50x25/30/50 VERZ.	64	50	25/30/50	103	85	0,653	25
0241070	OMK.WIEL ONDER 4"\50x25/30/50 VERZ.	79	50	25/30/50	107,5	115	0,863	25
0241073	OMK.WIEL ONDER 4"\60x60 VERZ.	79	60	60	107,5	115	0,863	25
0241075	OMK.WIEL ONDER 4"\60x25/30 VERZ.	79	60	25/30	107,5	115	0,763	25
0241076	OMK.WIEL ONDER 4"\100x60 VERZ.	79	100	60	107,5	115	0,896	25

OMKEERWIEL ONDER DUBBEL, VERZINKT

Met 2 wielen t.b.v. kasdeling bij trekdraadsysteem. Voor montage onder het spant.

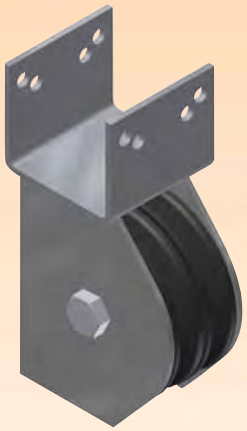

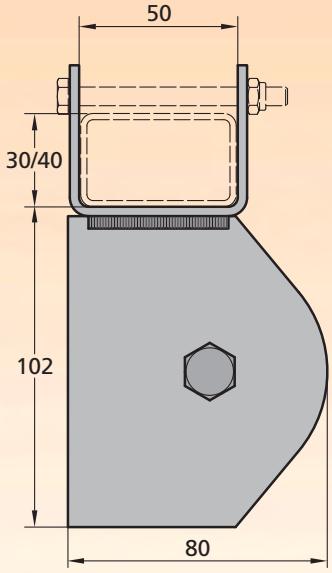

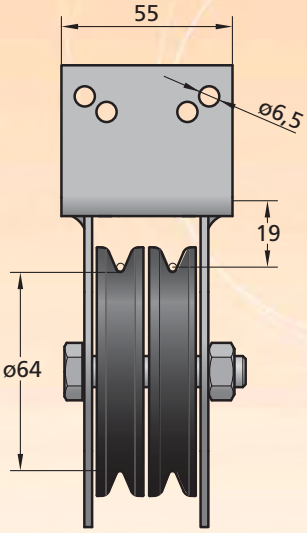

Omkeerwiel onder dubbel

Reverse pully model below, double wheels

Umlenkrolle Montage unten mit doppelten Rollen

Poulie de renvoi position dessous, double roues

Rueda inversora doble inferior

Krążek zwrotny dolny, podwójne rolki

Art. no.	Omschrijving	m (kg)	
0241055	OMK.WIEL OND.DUB. 3"\50x25/30 VERZ.	0,688	25

Afwijkende uitvoeringen op aanvraag

Other constructions availabe on request

Verschiedende Ausführungen erhältlich auf Anfrage

Autre version sur demande

Otras construcciones disponibles bajo petición

Inne wykonania dostępne na życzenie

OMKEERWIEL ACHTER, VERZINKT

T.b.v. trekdraad systeem voor montage achter de afspankoker.

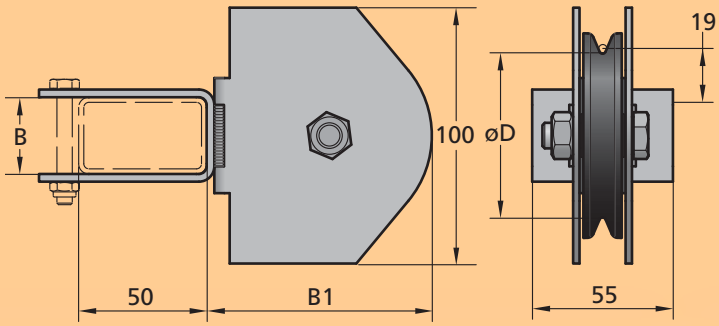

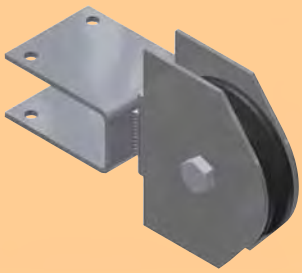

Art. no.	Omschrijving	ø D (mm)	B (mm)	B1 (mm)	m (kg)	
0241030	OMK.WIEL ACHTER 3"\50x30 VERZ.	64	30	88	0,655	25
0241040	OMK.WIEL ACHTER 3"\50x50 VERZ.	64	50	88	0,669	25
0241080	OMK.WIEL ACHTER 4"\50x30 VERZ.	79	30	118	0,834	25
0241085	OMK.WIEL ACHTER 4"\50x50 VERZ.	79	50	118	0,863	25

Afwijkende uitvoeringen op aanvraag
Other constructions availabe on request
Verschiedende Ausführungen erhältlich auf Anfrage
Autre version sur demande
Otras construcciones disponibles bajo petición
Inne wykonania dostępne na życzenie

Omkeerwiel achter
Reverse pully model backside
Umlenkrolle Montage hinten
Poulie de renvoi arrière
Rueda inversora trasera
Krążek zwrotny tylny

OMKEERWIEL 4" ONDER DUBBEL UNIVERSEEL, VERZINKT

Voor montage onder het spant. Mogelijkheid voor montage van draadspanners.

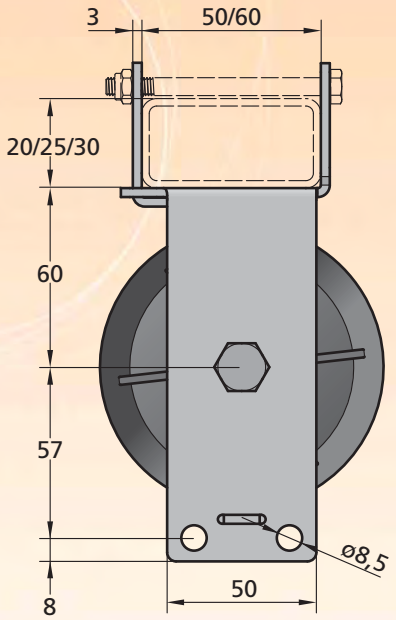

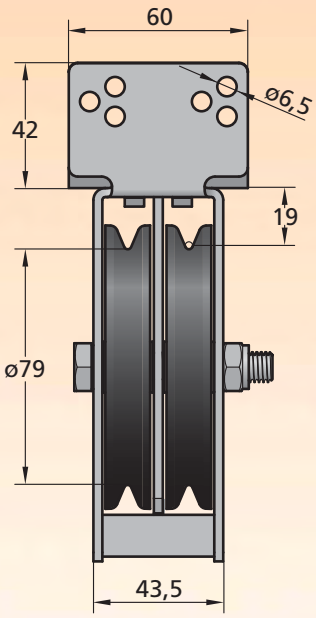

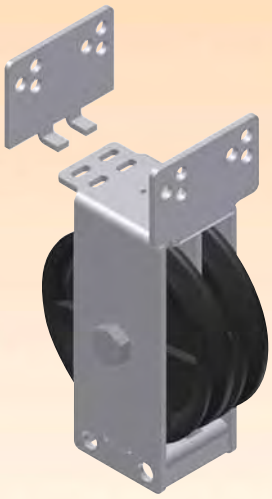

Art. no.	Omschrijving	m (kg)
0241078	OMK.WIEL OND.DB. 4"\50/60x20-30 VERZ.	0,866

Omkeerwiel 4" onder dubbel universeel
Reverse pully model below, double, universal
Umlenkrolle Montage unten, universal, mit doppelten Rollen
Poulie de renvoi position dessous, universelle, double
Rueda inversora universal inferior
Krążek zwrotny dolny, uniwersalny, podwójny

OMEGA & TEGENPLAAT, VERZINKT

Voor het aan de kaskolom monteren van een afspankoker.
Maximale kolombreedte 100 mm.

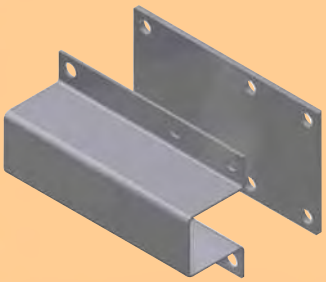

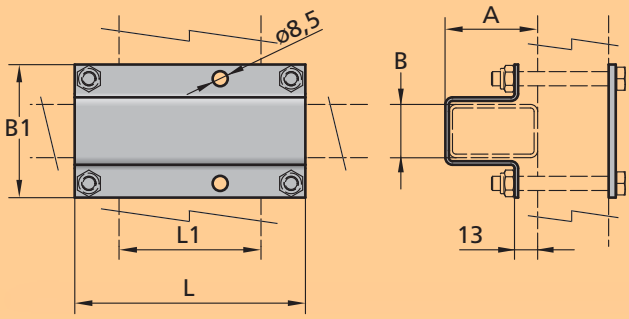

Art. no.	Omschrijving	A x B (mm)	L (mm)	B1 (mm)	L1 (mm)	m (kg)
4391001	OMEGAPLAAT 50x30\L100 VERZ.	50 x 30	100	79	≤65	0,23
4391005	TEGENPLAAT 50x30L\100 VERZ.					0,231
4391003	OMEGAPLAAT 50x50\L100 VERZ.	50 x 50	100	100	≤65	0,246
4391007	TEGENPLAAT 50x50L\100 VERZ.					0,282
4391004	OMEGAPLAAT 50x50\L130 VERZ.	50 x 50	130	100	65-100	0,317
4391008	TEGENPLAAT 50x50\L130 VERZ.					0,378
4391002	OMEGAPLAAT 50x30\L130 VERZ.	50 x 30	130	79	65-100	0,279
4391006	TEGENPLAAT 50x30\L130 VERZ.					0,294

Omega & tegenplaat
Omega clamping set
Omega Kupplung
Accouplement Omega
Acoplamiento omega con contraplaca
Zestaw łączący płyty omega

Afwijkende uitvoeringen op aanvraag
Other constructions availabe on request
Verschiedende Ausführungen erhältlich auf Anfrage
Autre version sur demande
Otras construcciones disponibles bajo petición
Inne wykonania dostępne na życzenie

OVERSCHUIFSTUK, VERZINKT

Voor het koppelen van kokers.

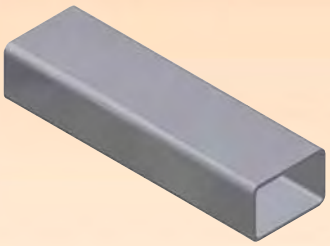

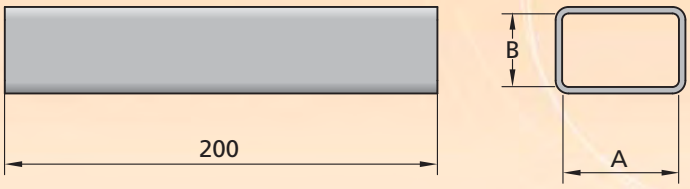

Art. no.	Omschrijving	A (mm)	B (mm)	L (mm)	m (kg)	
3581020	OVERSCHUIFSTUK 50x30\L200 VERZ.	51	31	200	0,822	40
3581025	OVERSCHUIFSTUK 50x50\L200 VERZ.	54	54	200	1,025	30

Overschuifstuk
Coupling member
Kupplungsstück
Piece d'accouplement
Elemento deslizante
Złączka

+31 (0)30 261 5601 +31 (0)30 262 2384 info@snelder.nl www.snelder.nl

ASLAGERPLAAT 1", VERZINKT

Ter ondersteuning van aandrijfassen welke radiale krachten moeten kunnen opvangen, bv. tijdens het op/afwikkelen van een staalkabel.

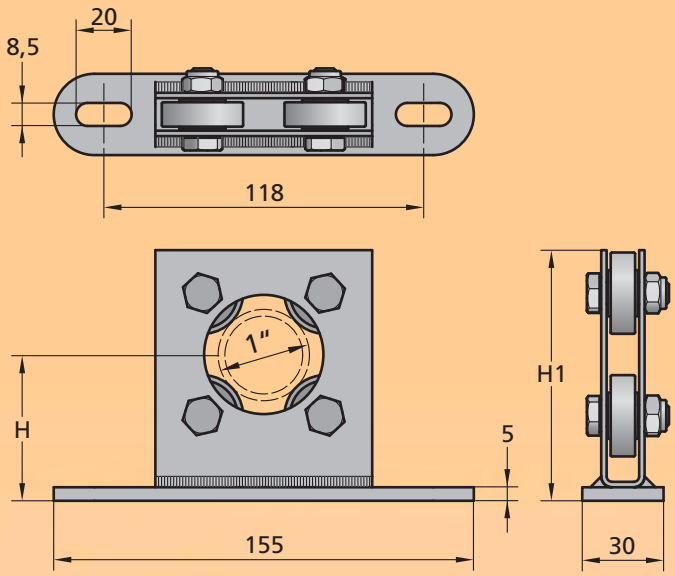

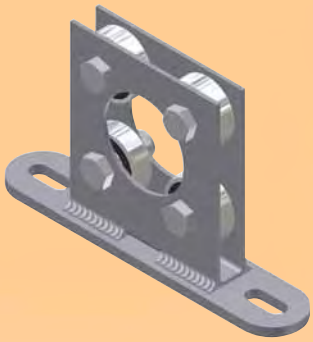

Art. no.	Omschrijving	H (mm)	H1 (mm)	m (kg)	
0253015	ASLAGERPLAAT 1"\H54 VERZ.	54	93	0,564	25
0253016	ASLAGERPLAAT 1"\H90 VERZ.	90	89	0,659	25

Aslagerplaat 1"

Bearing plate 1" for tube

Lagerplatte 1" für Welle

Palier pour tube 1"

Placa de asiento de 1"

Płytka łożyskowa do wału 1"

ASLAGERPLAAT 2", VERZINKT

Ter ondersteuning van aandrijfassen welke radiale krachten moeten kunnen opvangen, bv. tijdens het op/afwikkelen van een staalkabel.

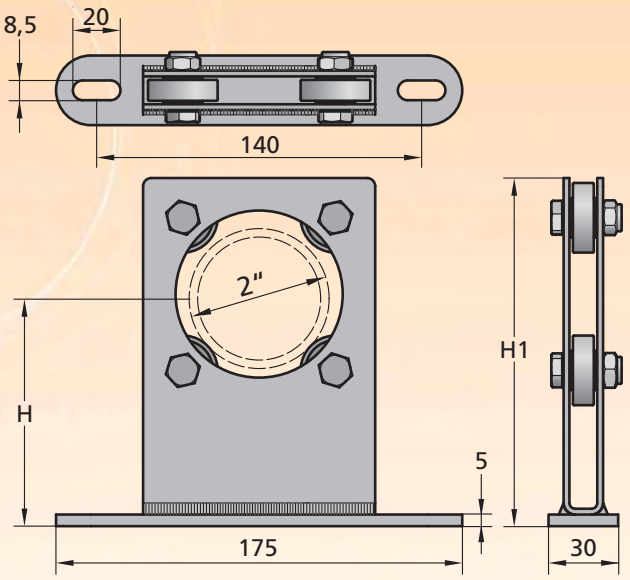

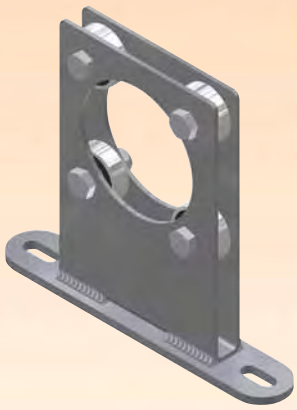

Art. no.	Omschrijving	H (mm)	H1 (mm)	m (kg)	
0253035	ASLAGERPLAAT 2"\60 VERZ.	60	110	0,673	25
0253030	ASLAGERPLAAT 2"\100 VERZ.	100	150	0,867	25

Aslagerplaat 2"

Bearing plate 2" for tube

Lagerplatte 2" für Welle

Palier pour tube 2"

Placa de asiento de 2"

Płytka łożyskowa do wału 2"

Afwijkende uitvoeringen op aanvraag

Other constructions availabe on request

Verschiedende Ausführungen erhältlich auf Anfrage

Autre version sur demande

Otras construcciones disponibles bajo petición

Inne wykonania dostępne na życzenie

GOOTPOOT, VERZINKT

Voor het bevestigen van afspankokers aan de goot.

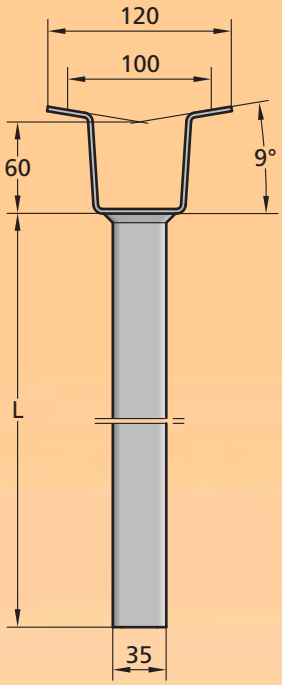

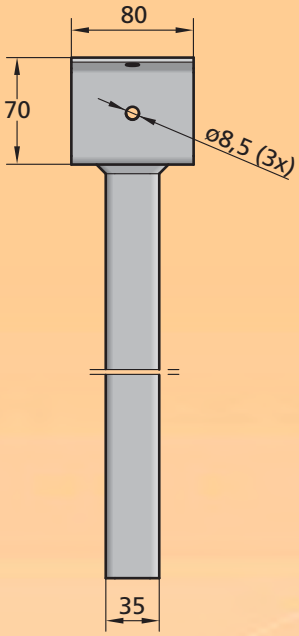

Gootpoot

Supplementary mounting post

Zusätzlicher Stutzen

Poteau supplémentaire

Columna de estría

Dodatkowy słupek montujący

Art. no.	Omschrijving	L (mm)	m (kg)
3581060	GOOTPOOT L500\35x35 VERZ.	440	1,72
3581061	GOOTPOOT L700\35x35 VERZ.	640	2,304

SCHOOR, VERZINKT

Voor het schoren van de gootpoot.

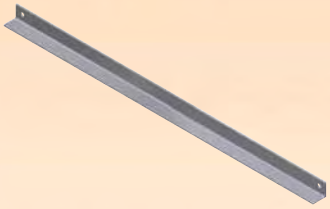

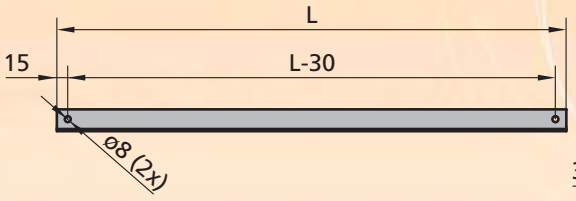

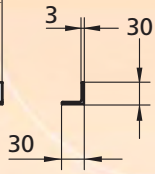

Schoor

Brace

Strebe

Cornière acier

Puntal

Podpora

Art. no.	Omschrijving	L (mm)	m (kg)
3581065	SCHOOR L700\30x30 VERZ.	700	0,977
3581066	SCHOOR L1000\30x30 VERZ.	1000	1,468

Snelder
+31 (0)30 261 5601 +31 (0)30 262 2384 info@snelder.nl www.snelder.nl

ASLAGERSTEUN, VERZINKT

Voor bevestiging van een aslagersteun in de tralieligger.

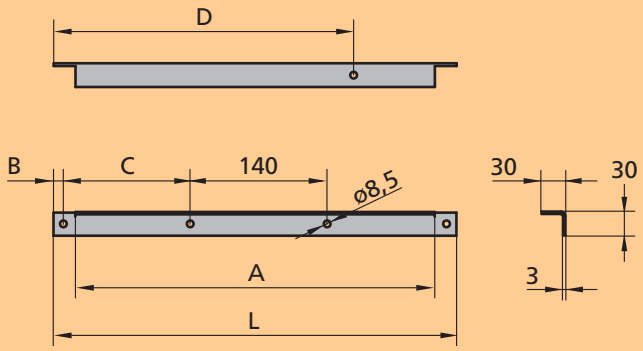

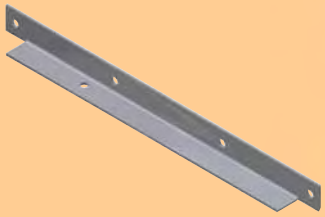

Aslagersteun
Bearing support
Stütze für Lagerplatte
Support de l'essieu
Soporte de rodamiento
Podpora do płyty łożyskowej

Uitvoering projectafhankelijk. Specificatie op aanvraag.
Project-dependent implementation. Specifications on request
Projektbezogene Ausführung. Spezifikation auf Anfrage
Exécution personnalisée selon le projet. Spécification sur demande
La versión depende del proyecto. Especificaciones bajo petición
Wykonanie zależne od projektu. Specyfikacje dostępne na życzenie

SCHOORSTRIP ASLAGERSTEUN, VERZINKT

Voor bevestiging van draadspanners aan de aslagersteun.

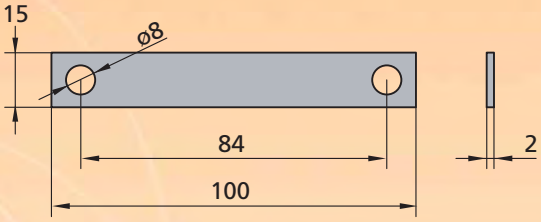

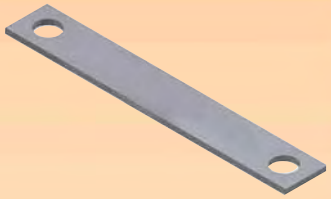

Schoorstrip aslagersteun
Shore for Bearing support
Träger für Wellenlager Stütze
Appui pour support de l'essieu
Tira del puntal para soporte de rodamiento
Podpora paska wzmacniającego łożysko

Art. no.	Omschrijving	m (kg)
36712002	SCHOORSTRIP ASLAGERSTEUN, VERZ.	0,020

ASLAGERBLOK 1"

Zelfinstellend aslagerblok ter ondersteuning van aandrijfassen.

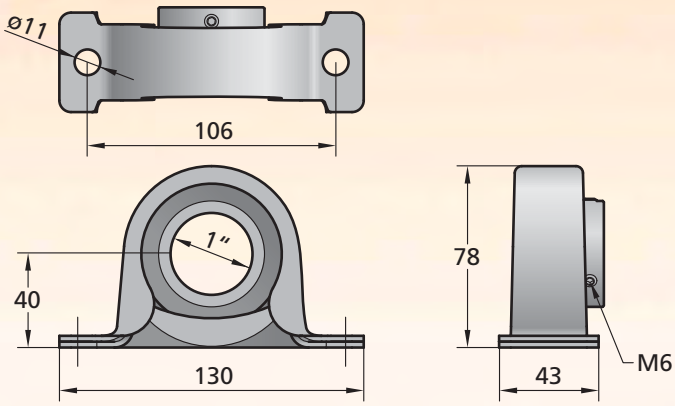

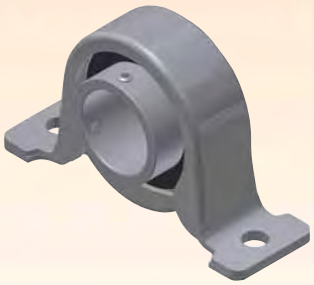

Aslagerblok 1"
Clamp Bearing for 1" tube
Lager für 1" Welle
Palier pour tube 1"
Bloque de rodamiento 1"
łożysko na wał 1"

Art. no.	Omschrijving	m (kg)	
0253134	ASLAGERBLOK 1"\40	0,639	10

RONDSELHUISUNIT TU11-30, VERZINKT

Rondselhuisunit met zelfsmerende lagers voor H30-3 plaatheugel.

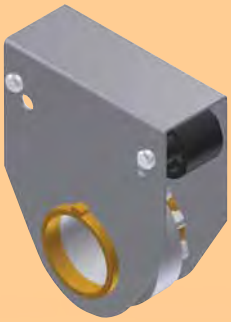

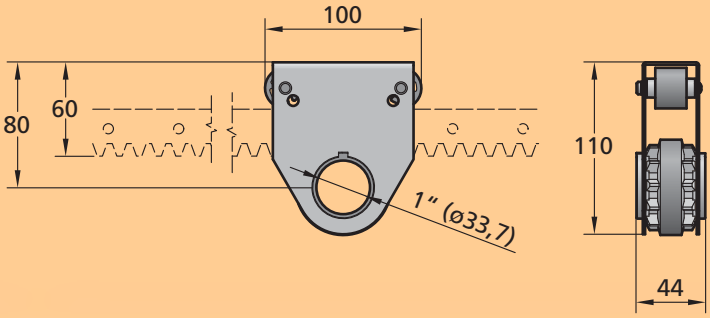

Rondselhuisunit TU11-30

Pinion house unit TU11-30

Ritzelgehäuse TU11-30

Boîte de pignon TU11-30

Caja de piñón TU11-30

Zestaw przekładni TU11-30

Art. no.	Omschrijving	i	s' (mm/omw)	m (kg)
8500030	RONDSELHUISUNIT TU11-30 VERZ.	1	138,2	0,55

PLAATHEUGEL H30-3, VERZINKT

Plaatheugel voor TU11-30 rondselhuisunit. D.m.v. koppelstuk te bevestigen aan trek-/duwbuis.

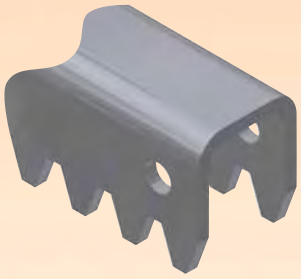

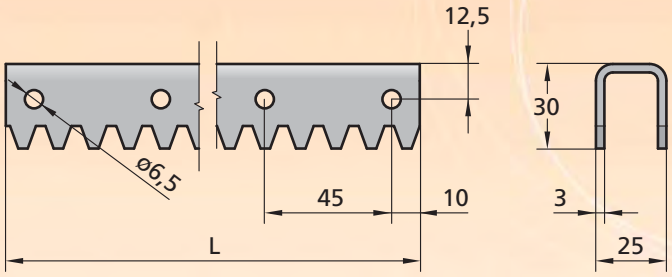

Plaatheugel H30-3

Rack H30-3

Zahnstange H30-3

Crémaillère H30-3

Cremallera plana H30-3

Zębatka, H30-3

Art. no.	Omschrijving	L (mm)	m (kg)
8413990	PLAATHEUGEL H30-3\L3404 VERZ.	3404	5,13
8413992	PLAATHEUGEL H30-3\L4208 VERZ.	4208	6,34

Afwijkende uitvoeringen op aanvraag

Other constructions availabe on request

Verschiedende Ausführungen erhältlich auf Anfrage

Autre version sur demande

Otras construcciones disponibles bajo petición

Inne wykonania dostępne na życzenie

RONDSELHUISUNIT TUS25-40, VERZINKT

Onderhoudsarme rondselhuisunit voor H40-3 plaatheugel.

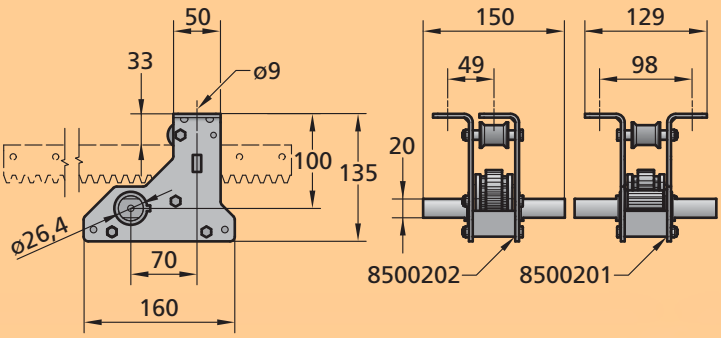

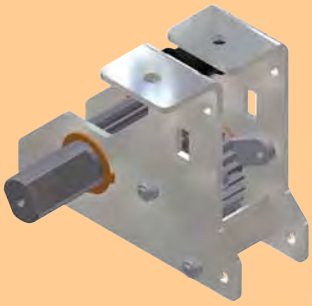

Art. no.	Omschrijving	i	s' (mm/omw)	m (kg)
8500201	RONDSELHUISUNIT TUS25-40 LR VERZ.	1,8	79,2	2,1
8500202	RONDSELHUISUNIT TUS25-40 RR VERZ.	1,8	79,2	2,1

Rondselhuisunit TUS25-40

Pinion house unit TUS25-40

Ritzelgehäuse TUS25-40

Boîtier de pignon TUS25-40

Caja de piñón TUS25-40

Zestaw przekładni TUS25-40,

PLAATHEUGEL H40-3, VERZINKT

Plaatheugel voor TUS25-40 rondselhuisunit. D.m.v. koppelstuk te bevestigen aan trek-/duwbuis.

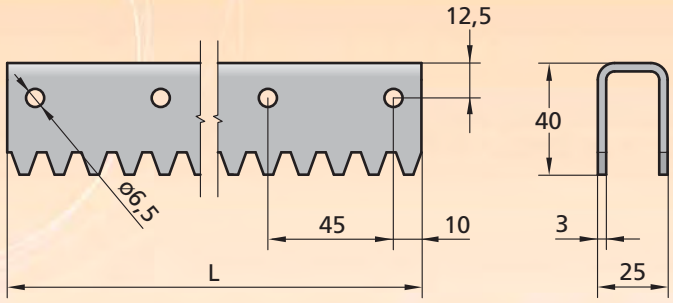

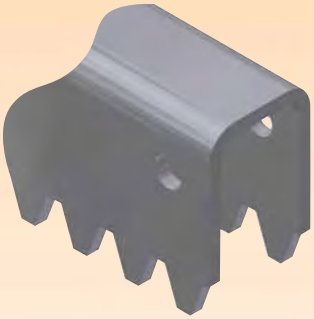

Art. no.	Omschrijving	L (mm)	m (kg)
8413949	PLAATHEUGEL H40-3\L2951 VERZ.	2951	5,8
8413953	PLAATHEUGEL H40-3\L3152 VERZ.	3152	6,2
8413950	PLAATHEUGEL H40-3\L3956 VERZ.	3956	7,8
8413951	PLAATHEUGEL H40-3\L4459 VERZ.	4459	8,6
8413954	PLAATHEUGEL H40-3\L4956 VERZ.	4956	9,8

Plaatheugel H40-3

Rack H40-3

Zahnstange H40-3

Crémaillère H40-3

Cremallera plana H40-3

Zębatka, H40-3

Afwijkende uitvoeringen op aanvraag

Other constructions availabe on request

Verschiedende Ausführungen erhältlich auf Anfrage

Autre version sur demande

Otras construcciones disponibles bajo petición

Inne wykonania dostępne na życzenie

MONTAGESET TUS25-40 KLEM, VERZINKT

Montageset voor bevestiging van rondselhuisunit TUS25 aan tralieligger.

Montageset TUS25-40 klem

Mounting set for TUS25-40

Montagesatz TUS25-40

Jeu de montage TUS25-40

Set de abrazaderas de montaje TUS25-40

Zestaw do montażu TUS25-40

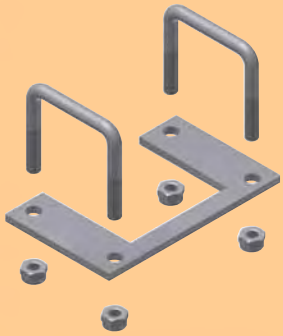

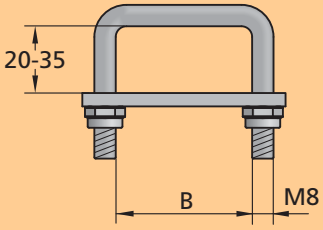

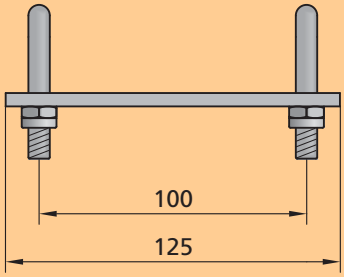

Art. no.	Omschrijving	B (mm)	m (kg)
8599061	MONTAGESET TUS25-K50 KLEM VERZ.	51	0,34
8599064	MONTAGESET TUS25-K60 KLEM VERZ.	61	0,41

CONTRAPLAAT TUS25, VERZINKT

Voor montage op het spant om indrukkking van de koker te voorkomen.

Contraplaat TUS25

Counter plate TUS25

Gegenplatte TUS25

Contre plaque TUS25

Contraplaca TUS25

Kontrpłytka TUS25

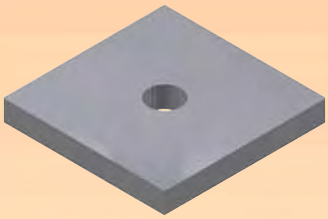

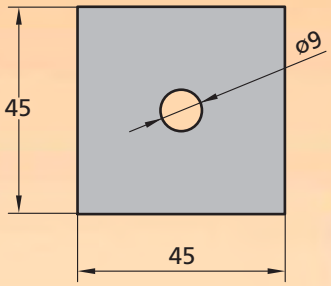

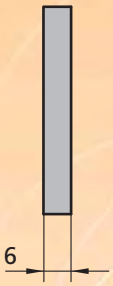

Art. no.	Omschrijving	m (kg)
8412814	CONTRAPLAAT 45x45\D9	0,08

MOERENPLAAT TUS25, VERZINKT

Voor montage aan koker- of C profiel.

Moerenplaat TUS25

Washer plate TUS25

Unterlegplatte TUS25

Rondelle pour commande à crémaillère

Placa de tuercas TUS25

Podkładka TUS25

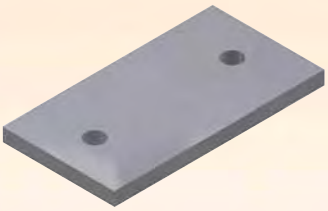

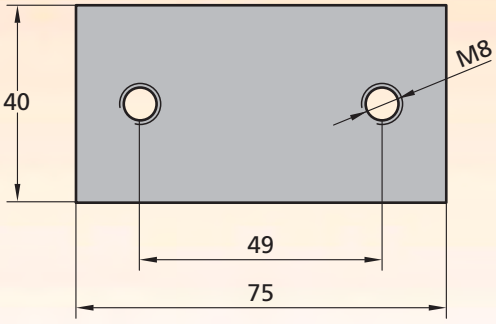

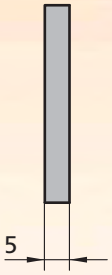

Art. no.	Omschrijving	m (kg)
8417191	MOERENPLAAT M8\S49\L75 VERZ.	0,08

Snelder
+31 (0)30 261 5601 +31 (0)30 262 2384 info@snelder.nl www.snelder.nl

KOPPELSTUK TUS25, VERZINKT

Voor de verbinding van plaatheugel H40 met trekduwbuis (inclusief bout en borgmoer).

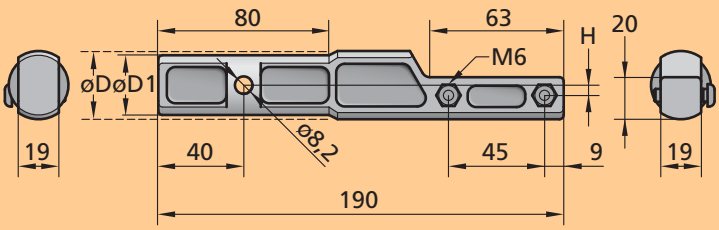

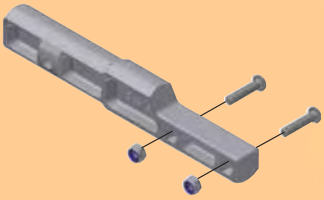

- Koppelstuk TUS25
- Coupling set TUS25
- Kupplungsatz TUS25
- Jeu d'attelage TUS25
- Acoplamiento TUS25
- Zestaw łączący TUS25

Art. no.	Omschrijving	ø D (mm)	ø D1 (mm)	H (mm)	m (kg)
8500208	KOPPELSTUK SET PH40\B27x1,5\ST	27	23	2,1	0,41
8500209	KOPPELSTUK SET PH40\B32x1,5\ST	32	28	4,8	0,46

LAS-SCHUIFKOPPELING 1", VERZINKT

Voor bevestiging aan aandrijfas met platte kant d.m.v. lassen.

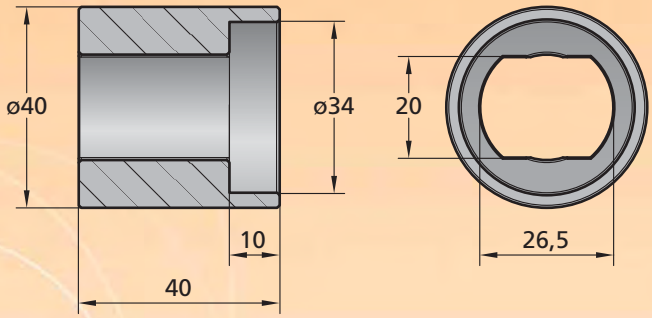

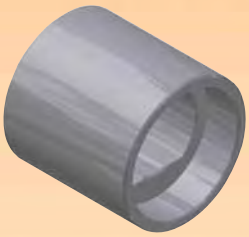

- Las-schuifkoppeling 1"
- Welding/Slide Joint for tube 1"
- Schweiss-Schiebe Kupplung 1"
- Accouplement à souder pour tube 1"
- Barra de acoplamiento de deslizamiento de 1"
- Złącze spawu/przesuwu 1"

Art. no.	Omschrijving	m (kg)
8401635	LAS-SCHUIFKOPPELING B1\P26,5\AANS\L40	0,2

LAS-SCHUIFKOPPELING 5/4", VERZINKT

Voor bevestiging aan aandrijfas met platte kant d.m.v. lassen.

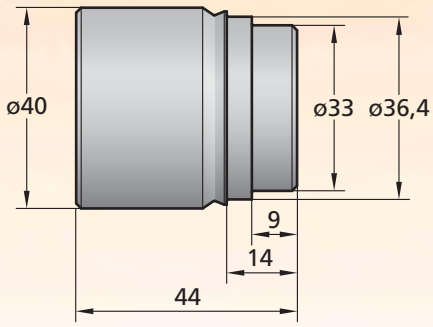

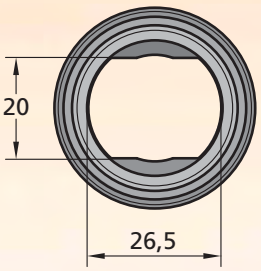

- Las-schuifkoppeling 5/4"
- Welding/Slide Joint for tube 5/4"
- Schweiss-Schiebe Kupplung 5/4"
- Accouplement à souder pour tube 5/4"
- Barra de acoplamiento de deslizamiento de 5/4"
- Złącze spawu/przesuwu 5/4"

Art. no.	Omschrijving	m (kg)
8421978	LAS-SCHUIFKOPPELING B5/4\P26,5\AANS\L44	0,2

OOGWINDWERK

Windwerk voor het openen en sluiten van scherminstallaties of luchtramen.

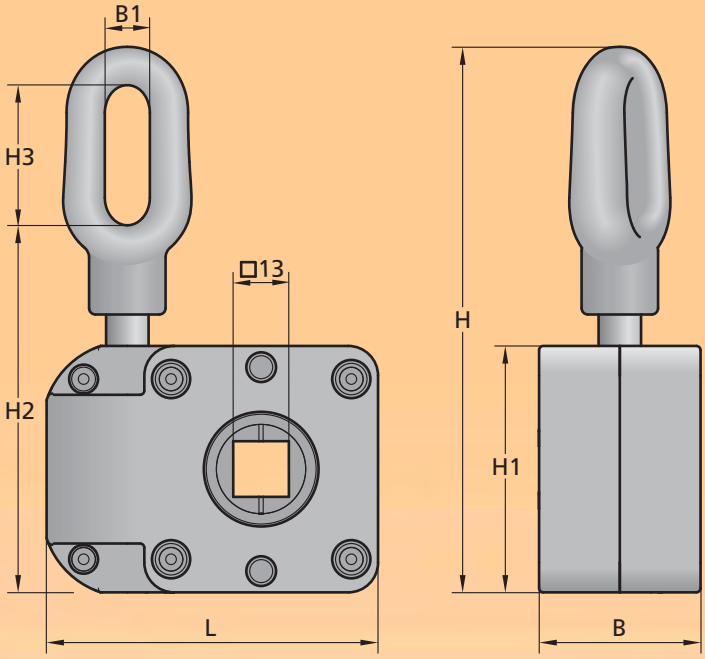

Art. no.	Omschrijving	T (Nm)	i	L (mm)	B (mm)	H (mm)	B1 (mm)	H1 (mm)	H2 (mm)	H3 (mm)	m (kg)
8113010	OOGWINDWERK 1:7\T20	20	7	78	38	128	13	58	86	33	0,55
8113014	OOGWINDWERK 1:13\T27	27	13	105	55	138	13	78	96	33	1,318
8113017	OOGWINDWERK 1:15\T30	30	15	132	55	175	15	90	125	40	2,023

Oogwindwerk
Winch
Winde
Treuil
Polea de izado del ojo
Wciągarka ręczna

VIERKANTE AS T.B.V. OOGWINDWERK

Om aandrijfas met oogwindwerk te verbinden.

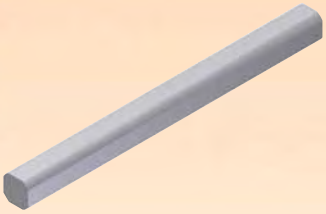

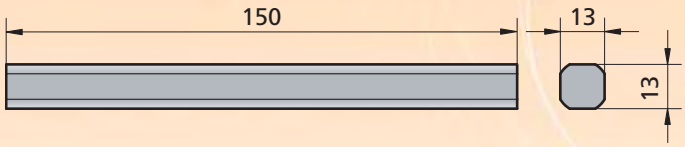

Art. no.	Omschrijving	m (kg)
8113011	VIERKANTE AS 13x13\L150	0,184

Vierkante as t.b.v. oogwindwerk
Square shaft for winch
Vierkantwelle
Carré de raccordement
Eje cuadrado para la polea de izado del ojo
Wał prostokątny

Snelder
+31 (0)30 261 5601 +31 (0)30 262 2384 info@snelder.nl www.snelder.nl

SLINGER

Handslinger voor aandrijving van het oogwindwerk.

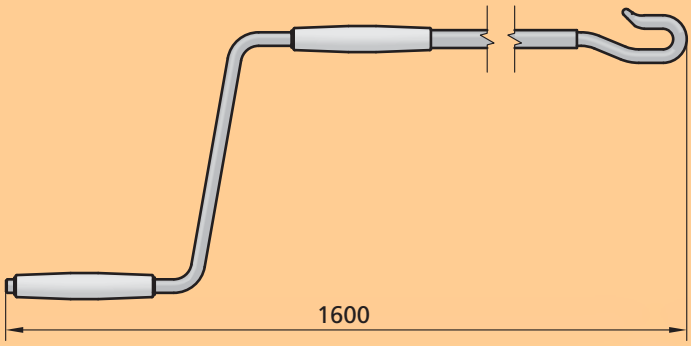

Art. no.	Omschrijving	m (kg)
8113020	SLINGER OOGWINDWERK L1600	0,91

Afwijkende uitvoeringen op aanvraag
Other constructions availabe on request
Verschiedende Ausführungen erhältlich auf Anfrage
Autre version sur demande
Otras construcciones disponibles bajo petición
Inne wykonania dostępne na życzenie

Slinger
Crank for winch
Kurbel für Winde
Manivelle pour treuil
Manivela
Korba do wciągarki

MOTORREDUCTOREN

onderhoudsvrije, compacte aandrijvingen voor luchting en scherming in kassen.

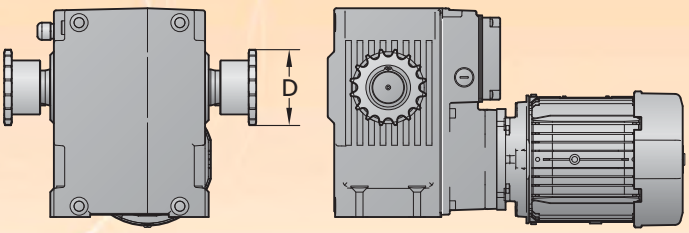

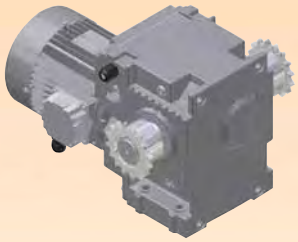

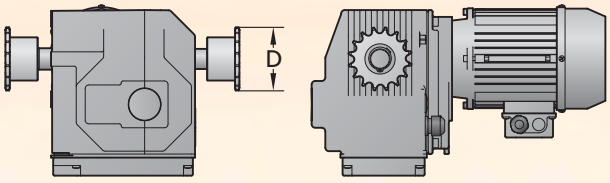

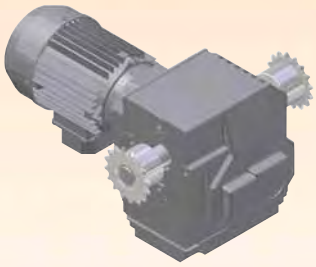

U	115 - 575 V AC
P	2000-8000 W
T	100-1600 Nm
n	1-6 Omw/min
f	50, 60 Hz.
D	1/2", 5/8"

Motorreductoren
Gearboxes
Getriebemotor
Motorréducteur
Cajas de engranajes de motor
Silnik przekładniowy

ROLSCHERMING

4

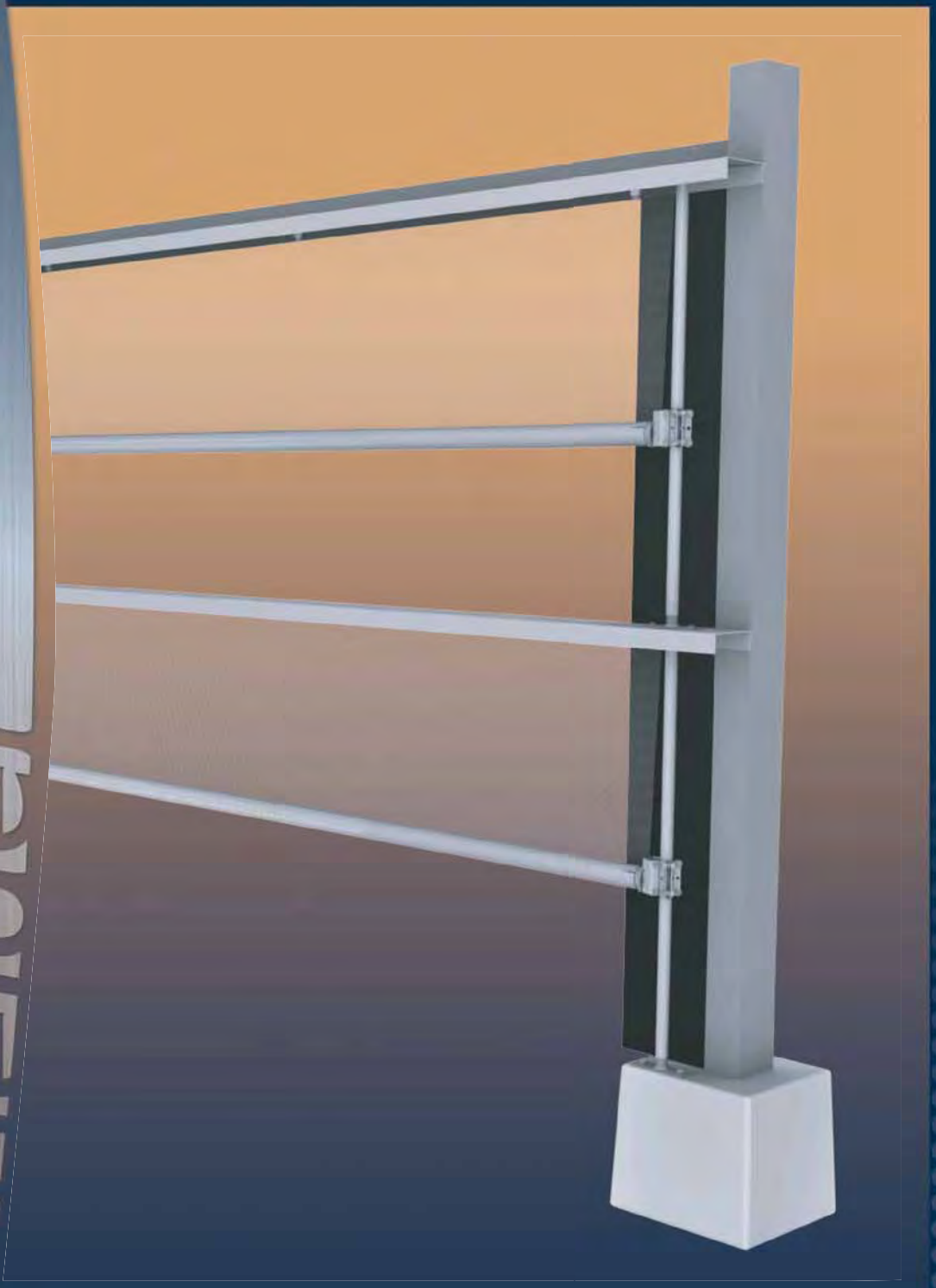

Snelder

Rolscherming

In de kasgevel, het kasdek en de tussengevel worden rolschermen gebruikt. In gevels kan het rolscherm meerdere functies vervullen, zoals een zonwerende, energiebesparende, en verduisterende functie of om de lichtuitstoot te beperken. Bovendien kan met een rolscherm, in combinatie met een horizontaal bovenscherm, een verbeterde constante temperatuur in de kas worden gerealiseerd.

De rolschermen worden aangedreven door een rolbuis die het schermdoek oprolt. Voor de verschillende soorten rolschermsystemen levert Snelder diverse types rolbuis met diameters van Ø 50 en 63 mm. De rolbuizen zijn in enkel- en dubbelgroefs-uitvoering leverbaar. In de dubbelgroefs-rolbuis kunnen twee, gelijktijdig oprollende, doeken worden gemonteerd. Dit systeem wordt ook wel het twin-rolschermsysteem genoemd.

Een rolschermsysteem wordt door buismotoren aangedreven. Dankzij de compacte inbouwmaten van de buismotor is deze bijzonder geschikt voor montage in de rolbuis. Hierdoor blijft de benodigde inbouwruimte in de kas beperkt. Snelder levert twee types buismotoren die variëren in diameter, vermogen en toerental, snel kunnen worden gemonteerd.

Snelder levert complete rolschermsystemen, inclusief rolbuisgeleiders, gordingklemmen en geleidersteunen. De Snelder-rolscherminstallaties kunnen compleet met doek van verschillende vooraanstaande doekleveranciers worden geleverd.

Rollscreening

Roll-up screens are used in the greenhouse wall, the greenhouse roof and to divide sections. The roll screen in walls can fulfill several functions, such as a heat-resistant, energy-saving, blackout function, or to limit light emission. What is more, a roll screen, in combination with a horizontal upper screen, can result in improved consistent temperature in the greenhouse.

The roll-up screens are driven by a roller tube that rolls up the shade cloth. For the various types of roll screen systems, Snelder supplies different types of roller tubes that are Ø 50 and 63 mm in diameter. The roller tubes are available in single and double groove roller tube. Two, simultaneously rolling, cloths can be mounted in the double-groove roller tube. This system is also called the twin roll screen system.

A roll-up screen system is driven by tubular motors. The compact installation sizes of the tubular motor make it particularly suitable for mounting in the roller tube. The required installation space in the greenhouse remains limited, as a result. Snelder supplies two types of tubular motors varying in diameter, capacity and RPM, and can be mounted quickly.

Snelder supplies complete roll screen systems, including roll tube guides, purlin clamps and guide brackets. Snelders roll screen installations are available with cloth from different leading cloth suppliers.

Rollschirm

Im Gewächshausgiebel, dem Gewächshausdach und dem Zwischengiebel werden Rollschirme verwendet. Diese werden in den Giebeln für mehrere Funktionen eingesetzt, u. a. als Sonnenschutz, zur Energieeinsparung, Verdunkelung und um Störlicht zu begrenzen. Darüber hinaus kann man mit Rollschirmen, kombiniert mit einem horizontalen Energieschirm eine gleichmäßige Temperatur im Gewächshaus erreichen.

Die Rollschirme werden auf einem Nutrohr aufgerollt. Snelder liefert für die verschiedenen Rollschirmsysteme diverse Nutrohrtypen mit Durchmessern von 50 und 63 mm. Die Nutrohre sind mit Einfachnut und Doppelnut lieferbar. Im Nutrohr mit Doppelnut können zwei Schirmgewebe befestigt werden, die gleichzeitig aufgerollt werden. Dieses System wird häufig auch Rollschirm-Twinsystem genannt.

Ein Rollschirmsystem wird durch Rohrmotore angetrieben. Dank der kompakten Einbauabmessungen des Rohrmotors eignet sich dieser besonders gut für die Montage im Nutrohr. Daher erfordert diese Lösung nur wenig Platz. Snelder liefert zwei Rohrmotortypen, die sich im Durchmesser sowie der Leistung und Drehzahl unterscheiden und schnell eingebaut werden können.

Snelder liefert komplette Rollschirmsysteme inklusive Nutrohrführungen, Pfettenklemmen und Führungsstützen. Die Snelder Rollschirmsysteme können komplett mit Schattiergeweben aller Gewebelieferanten geliefert werden.

Écran latéral à enroulement

Des écrans à enroulement peuvent être installés sur les parois de pignon, les côtés et les cloisons intermédiaires. L'écran peut avoir différentes fonctions et servir par exemple de protection anti-solaire, de dispositif pour économiser de l'énergie ou pour limiter les émissions de lumière. Par ailleurs, en association avec une toile d'ombrage horizontale installée au-dessus, l'écran peut contribuer à obtenir une température plus constante.

Les écrans sont entraînés par un tube sur lequel s'enroule la toile. Pour les divers types de systèmes d'écran, Snelder propose différents types de tubes à enroulement avec des diamètres de 50 et 63 mm. Les tubes à enroulement sont disponibles en version une ou deux rainures. Dans le tube à enroulement à deux rainures, il est possible de monter deux toiles qui seront enroulées en même temps. Ce système est également appelé système d'enroulement double ou "jumeau".

Snelder vend des systèmes d'écran complets, avec les guides pour tube à enroulement, collerettes de panne et supports de rail. Les installations de Snelder peuvent être livrées avec la toile que nous nous procurons chez les meilleurs fournisseurs spécialisés.

+31 (0)30 261 5601 +31 (0)30 262 2384 info@snelder.nl www.snelder.nl

Pantalla enrollable

Se utilizan pantallas enrollables en las paredes, la cubierta y las paredes intermedias del invernadero. En paredes en las cuales la pantalla enrollable tiene más de una función, como pueden ser las pantallas que protegen del sol, que ahorran energía, de oscurecimiento o que limitan la cantidad de luz que escapa del invernadero. Se puede también conseguir una temperatura constante mejorada en el invernadero si se combina la pantalla enrollable con una pantalla superior horizontal.

Las pantallas enrollables se accionan por el tubo enrollable que enrolla la tela de la pantalla. Snelder suministra distintos tipos de tubos enrollables con diámetros de 50 y 63 mm (Ø) para los varios tipos de sistemas de pantalla enrollable. Los tubos enrollables se suministran en versiones con una o dos ranuras. Se pueden montar dos telas que se enrollan al mismo tiempo en las barras enrollables de doble ranura. Este sistema también se conoce como sistema de pantallas enrollables doble.

Snelder suministra sistemas de pantalla enrollable completos, incluyendo guías de tubo enrollable y abrazaderas del travesaño y soportes guiadores. Los sistemas de pantalla enrollable de Snelder pueden se pueden suministrar con tela procedente de uno de los distintos proveedores de tela.

Instalacja cieniująca pionowa

W fasadzie szklarni, pokryciu szklarni i fasadzie pośredniej używane są osłony rolkowe. Na fasadach osłony rolkowe mogą spełniać więcej funkcji, takich jak przeciwsłoneczne, energooszczędne i zaciemniające lub ograniczające ujście światła. Ponadto dzięki osłonie rolkowej, w połączeniu z poziomym zaciemnieniem górnym, można utrzymać poprawioną, stałą temperaturę w szklarni.

Instalacje cieniujace rolowane napędzane są przez rolkę, która nawija materiał. Dla różnych typów rolkowych systemów zaciemnienia firma Snelder dostarcza różne typy rolek o średnicy od Ø 50 do 63 mm. Rury mogą być dostarczone z jednym lub dwoma rowkami. W rurach z dwoma rowkami mogą być zamontowane dwa jednocześnie nawijane materiały. Ten system nazywa się systemem podwójnego zaciemniania fasadowego.

System zaciemniania fasadowego jest napędzany przez silnik rurowy. Dzięki kompaktowym rozmiarom silnika rurowego jest on szczególnie odpowiedni do montażu w rolce. W ten sposób wymagana przestrzeń zabudowy w szklarni jest ograniczona. Firma Snelder dostarcza dwa typy silników rurowych, które różnią się średnicą, mocą i obrotami oraz mogą być szybko demontowane.

Firma Snelder dostarcza kompletne systemy zaciemnienia, w tym prowadnice rolki, zaciski płatwi i podpory prowadnicy zaciemniania. Instalacje zaciemnia firmy Snelder mogą być dostarczone w komplecie z materiałem produkowanym przez wiodących dostawców materiałów.

Rolscherm gevel

Rolscherm gevel

Roll screens for gable and side walls

Rollschirm für Giebel und Seitenwände

Système Écran à enroulement pour rives et façades

Pantallas de fachada enrollable

Rolety ścienne

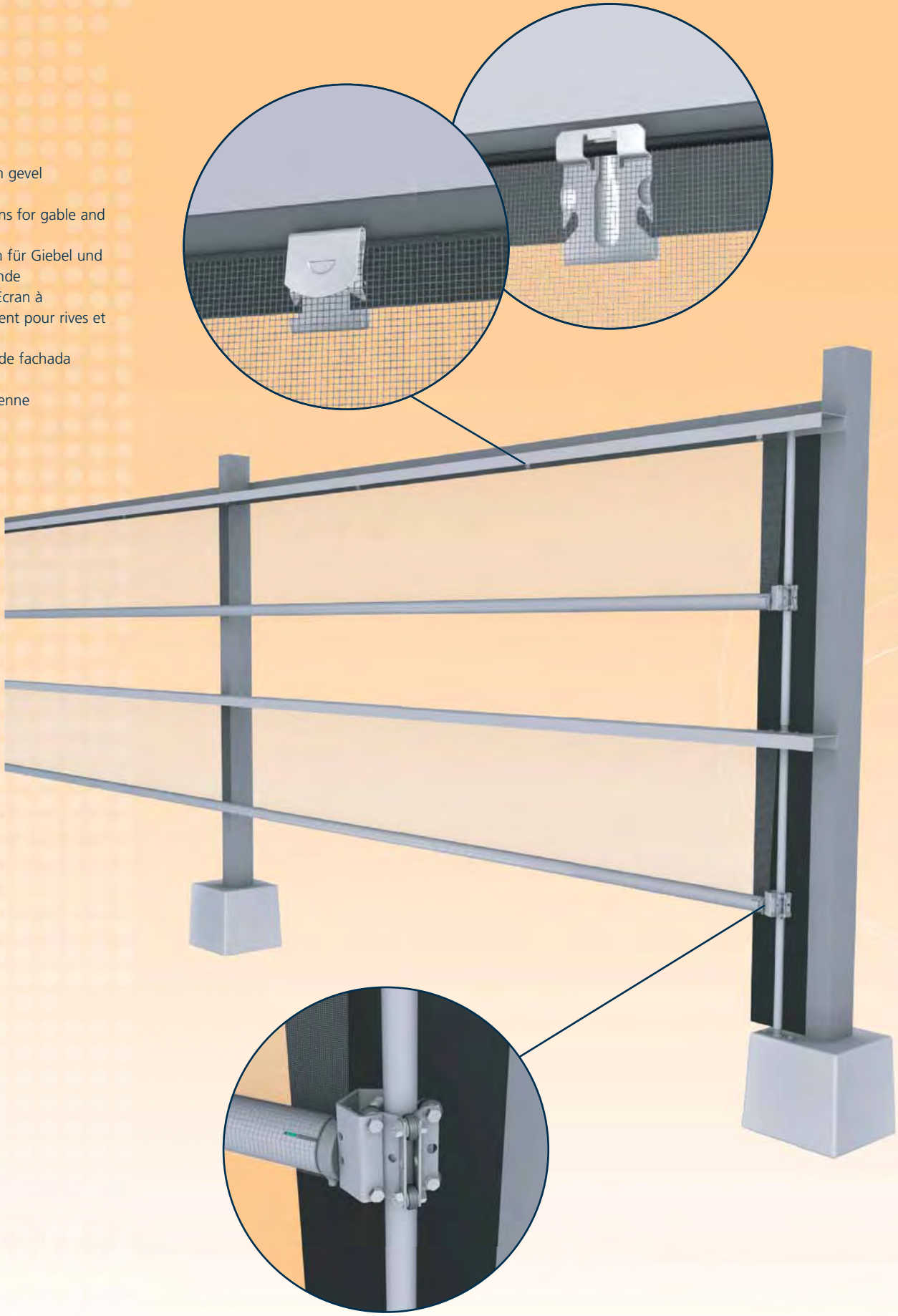

Snelder
+31 (0)30 261 5601 +31 (0)30 262 2384 info@snelder.nl www.snelder.nl

Twinrolscherm

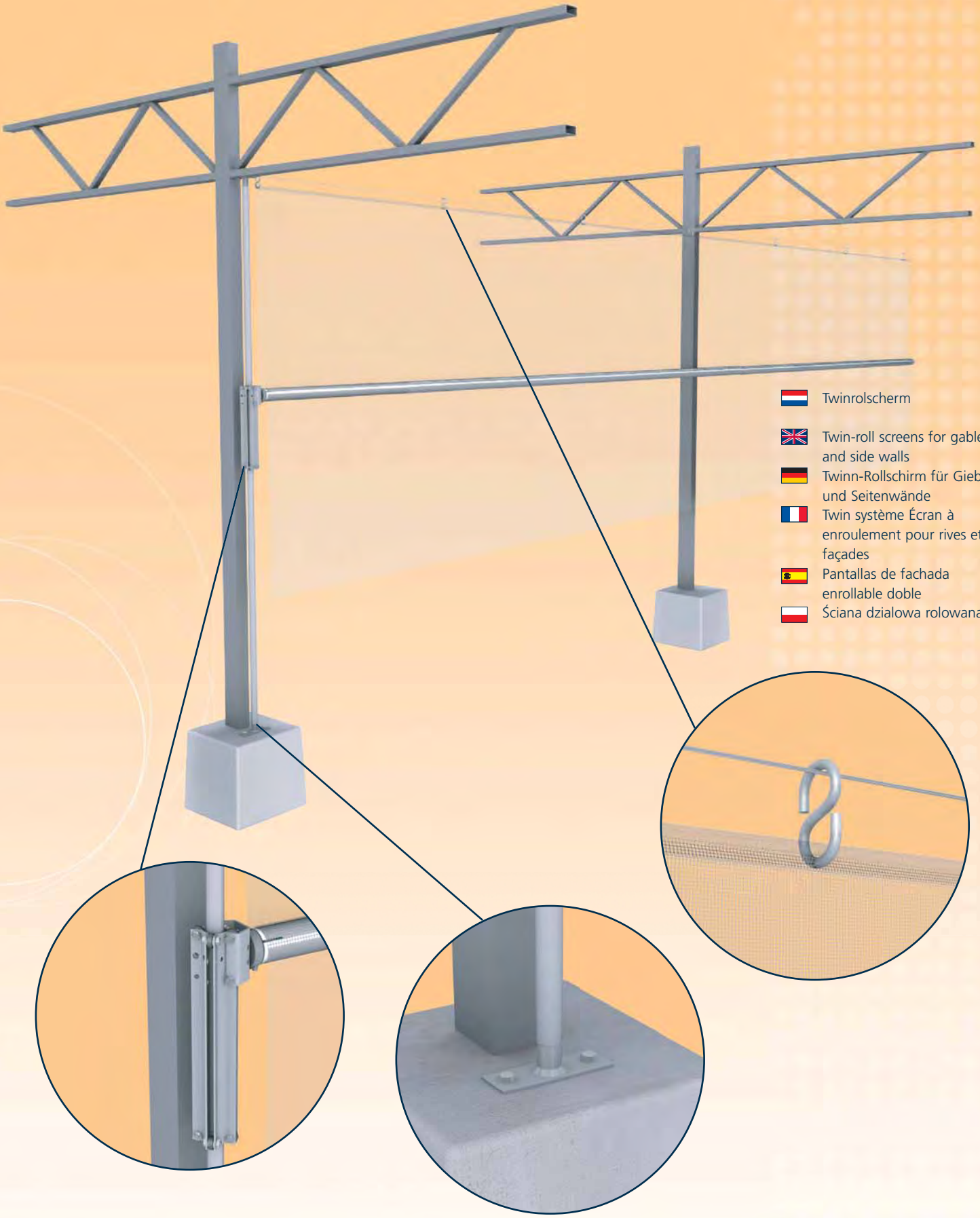

Twinrolscherm

Twin-roll screens for gable and side walls

Twinn-Rollschirm für Giebel und Seitenwände

Twin système Écran à enroulement pour rives et façades

Pantallas de fachada enrollable doble

Ściana dzialowa rolowana

Buismotor & rolbuis

Buismotor & rolbuis

Voor een snelle montage gebruiken we prefab-buismotoren. Bij dit type motor is de buismotor uitgerust met een motorbuis en afsluitdop. Voordeel: de montage van het rolschermsysteem is gemakkelijker en dus sneller klaar voor gebruik.

Met behulp van popnagels of quick-fix klemstrips wordt de koppeling in de rolbuis gemonteerd. Bij gebruik van de quick-fix klemstrips is het boren van gaten overbodig, maar een sterke verbinding is gegarandeerd.

Tube motor & Roll tube

For fast assembly, we use prefab tubular motors. In this type of motor, the tubular motor is equipped with a motor tube and sealing cap. Advantage: easier assembly of the roll screen system makes it faster to prepare for use.

Pop rivets or quick-fix clamps are used to mount the coupling in the roller tube. The quick-fix clamps make drilling of holes unnecessary, but a strong attachment is guaranteed.

Motorrohr & Rollschirmrohr

Für einen schnellen Einbau verwenden wir vorgefertigte Motoren. Bei diesem Motortyp ist der Rohrmotor mit einem Motorrohr und Verschlussdeckel ausgestattet. Vorteil: die Montage des Rollschirmsystems ist einfacher und es ist schneller einsatzbereit.

Mit Hilfe von Blindnieten oder Quick-Fix Klemmstreifen wird die Kupplung im Nutrohr montiert. Bei Verwendung der Quick-Fix Klemmstreifen müssen keine Löcher gebohrt werden, eine starke Verbindung ist aber dennoch garantiert.

Tube pour moteur & Tube avec creux

Pour le montage rapide, nous utilisons des moteurs tubulaires "préparés". Ce type de moteur est entouré d'un tube et d'un bouchon. L'avantage : montage plus facile et plus rapide du système à enroulement.

Un raccord est fixé dans le tube à enroulement à l'aide de rivets ou de feuillards quick-fix. Il ne sera pas nécessaire de percer des trous quand vous utilisez des feuillards, mais un raccordement solide est tout de même garantie.

Motor tubular & tubo enrollable

Utilizamos motores tubulares prefabricados debido a su rápido montaje. Este tipo de motor tubular viene con un tubo de motor y un tapón. Ventaja: la instalación del sistema de pantalla enrollable es más fácil por lo cual puede utilizarse con mayor rapidez.

El acoplamiento se monta en el tubo enrollable mediante remaches de disparo o tiras de fijación. Cuando se utilizan las tiras de fijación no es necesario taladrar agujeros si se garantiza una unión fuerte.

Silnik rurowy i rolka

Do szybkiego montażu używamy silników rurowych prefabrykowanych. W tym typie silnika, silnik rurowy jest wyposażony w osłonę silnika i zatyczkę osłony silnika. Zaleta: montaż systemu zaciemniania jest łatwiejszy, a zatem szybciej gotowy do użytku.

Za pomocą nitów lub pasów do szybkiego łączenia rolki, łączenie jest montowane w rolce. Przy używaniu pasów do szybkiego łączenia wiercenie otworów jest zbędne, ale mocne połączenie jest zagwarantowane.

Buismotorbevestiging

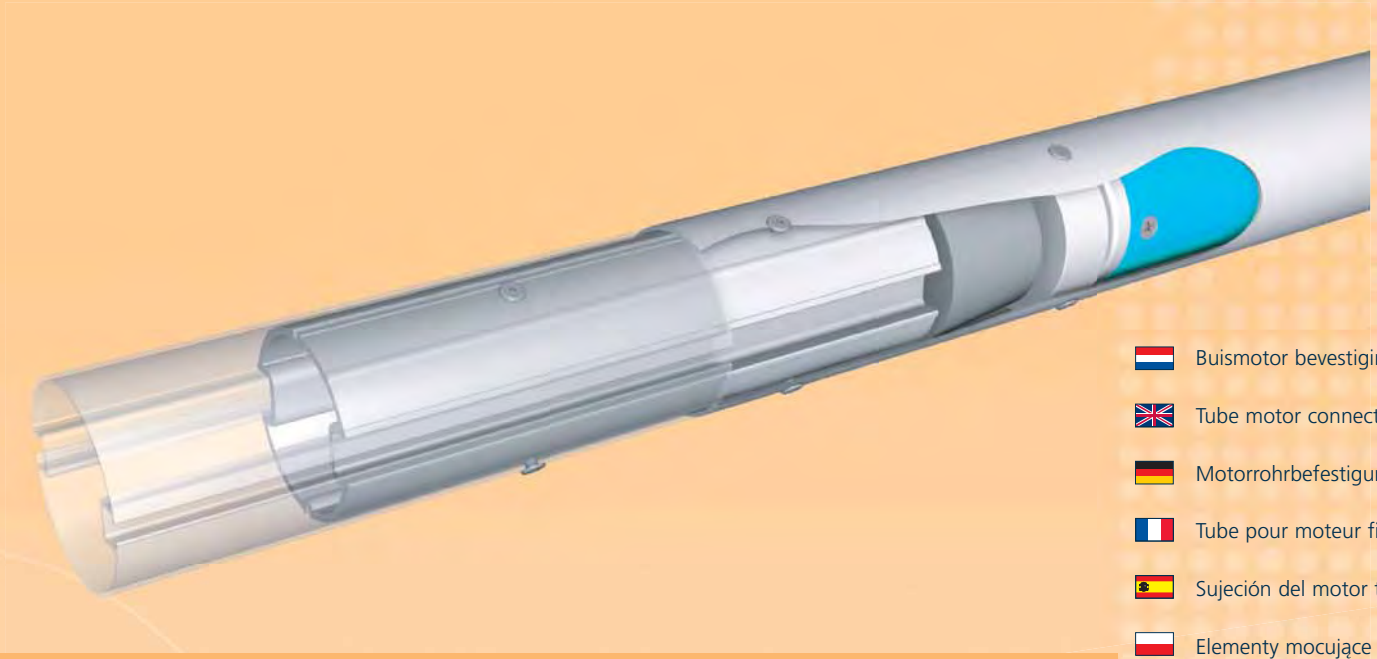

Buismotor bevestiging

Tube motor connection

Motorrohrbefestigung

Tube pour moteur fixation

Sujeción del motor tubular

Elementy mocujące silnika rurowego

Rolbuisprofielkoppeling

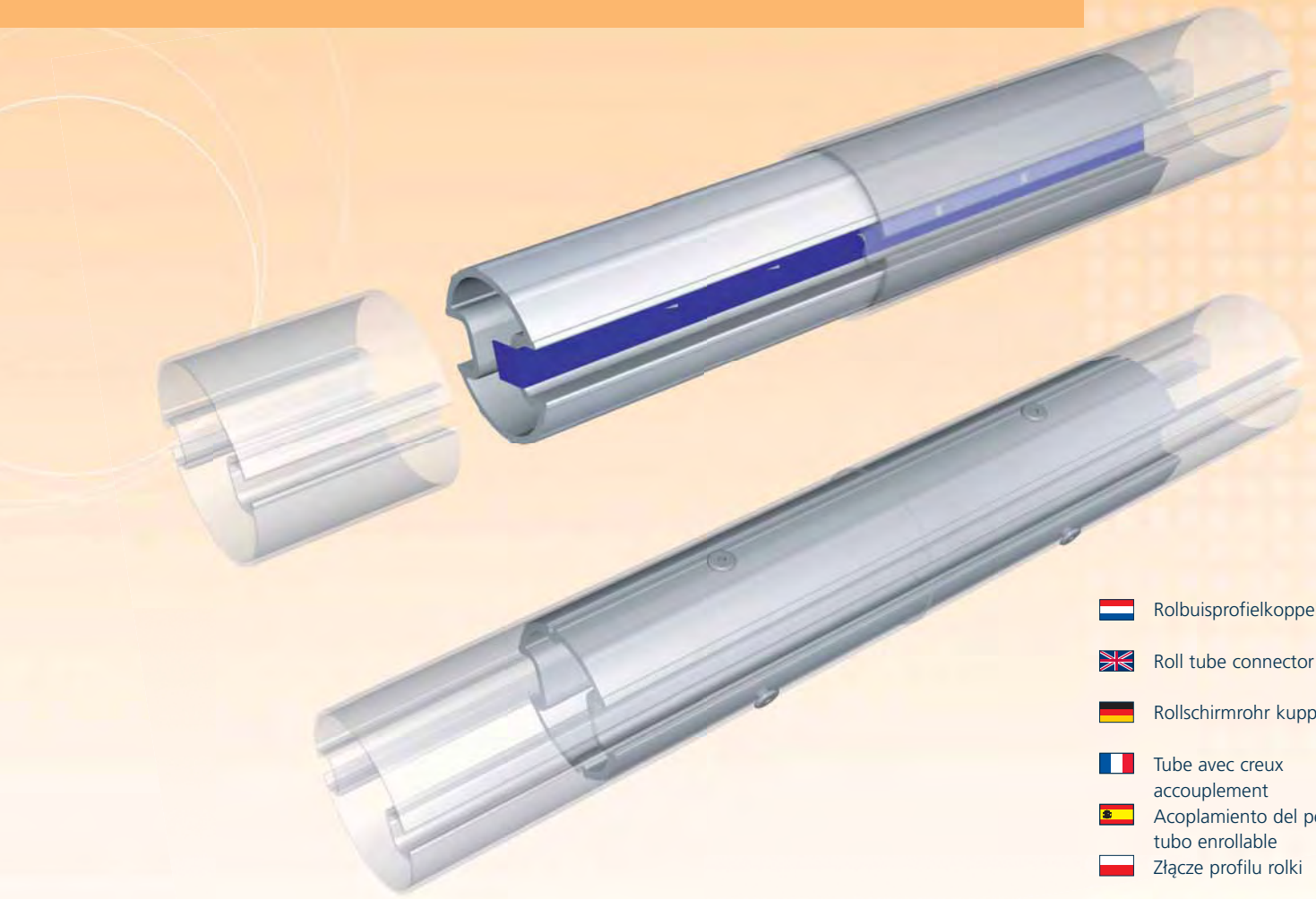

Rolbuisprofielkoppeling

Roll tube connector

Rollschirmrohr kupplung

Tube avec creux accouplement

Acoplamiento del perfil del tubo enrollable

Złącze profilu rolki

ROLBUISGELEIDER LANG

Geleider van de buismoter op de geleiderstang. Borging door splitpen aan vierkante as.

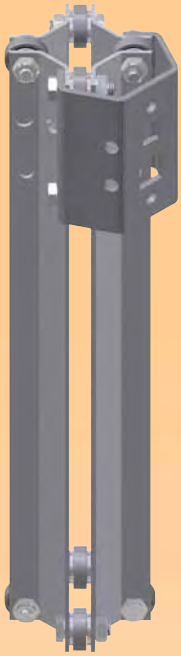

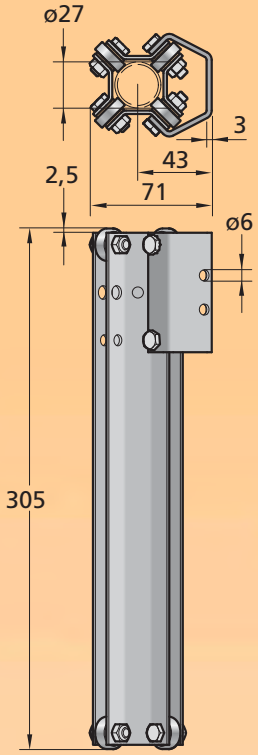

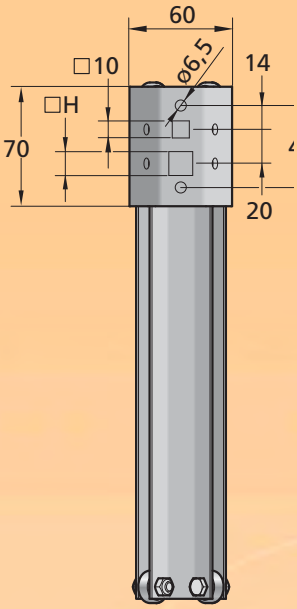

Rolbuisgeleider lang

Roll screen guide long model

Führung für Giebelschattierung lang

Guide "long" pour système écran latéral à enroulement

Guía del tubo enrollable largo

Prowadnica rolet długa

Art. no.	Omschrijving	□H (mm)	m (kg)	
0252301	ROLBUISGELEIDER 27\L305\G10/14	14	0,62	25
0252302	ROLBUISGELEIDER 27\L305\G10/16	16	0,62	25

ROLBUISGELEIDER KORT

Geleider van de buismoter op de geleiderstang. Borging door splitpen aan vierkante as.

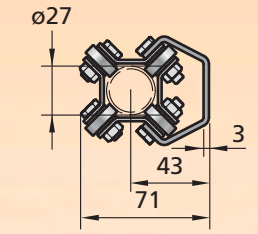

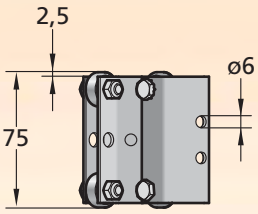

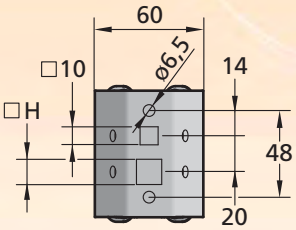

Rolbuisgeleider kort

Roll screen guide short model

Führung für Giebelschattierung kurz

Guide "court" pour système écran latéral à enroulement

Guía del tubo enrollable corto

Prowadnica rolet krótka

Art. no.	Omschrijving	□H (mm)	m (kg)	
0252300	ROLBUISGELEIDER 27\L75\G10/14	14	0,393	50
0252303	ROLBUISGELEIDER 27\L75\G10/16	16	0,393	50

Afwijkende uitvoeringen op aanvraag

Other constructions availabe on request

Verschiedende Ausführungen erhältlich auf Anfrage

Autre version sur demande

Otras construcciones disponibles bajo petición

Inne wykonania dostępne na życzenie

GORDINGKLEM, RVS

Voor montage van het schermdoek in de gording.

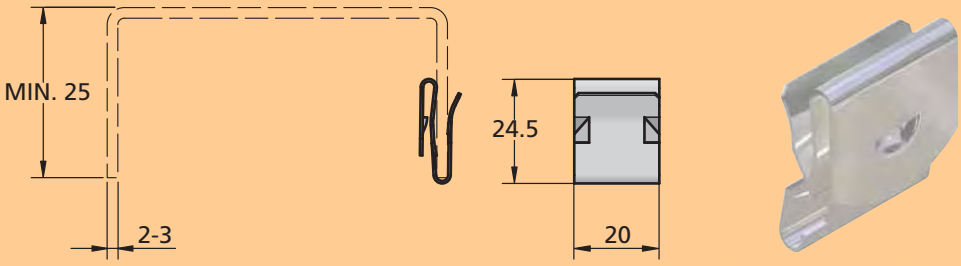

Art. no.	Omschrijving	m/1000 (kg)	
6531050	GORDINGKLEM H25\B20 RVS	5,8	1000

Gordingklem, RVS

Purlin Clamp, stainless steel

Pfettenklemme, rostfrei

Clip pour fil de fer, Inox

Abrazadera de la correa de acero inoxidable

Zacisk płatwi, stal nierdzewna

GORDINGKLEM, VERZINKT

Voor montage van het schermdoek in de gording.

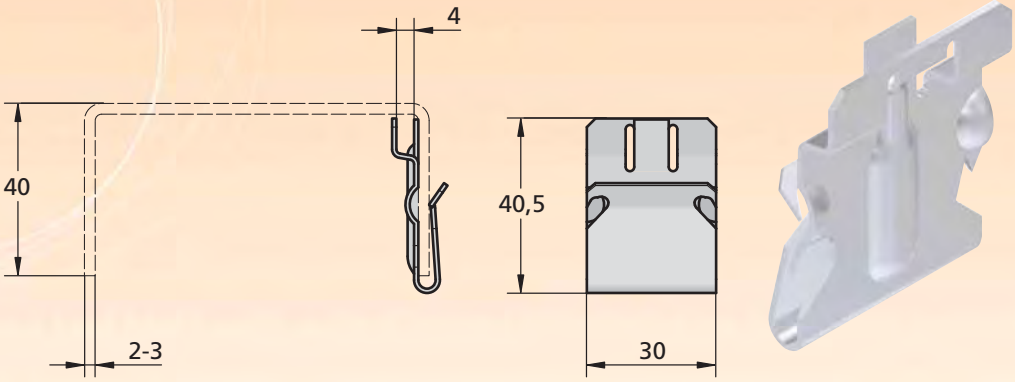

Art. no.	Omschrijving	m/1000 (kg)	
6531051	GORDINGKLEM H40\B30 VERZ.	15,7	1000

Gordingklem, verzinkt

Purlin Clamp, galvanized

Pfetteklemme, verzinkt

Clip pour fil de fer, galvanisé

Abrazadera de la correa galvanizada

Zacisk płatwi, ocynkowany

GELEIDERSTEUN ROLSCHERM, VERZINKT

Voor het monteren van de geleiderstang.

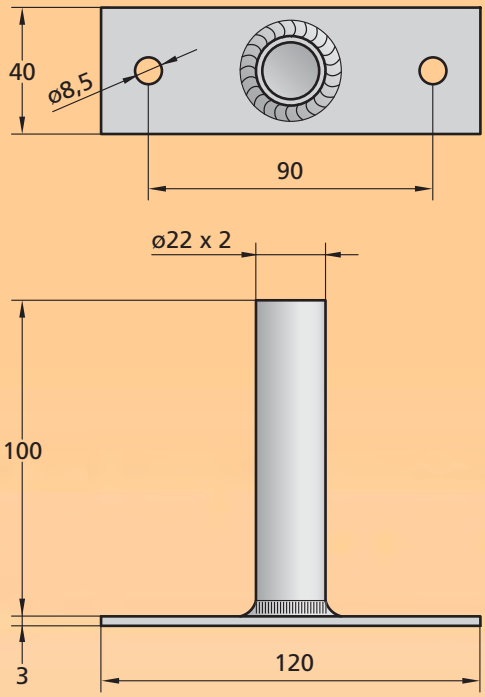

Geleidersteun rolscherm

Roll screen guide support

Stütze Rollschirmführung

Support pour guide (écran latéral à enroulement)

Soporte de guía para pantalla enrollable

Podpora prowadnicy rolet

Art. no.	Omschrijving	m (kg)
0252304	ROLGEVEL.GEL.STEUN 27\H103 VERZ.	0,21

ROLSCHERMPROFIEL ENKELGROEFS, ALUMINIUM

Buis met groef t.b.v. rolschermsysteem.

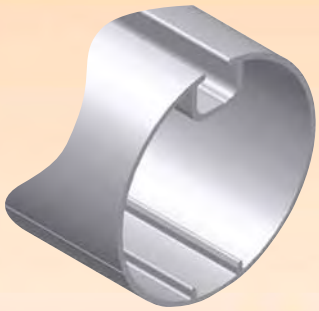

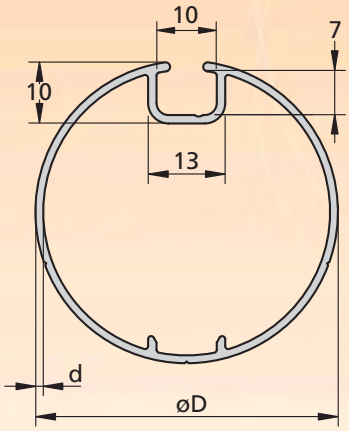

Rolschermprofiel enkelgroefs

Roll tube, one groove

Rollschirmrohr mit Nute

Tube pour enroulement, 1 gorge

Perfil de pantalla con ranura simple

Rura do rolet, jednorowkowa

Art. no.	Omschrijving	ØD (mm)	L (mm)	d (mm)	m/L (kg)
1632004	ROLSCHERMPROF. EG. 50\L6400 ALU.	50	6400	1,3	4,035
1632014	ROLSCHERMPROF. EG. 63\L6400 ALU.	63	6400	1,5	5,782

35 mm op aanvraag leverbaar

35 mm availabe on request

35 mm erhältlich auf Anfrage

35 mm livrable sur demande

Disponible en 35 mm bajo petición

Wersja 35 mm dostępna na życzenie

Snelder
+31 (0)30 261 5601 +31 (0)30 262 2384 info@snelder.nl www.snelder.nl

ROLSCHERMPROFIEL DUBBELGROEFS, ALUMINIUM

Buis met dubbele groef t.b.v. rolschermsystemen.

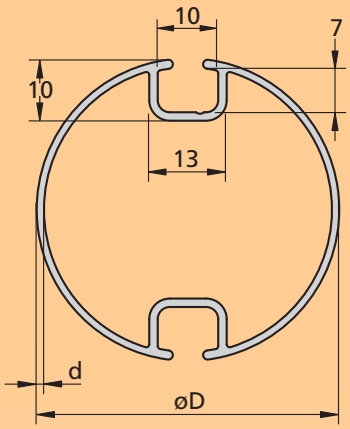

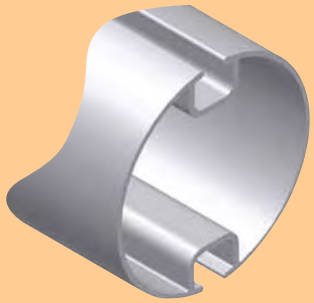

Art. no.	Omschrijving	ØD (mm)	L (mm)	d (mm)	m/L (kg)
1632022	ROLSCHERMPROF. DG. 50\L6400 ALU.	50	6400	1,2	4,197
1632023	ROLSCHERMPROF. DG. 63\L6400 ALU.	63	6400	1,35	5,682

35 mm op aanvraag leverbaar
35 mm availabe on request
35 mm erhältlich auf Anfrage
35 mm livrable sur demande
Disponible en 35 mm bajo petición
Wersja 35 mm dostępna na życzenie

Rolschermprofiel dubbelgroefs
Roll tube, two grooves
Rollschirmrohr mit zwei Nuten
Tube pour enroulement, 2 gorges
Perfil de pantalla con ranura doble
Rura do rolet, dwurowkowa

KOPPELSTUK ROLBUIS, ALUMINIUM

Voor het koppelen van rolschermprofielen.

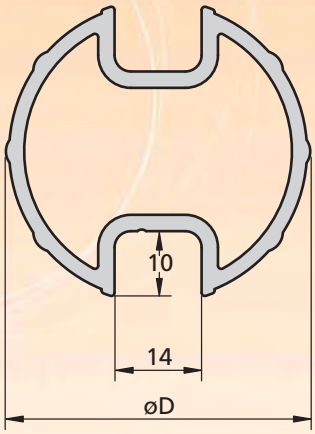

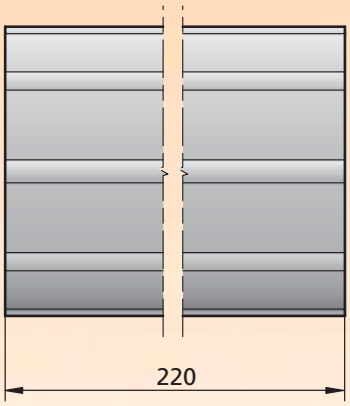

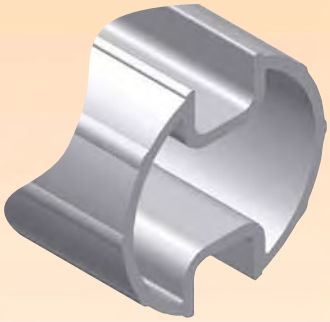

Art. no.	Omschrijving	ØD (mm)	L (mm)	m (kg)
1632106	KOPPELSTUK ROLBUIS DG. 50\L220 ALU.	46,5	220	0,239
1632116	KOPPELSTUK ROLBUIS DG. 63\L220 ALU.	59,2	220	0,328

35 mm op aanvraag leverbaar
35 mm availabe on request
35 mm erhältlich auf Anfrage
35 mm livrable sur demande
Disponible en 35 mm bajo petición
Wersja 35 mm dostępna na życzenie

Koppelstuk rolbuis
Connector for roll tube
Kupplung für Rollschirmrohr
Accouplement pour tube à enroulement
Acoplamiento del tubo enrollable
Złączka do rolki

KLEMSTRIP QUICK FIX ROLBUIS, RVS

Voor het klemmen van het koppelstuk in het rolschermprofiel.

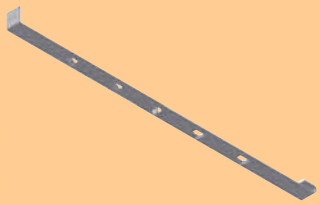

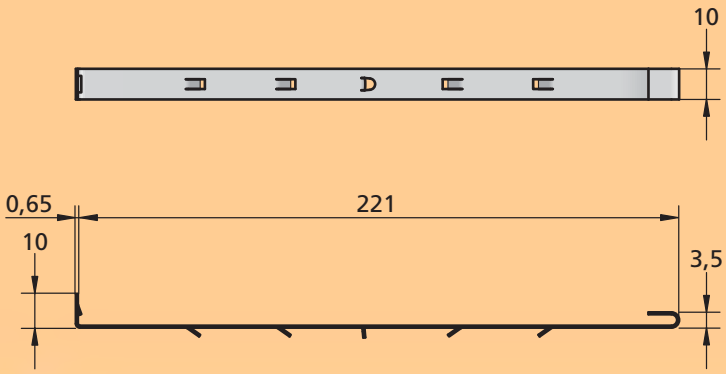

Klemstrip Quick Fix rolbuis

Coupling strip for roll tube

Klemmstreifen für Rollschirmrohr

Piece de fixation pour tube

Tira de fijación para el tubo enrollable

Pas do szybkiego łączenia rolki

Art. no.	Omschrijving	m (kg)
1632200	KLEMSTRIP QUICK FIX ROLBUIS 220\B10 RVS	0,239

HAAKSE TANDWIELKAST ROLBUIS

Aluminium tandwielkast.

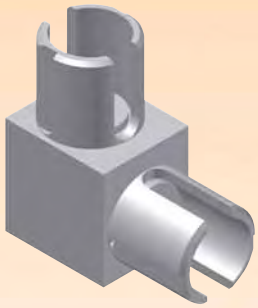

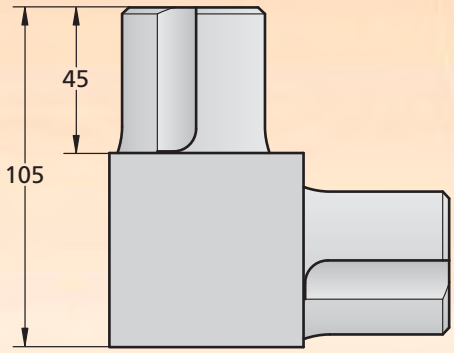

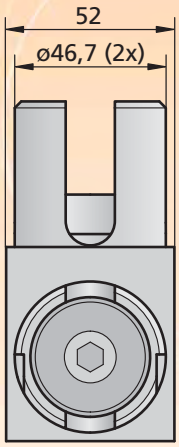

Haakse tandwielkast rolbuis

Square shaft gearbox for rollertube

Rechtwinklig Zahnradgehäuse für Motorrohr

Boîte d'engrenage perpendiculaire

Caja del tornillo sin fin perpendicular para el tubo enrollable

Prostopadła skrzynia przekładni

Art. no.	Omschrijving	T (Nm)	n (min^{-1})	i	m (kg)
1632007	HAAKSE TANDWIELKAST ROLBUIS 1:1\T40	40	max 40	1	1,5

Snelder
+31 (0)30 261 5601 +31 (0)30 262 2384 info@snelder.nl www.snelder.nl

MOTORBUIS ROLSCHERM, ALUMINIUM

Montagebuis voor buismotor.

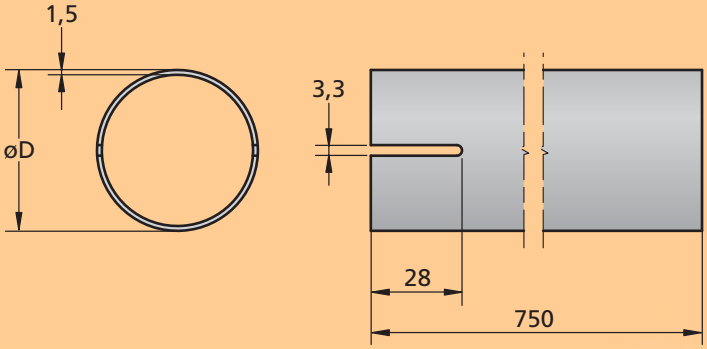

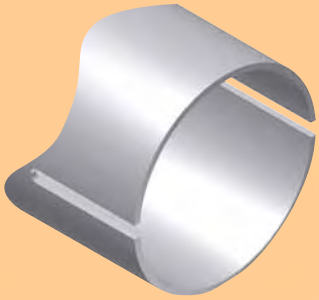

Art. no.	Omschrijving	ØD (mm)	m (kg)
1632008	MOTORBUIS ROLSCHERM 50\L750 ALU.	50	0,496
1632015	MOTORBUIS ROLSCHERM 63\L750 ALU.	63	0,560

35 mm op aanvraag leverbaar

35 mm availabe on request

35 mm erhältlich auf Anfrage

35 mm livrable sur demande

Disponible en 35 mm bajo petición

Wersja 35 mm dostępna na życzenie

Motorbuis rolscherm

Motor tube roll screen

Rollschirm Motorrohr

Tube pour moteur tubulaire

Tubo de motor para pantalla enrollable

Rura montażowa do silnika rurowego

AFSLUITDOP MOTORBUIS, RUBBER

Voor het afsluiten van de buismotor in de rolbuis.

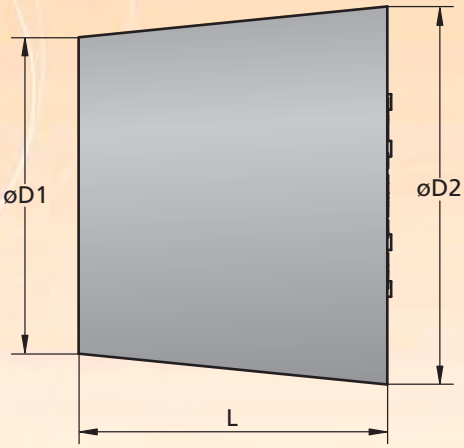

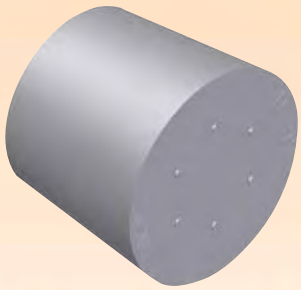

Art. no.	Omschrijving	ØD1 (mm)	ØD2 (mm)	L (mm)	m (kg)
1632017	AFSLUITDOP MOTORBUIS 50\L40	41	49	40	0,078
1632018	AFSLUITDOP MOTORBUIS 63\L45	50,5	59,5	45	0,127

Afsluitdop motorbuis, rubber

Rubber roll tube plug

Gummistopfen für Rollschirmrohr

Bouchon caoutchouc pour tube à enroulement

Tapón de caucho para el tubo de motor

Zatyczka osłony silnika, guma

ADAPTOR ROLBUISLIER

Voor handmatig bedienen van het rolscherm. Toepassing samen met oogwindwerk (pag. 3.48).

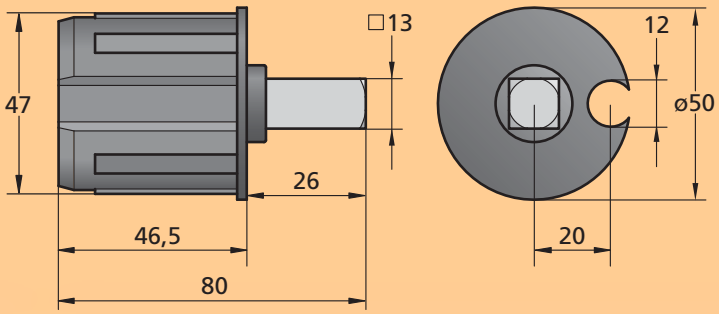

Adaptor rolbuislier

Adapter for rollerscreen tube

Adapter für Rollschirmrohr

Adaptateur pour tube à enroulement

Adaptador para el tubo de la pantalla enrollable

Przejściówka do rolki

Art. no.	Omschrijving	m (kg)
1632019	ADAPTOR ROLBUISLIER 50\G13\L80	0,091

BUISMOTOR PREFAB

Voorgemonteerde buismotor.

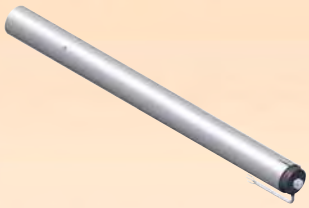

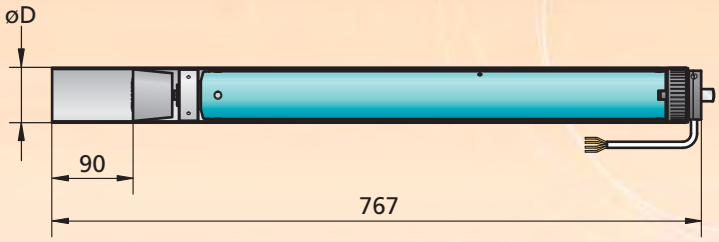

Buismotor prefab

Tube motor for roll sreen, prefab

Rohrmotor für Rollschirme, prefab

Moteur tubulaire, préfab

Motor tubular prefabricada

Silnik rurowy prefabrykowany

Art. no.	Omschrijving	ØD (mm)	m (kg)
35012820	BUISMOTOR PREFAB FIRE 700+	50	3,67
35012810	BUISMOTOR PREFAB FIRE 1300	63	6

Snelder
+31 (0)30 261 5601 +31 (0)30 262 2384 info@snelder.nl www.snelder.nl

BUISMOTOR

Voor het aandrijven van gevelschermsystemen.

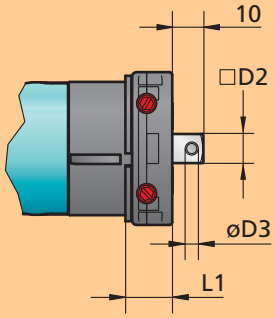

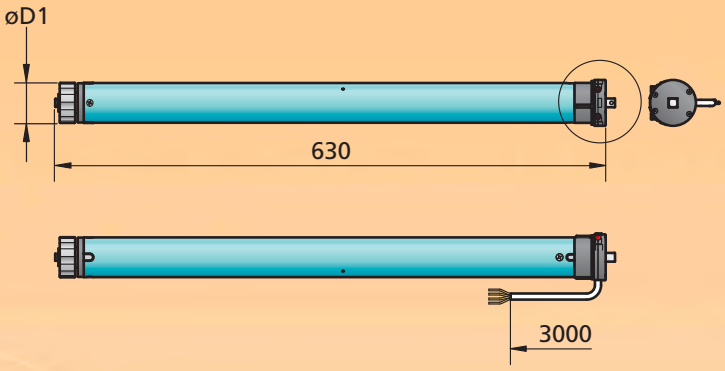

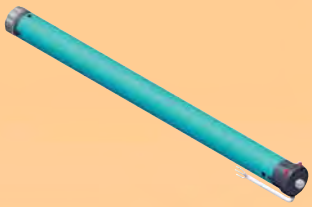

Buismotor

Tube motor for roll sreen

Rohrmotor für Rollschirme

Moteur tubulaire pour écran à enroulement

Motor tubular

Silnik rurowy do rolet

U (V)	230
f (Hz.)	50
kb (min)	5
Be. kl.	s3-6%
Is. kl.	H (max 180°C)
IP	IPX4

Art. no.	Omschrijving	ØD1 (mm)	L1 (mm)	□D2 (mm)	ØD3 (mm)	m (kg)
35012011	BUISMOTOR FIRE 700+ 50\T50\N12	45	15	10	3	3,4
35012012	BUISMOTOR FIRE 1300 63\T120\N8	59	17	14	5	5,3

Art. no.	Omschrijving	P (W)	n (min^{-1})	T (Nm)	I (A)	(kg)
35012011	BUISMOTOR FIRE 700+ 50\T50\N12	310	12	50	1,3	102
35012012	BUISMOTOR FIRE 1300 63\T120\N8	400	8	400	1,67	204

KATROLLEN & WIELEN

5

Snelder

Katrollen & wielen

Katrollen & wielen

Katrollen worden voor diverse constructies, zoals hijsinstallaties, gebruikt. Kabelwielen worden overwegend toegepast in trekdraad-schermsystemen, terwijl diabolowielen vaak worden ingezet voor geleiding van de trek-/duwbuis in luchting- en schermingsystemen. We onderscheiden:
- markies- en v-katrollen
- enkel- en dubbelschijfs katrollen
- 1" t/m 4" kabelwielen (gelagerd en ongelagerd)
- diabolowielen voor buizen van Ø27, 32 en 38 mm.

Pulley's and wheels

Pulleys are used for various constructions, such as lift installations. We mainly use cable wheels for the pull-wire systems, whereas the diabolo wheel is often used for guiding the push/pull tube in ventilation and shading systems. We distinguish among:
- awning- and v-pulleys
- one-eye and two-eye pulleys
- 1" through 4" cable wheels (with and without ball bearing)
- diabolo wheels for tubes of Ø27, 32 and 38 mm.

Rollen

Verschiedene Rollen werden für diverse Konstruktionen wie z. B. Hebeanlagen eingesetzt. Für die Zugseilsysteme verwenden wir überwiegend Seilrollen. Diabolorollen werden häufig für die Führung der Zug/Schubstangen in Lüftungs- und Schattieranlagen verwendet. Wir unterscheiden zwischen:
- Markisen- und Keilriemenscheiben
- Einfach- und Doppelriemenscheiben
- 1" bis 4" Seilrollen (gelagert und ungelagert)
- Diabolorollen für Rohre von Ø 27, 32 und 38 mm.

Poulies et roulettes

Les poulies sont utilisées dans diverses constructions, entre autres les dispositifs de levage. Pour les systèmes à câble de transmission, nous utilisons surtout des poulies de renvoi. Le guide "diabolo" sert souvent au guidage de tube va-et-vient et pour les systèmes d'ombrage. Nous distinguons entre :
- poulies et rouleaux à auvents
- poulies simples et doubles
- roues ou poulies de renvoi 1" à 4" (avec et sans palier)
- guide "diabolo" pour tuyaux de Ø 27, 32 et 38 mm.

Poleas & ruedas

Las poleas se utilizan para distintos tipos de construcciones, como puede ser los sistemas de elevación. Para los sistemas de hilo tensor utilizamos generalmente ruedas de cableado. La rueda diábolo se utiliza a menudo para guiar la barra de empujar y tirar en sistemas de ventilación y de pantalla. Distinguimos entre:
- Poleas para marquesina y en V
- Poleas con una o doble rueda
- 1" hasta 4" ruedas de cableado (con y sin cojinetes)
- Ruedas diábolo para tubos con diámetros de 27, 32 y 38 mm (Ø).

Rolki i kółka

Koła pasowe są używane do różnych konstrukcji, takich jak instalacje podnoszące. Dla systemów linek zwijanych używamy głównie kół do przekładni pasowej, podczas gdy koło diabolo jest montowane do prowadzenia rury ciągnąco-pchającej w systemach wentylacji i zaciemniania. Rozróżniamy:
- koła pasowe markizowe i koła pasowe v
- koła pasowe z pojedynczym i podwójnym dyskiem
- koła 1" do 4" włącznie (z łożyskiem i bez łożyska)
- koła diabolo do rur Ř27, 32 i 38 mm.

MARKIESKATROL 1"

Katrol met verzinkt huis en kunststof wiel.

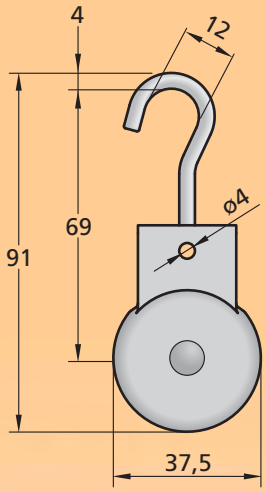

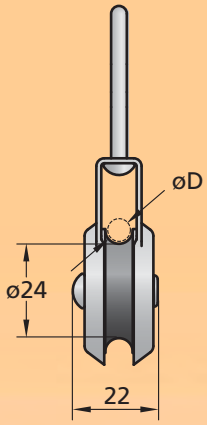

Markieskatrol 1"

Pulley 1"

Markisenrolle 1"

Poulie 1"

Polea de marquesina 1"

Koło pasowe 1"

Art. no.	Omschrijving	ø D (mm)	(kg)	m (kg)	
0242030	MARKIESKATROL 1"	2- 6	15	0,046	500

MARKIESKATROL 1" + HOUTSCHROEFOOG

Katrol met verzinkt huis en kunststof wiel.

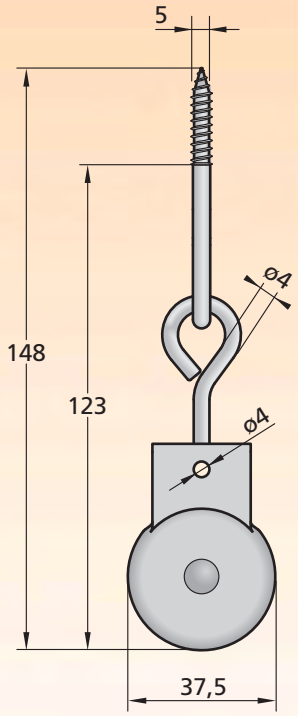

Markieskatrol 1" + houtschroefoog

Pulley 1" with screw-eye

Markisenrolle 1" mit Ringschraube

Poulie 1" avec oeillet à vis-a-bois

Polea de marquesina 1" con tirafondo

Koło pasowe V 1" + śruba pierścieniowa

Art. no.	Omschrijving	ø D (mm)	(kg)	m (kg)	
0242031	MARKIESKATROL 1"+HSO 40x16	2 - 6	15	0,049	500

Snelder
+31 (0)30 261 5601 +31 (0)30 262 2384 info@snelder.nl www.snelder.nl

MARKIESKATROL 1" + METAALSCHROEFOOG & MOER

Katrol met verzinkt huis en kunststof wiel.

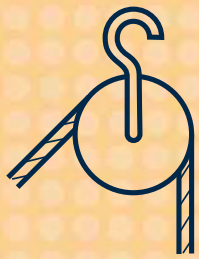

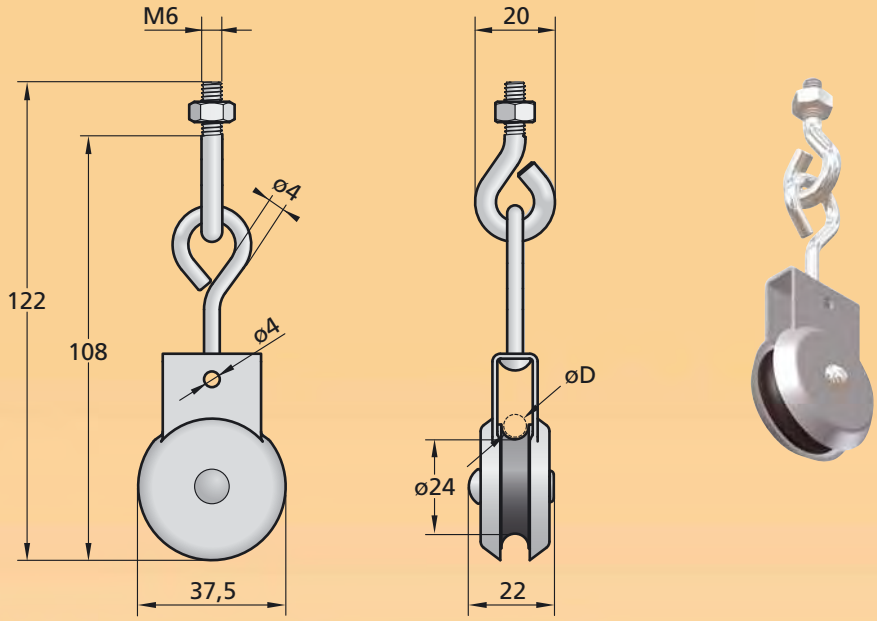

Art. no.	Omschrijving	ø D (mm)	(kg)	m (kg)	
0242032	MARKIESKATROL 1"+MSO+MOER M6	2 - 6	15	0,046	500

Markieskatrol 1" + metaalschroefoog & moer
Pulley1"with eye bolt and nut
Markisenrolle 1" mit Schraubauge & Mutter
Poulie 1" avec piton à oeil et écrou
Polea de marquesina 1" con cáncamo y tuerca
Koło pasowe 1" + śruba pierścieniowa i nakrętka

V-KATROL 1"

Katrol met aluminium huis en kunststof wiel.

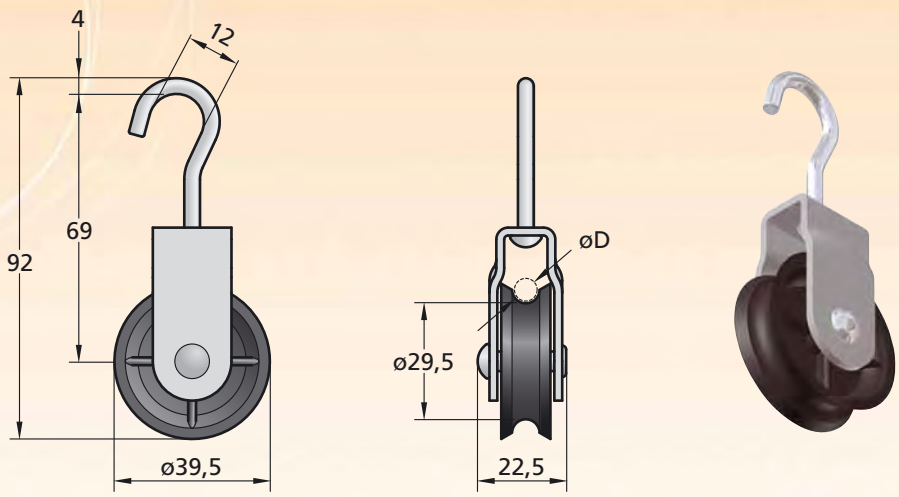

Art. no.	Omschrijving	ø D (mm)	(kg)	m (kg)	
0242040	V-KATROL 1"	2 - 6	20	0,027	500

V-katrol 1"
V-pulley 1"
V-rolle 1"
Poulie V, 1"
Polea en v de 1"
Koło pasowe V 1"

V-KATROL 1" + HOUTSCHROEFOOG

Katrol met aluminium huis en kunststof wiel.

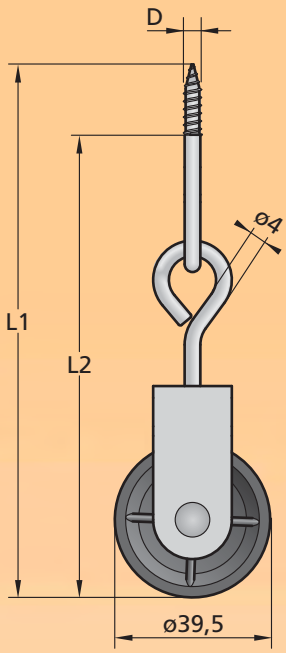

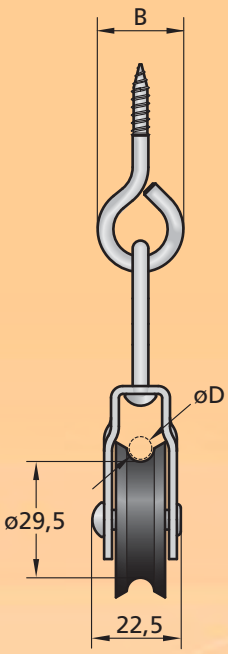

V-katrol 1"+ houtschroefoog
V-pulley 1" with screw eye
V-rolle 1" mit Ringschrauben
Poulie V, 1" avec oeillet à vis-a-bois
Polea en v de 1" + tirafondo
Koło pasowe V 1" + śruba pierścieniowa

Art. no.	Omschrijving	L1 (mm)	L2 (mm)	B (mm)	D (mm)	ø D (mm)	(kg)	m (kg)	
0242041	V-KATROL 1" +HSO 30x14	136	118	22	4,6	2 - 6	20	0,034	500
0241043	V-KATROL 1"+HSO 40x16	149	129	25	5	2 - 6	20	0,037	500

V-KATROL 1" + METAALSCHROEFOOG & MOER

Katrol met aluminium huis en kunststof wiel.

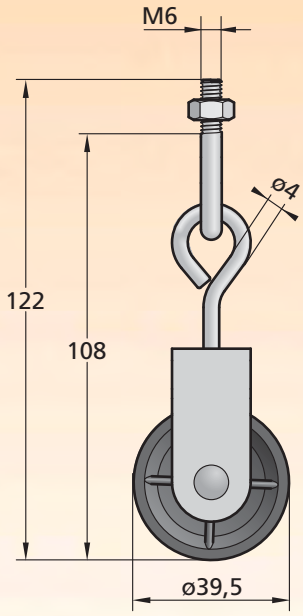

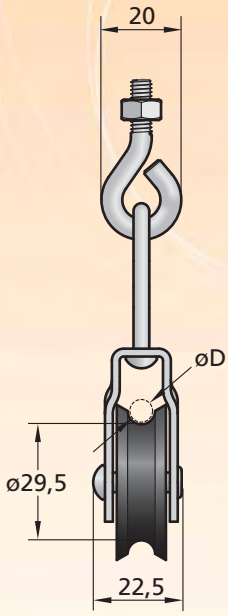

V-katrol 1" + metaalschroefoog & moer
V-pulley 1" with eye bolt and nut
V-rolle 1" mit Schraubaugen & Mutter
Poulie V, 1" avec piton à oeil et écrou
Polea en v de 1" + tirafondo metálico y tuerca
Koło pasowe V 1" + śruba pierścieniowa i nakrętka

Art. no.	Omschrijving	ø D (mm)	(kg)	m (kg)	
0242042	V-KATROL 1"+MSO+MOER M6	2 - 6	20	0,04	500

Snelder
+31 (0)30 261 5601 +31 (0)30 262 2384 info@snelder.nl www.snelder.nl

V-KATROL 2"

Katrol met aluminium huis en kunststof wiel.

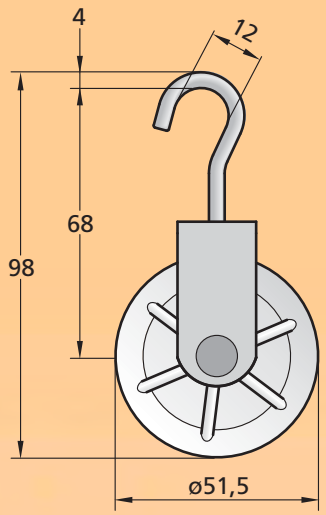

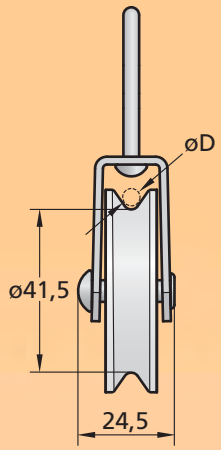

- V-katrol 2"
- V-pulley 2"
- V-rolle 2"
- Poulie V, 2"
- Polea en v de 2"
- Koło pasowe V 2"

Art. no.	Omschrijving	ø D (mm)	(kg)	m (kg)	
0242050	V-KATROL 2"	2 - 4	30	0,037	400

V-KATROL 2" + HOUTSCHROEFOOG

Katrol met aluminium huis en kunststof wiel.

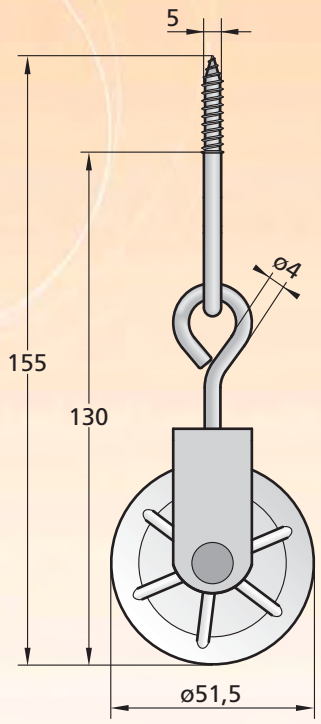

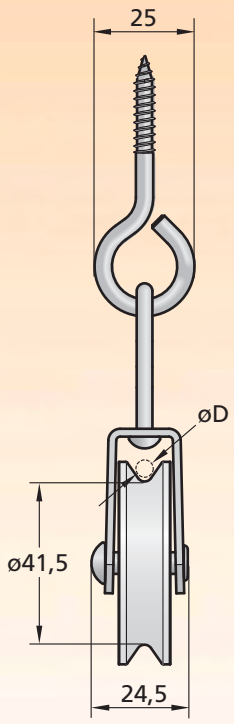

- V-katrol 2" + houtschroefoog
- V-pulley 2" with screw eye
- V-rolle 2" mit Ringschrauben
- Poulie V, 2" avec oeillet à vis-à-bois
- Polea en v de 2" + tirafondo
- Koło pasowe V 2" + śruba pierścieniowa

Art. no.	Omschrijving	ø D (mm)	(kg)	m (kg)	
0242051	V-KATROL 2" +HSO 40x16	2 - 4	30	0,049	300

V-KATROL 2" + METAALSCHROEFOOG & MOER

Katrol met aluminium huis en kunststof wiel.

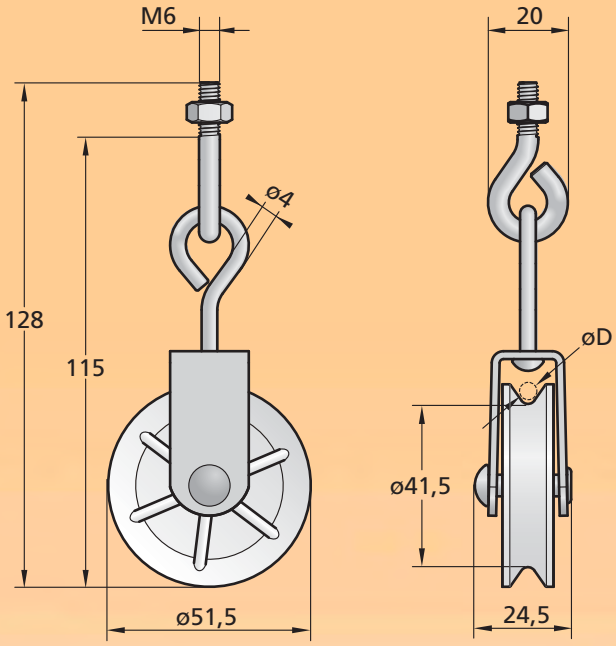

- V-katrol 2" + metaalschroefoog & moer
- V-pulley 2" with eye bolt and nut
- V-rolle 2" mit Schraubaugen & Mutter
- Poulie V ,2" avec piton à oeil et écrou
- Polea en v de 2" + tirafondo metálico y tuerca
- Koło pasowe V 2" + śruba pierścieniowa i nakrętka do metalu

Art. no.	Omschrijving	ø D (mm)	(kg)	m (kg)	
0242052	V-KATROL 2"+MSO+MOER M6	2 - 4	30	0,051	400

KATROL 2" ENKELSCHIJFS, 1 OOG HAAKS

Katrol met verzinkt huis voor diverse toepassingen.

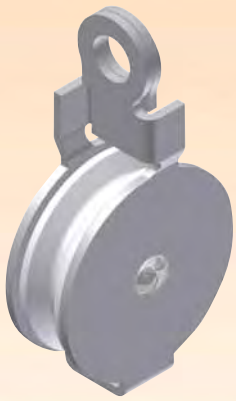

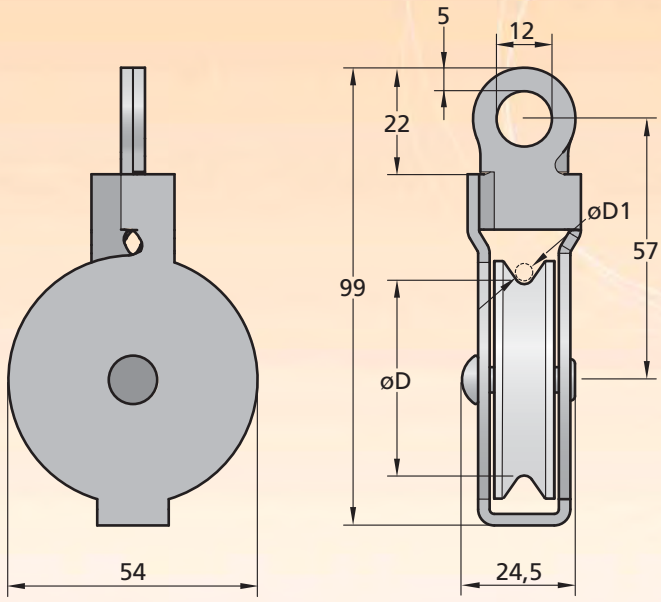

- Katrol 2" enkelschijfs, 1 oog haaks
- 2" pulley, 1 wheel,1 eye square
- 2" Rolle, Einzelscheibe, 1 Auge, winkel 90°
- Poulie 2" 1 roulette, un oeil à 90°
- Polea de 2" perpendicular con 1 rueda y 1 ojo
- Koło pasowe 2", pojedynczy dysk, 1 oczko, prostopadłe

Art. no.	Omschrijving	ø D (mm)	ø D1 (mm)	(kg)	m (kg)	
0242013	KATROL 2" ES1 HKS. KNST.GEL.WL	41,5	2 - 4	45	0,188	100
0242014	KATROL 2" ES1 HKS. KNST. WL	41,5	2 - 4	30	0,14	150
0242015	KATROL 2" ES1 HKS. MES. WL	40	2,5 - 3	60	0,295	50

Snelder
+31 (0)30 261 5601 +31 (0)30 262 2384 info@snelder.nl www.snelder.nl

KATROL 2" ENKELSCHIJFS, 2 OGEN

Katrol met verzinkt huis voor diverse toepassingen.

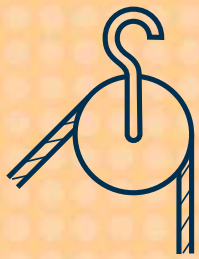

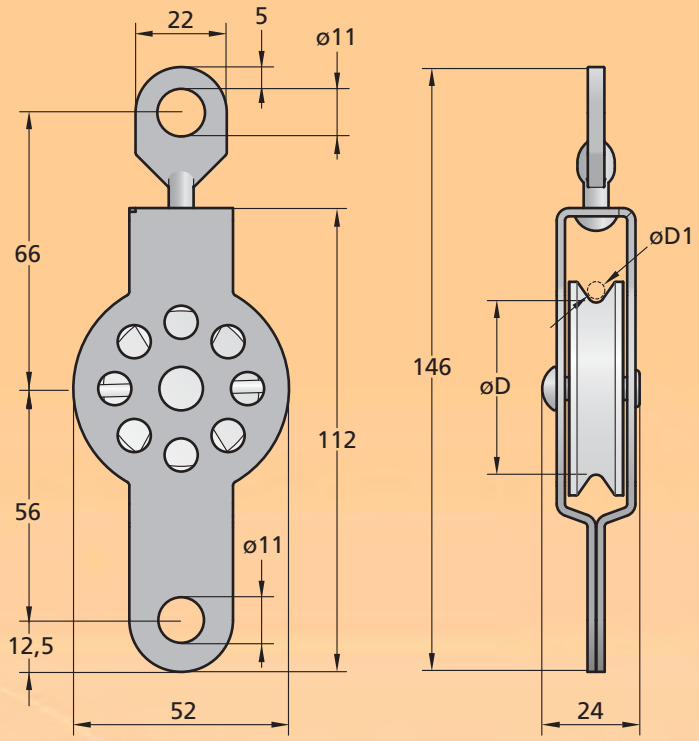

Art. no.	Omschrijving	ø D1 (mm)	ø D (mm)	(kg)	m (kg)	
0242002	KATROL 2" ES2 KNST.GEL.WL	2 - 4	41,5	45	0,185	100
0242005	KATROL 2" ES2 KNST. WL	2 - 4	41,5	30	0,139	150
0242008	KATROL 2" ES2 MES. WL	2,5 - 3	40	60	0,301	50

Katrol 2" enkelschijfs, 2 ogen
2" pulley, 1 wheel, 2 Eyes

2" Rolle, Einzelscheibe, 2 Augen
Poulie 2", 1 roulelles, deux yeux
Polea de 2" con 1 rueda y 2 ojos
Koło pasowe 2", pojedynczy dysk, 2 oczka

KATROL 2" DUBBELSCHIJFS, 2 OGEN

Katrol met verzinkt huis voor diverse toepassingen.

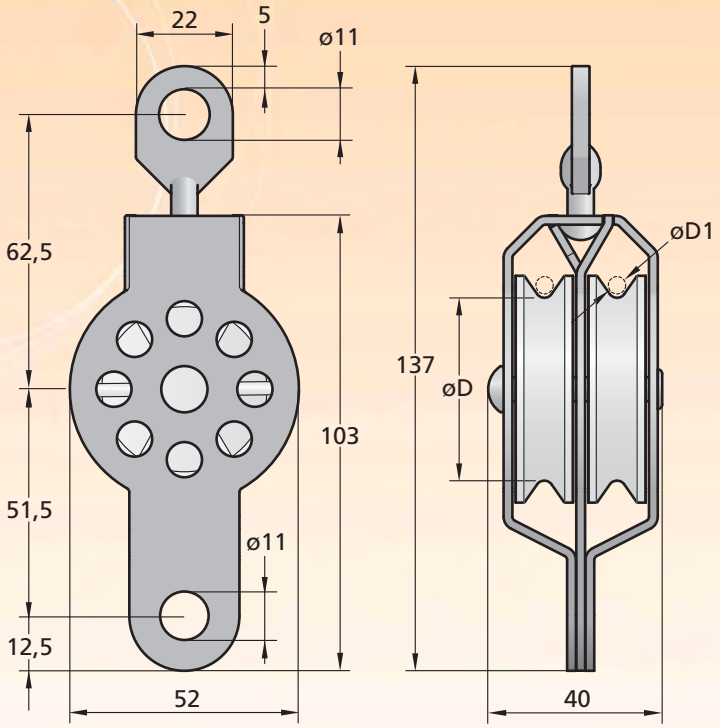

Art. no.	Omschrijving	ø D (mm)	ø D1 (mm)	(kg)	m (kg)	
0242003	KATROL 2" DS2 KNST.GEL.WL	41,5	2 - 4	45	0,297	25
0242006	KATROL 2" DS2 KNST. WL	41,5	2 - 4	30	0,209	100
0242009	KATROL 2" DS2 MES. WL	40	2,5 - 3	60	0,519	25

Katrol 2" dubbelschijfs, 2 ogen
2" pulley, 2 wheels, 2 Eyes

2" Rolle, Doppelscheibe, 2 Augen
Poulie 2", deux roulelles, deux yeux
Polea de 2" con 2 ruedas y 2 ojos
Koło pasowe 2", podwójny dysk, 2 oczka

KATROL 3"

Katrol met verzinkt huis en kunststof gelagerd wiel.

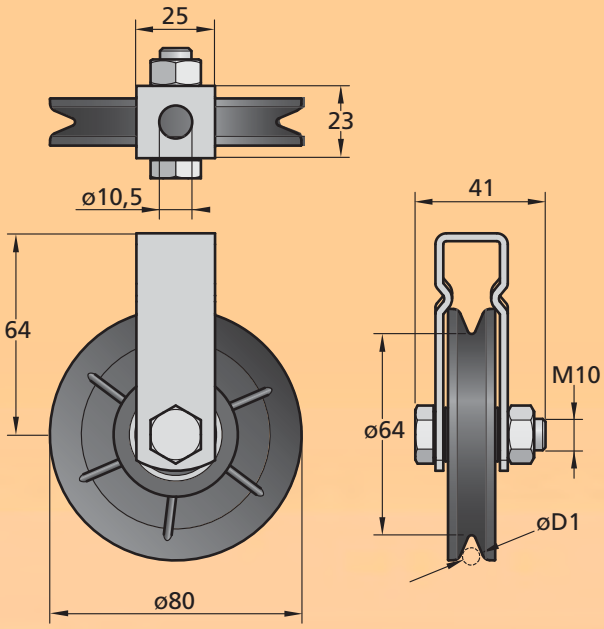

Katrol 3"

3" pulley

3" Rolle

Poulie 3"

Polea de 3"

Koło pasowe 3"

Art. no.	Omschrijving	ø D (mm)	(kg)	m (kg)	
0242020	KATROL 3" VERZ.+ GEL. WIEL KNST.	2,5 - 3	100	0,201	100

Afwijkende uitvoeringen op aanvraag

Other constructions availabe on request

Verschiedende Ausführungen erhältlich auf Anfrage

Autre version sur demande

Otras construcciones disponibles bajo petición

Inne wykonania dostępne na życzenie

KABELWIEL 1" MARKIESKATROL, KUNSTSTOF

Los wiel voor diverse toepassingen.

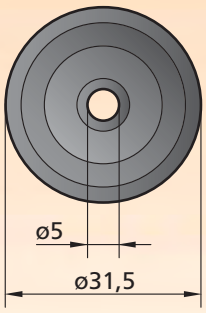

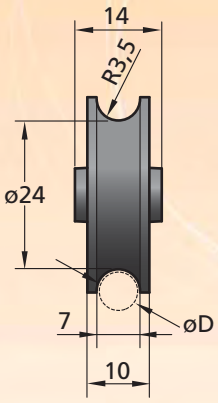

Kabelwiel 1" markieskatrol, kunststof

Wheel 1" for pulley, plastic

Rollen 1", für Markisenrolle, Kunststoff

Rouleau 1" pour poulie, plastique

Rueda de cableado de 1" de plástico para la polea de marquesina

Koło do przekładni pasowej markizy 1", plastik

Art. no.	Omschrijving	ø D (mm)	(kg)	m/1000 (kg)	
0143015	KABELWIEL 1"\D24\B14\G5 KNST.	2 - 6	15	3,5	2000

Snelder +31 (0)30 261 5601 +31 (0)30 262 2384 info@snelder.nl www.snelder.nl

KABELWIEL 1" V-KATROL, KUNSTSTOF

Los wiel voor diverse toepassingen.

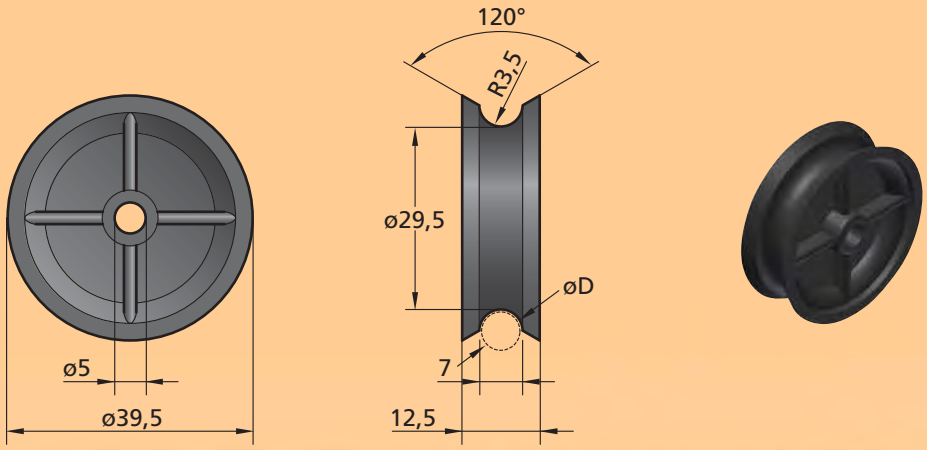

Art. no.	Omschrijving	ø D (mm)	(kg)	m (kg)	
1043100	KABELWIEL 1"\D29,5\B12,5\G5 KNST.	2 - 6	20	0,046	1000

KabelwieL 1" V-katrol, kunststof
Wheel 1" for V-pulley, plastic
Rollen 1" für V-rolle, Kunststoff
Rouleau 1" pour poulie V, plastique
Rueda de cableado de 1" de plástico para la polea en v
Koło do przekładni pasowej V 1", plastik

KABELWIEL 2", KUNSTSTOF

Los wiel voor diverse toepassingen .

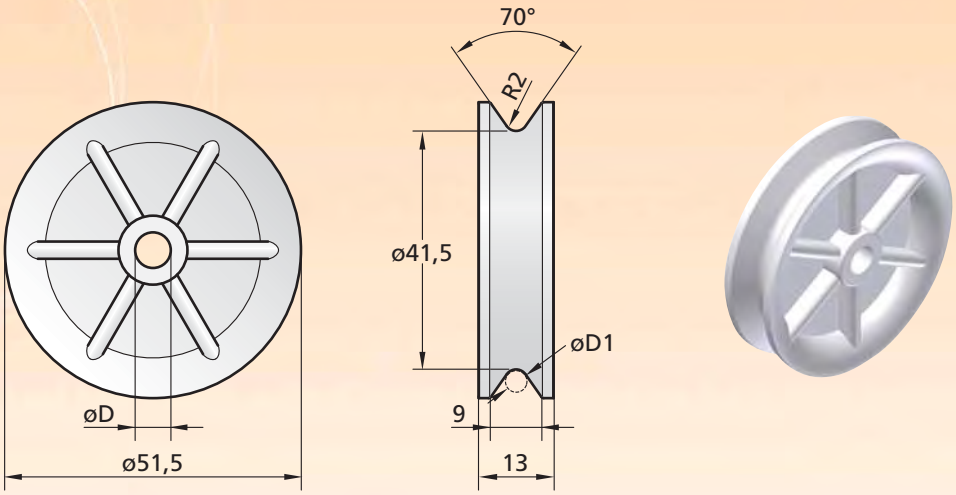

Art. no.	Omschrijving	ø D (mm)	ø D1 (mm)	(kg)	m (kg)	
1043105	KABELWIEL 2"\D41,5\B13\G6 KNST.	6	2 - 4	30	0,016	650
1043106	KABELWIEL 2"\D41,5\B13\G8 KNST.	8	2 - 4	30	0,017	650

KabelwieL 2", kunststof
Wheel 2", plastic
Rollen 2", Kunststoff
Rouleau 2", plastique
Rueda de cableado de 2" de plástico
Koło do przekładni pasowej 2", plastik

KABELWIEL 2” GELAGERD, KUNSTSTOF

Los wiel voor diverse toepassingen.

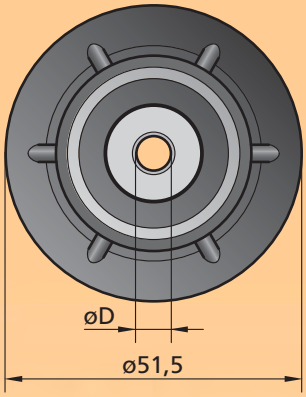

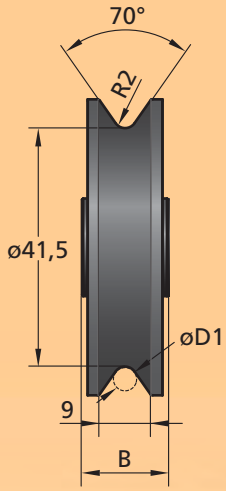

- Kabelwiel 2” gelagerd, kunststof
- Wheel 2" with bearing, plastic
- Rollen 2", gelagert, Kunststoff
- Rouleau 2" avec roulement, plastique
- Rueda de cableado de 2" de plástico con cojinetes
- Koło z łożyskiem do przekładni pasowej 2", plastik

Art. no.	Omschrijving	ø D (mm)	ø D1 (mm)	B (mm)	(kg)	m (kg)	
0243105	KABELWIEL GEL. 2"\D41,5\B15\G6 KNST.	6	2 - 4	15	45	0,052	100
0243106	KABELWIEL GEL. 2"\D41,5\B15\G8 KNST.	8	2 - 4	13	45	0,048	100
0243107	KABELWIEL GEL. 2"\D41,5\B15\G10 KNST.	10	2 - 4	13	45	0,044	100

KABELWIEL 2” MESSING

Los wiel voor diverse toepassingen.

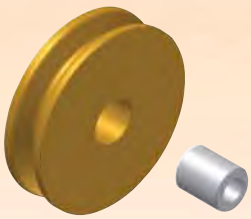

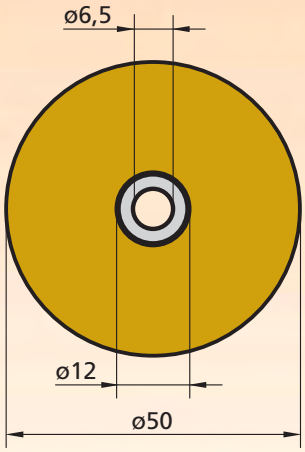

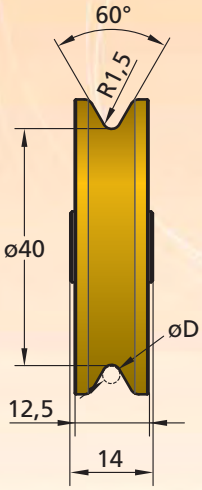

- Kabelwiel 2”, messing
- Wheel 2", brass
- Rollen 2", Messing
- Rouleau 2", laiton
- Rueda de cableado de 2" de latón
- Koło pasowe 2", mosiądz

Art. no.	Omschrijving	ø D (mm)	(kg)	m (kg)	
0343110	KABELWIEL 2"\D40\B12,5\G12 MESS	2,5 - 3	60	0,162	100
34001203	LAGERBUS 12\D6,5\L14 STL.	2,5 - 3	60	0,008	100

Snelder
+31 (0)30 261 5601 +31 (0)30 262 2384 info@snelder.nl www.snelder.nl

KABELWIEL 2” GELAGERD, MESSING

Los wiel voor diverse toepassingen.

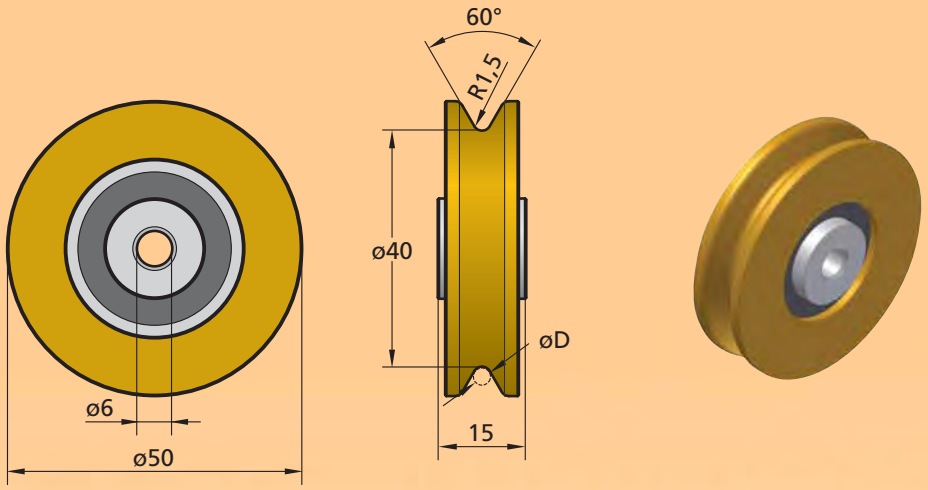

Art. no.	Omschrijving	ø D1 (mm)	(kg)	m (kg)	
0243110	KABELWIEL GEL. 2"\D40\B15\G6 MESS.	2,5 - 3	100	0,146	100

Kabelwiel 2” gelagerd, messing
Wheel 2" with bearing, brass
Rollen 2", gelagert, Messing
Rouleau 2" avec roulement, laiton
Rueda de cableado de 2" de latón con cojinetes
Koło pasowe z łożyskiem 2", mosiądz

KABELWIEL 3”, KUNSTSTOF

Los wiel voor diverse toepassingen.

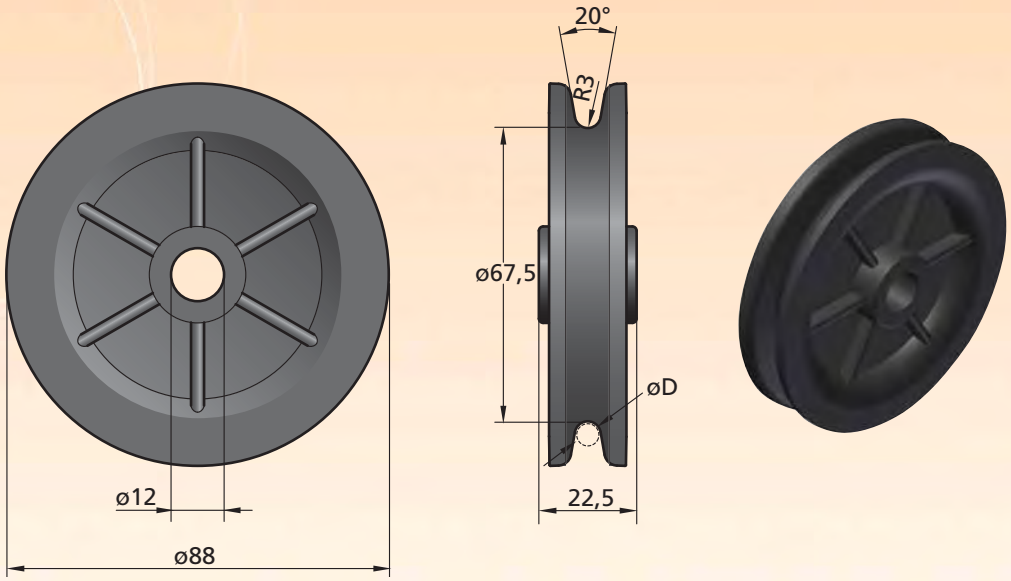

Art. no.	Omschrijving	ø D (mm)	(kg)	m (kg)	
1043115	KABELWIEL 3"\D67,5\B22,5\G12 KNST.	2,5 - 6	50	0,077	140

Kabelwiel 3”, kunststof
Wheel 3", plastic
Rollen 3", Kunststoff
Rouleau 3", plastique
Rueda de cableado de 3" de plástico
Koło pasowe 3", plastik

KABELWIEL 3" GELAGERD, KUNSTSTOF

Los wiel voor diverse toepassingen.

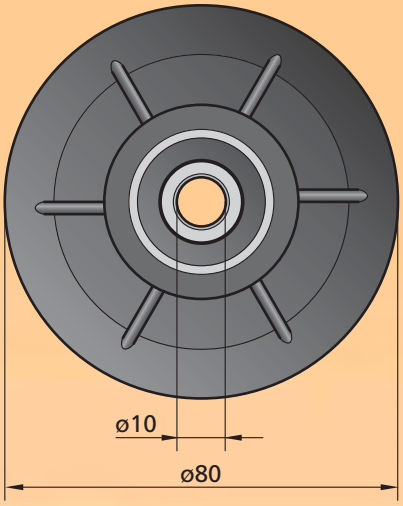

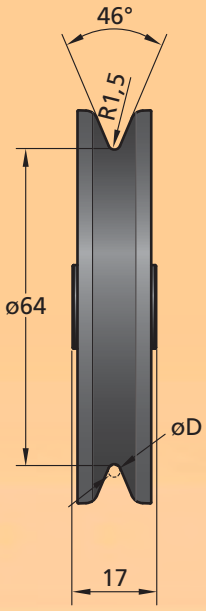

- Kabelwiel 3" gelagerd, kunststof
- Wheel 3" with bearing, plastic
- Rollen 3", gelagert, Kunststoff
- Rouleau 3" avec roulement, plastique
- Rueda de cableado de 3" de plástico con cojinetes
- Koło pasowe z łożyskiem 3", plastik

Art. no.	Omschrijving	ø D (mm)	(kg)	m (kg)	
0243115	KABELWIEL GEL. 3"\D64\B17\G10 KNST.	2,5 - 3	100	0,089	100

KABELWIEL 3" GELAGERD, MESSING

Los wiel voor diverse toepassingen.

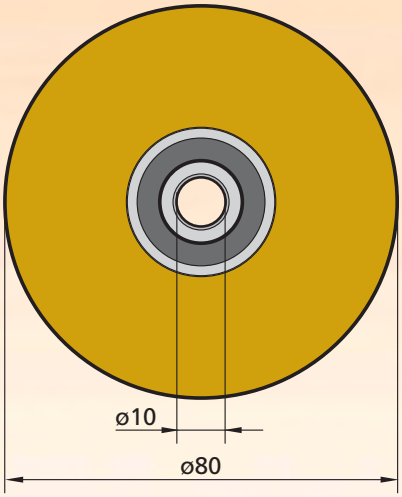

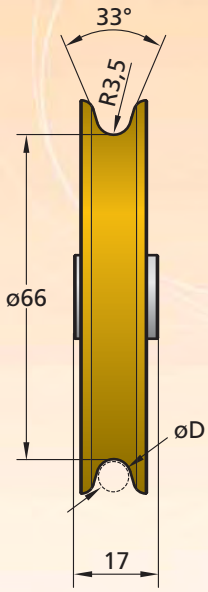

- Kabelwiel 3" gelagerd, messing
- Wheel 3" with bearing, brass
- Rollen 3", gelagert, Messing
- Rouleau 3" avec roulement, laiton
- Rueda de cableado de 3" de latón con cojinetes
- Koło pasowe z łożyskiem 3", mosiądz

Art. no.	Omschrijving	ø D (mm)	(kg)	m (kg)	
0243120	KABELWIEL GEL. 3"\D66\B17\G10 MESS.	2 - 6	150	0,436	50

KABELWIEL 4” GELAGERD, KUNSTSTOF

Los wiel voor diverse toepassingen.

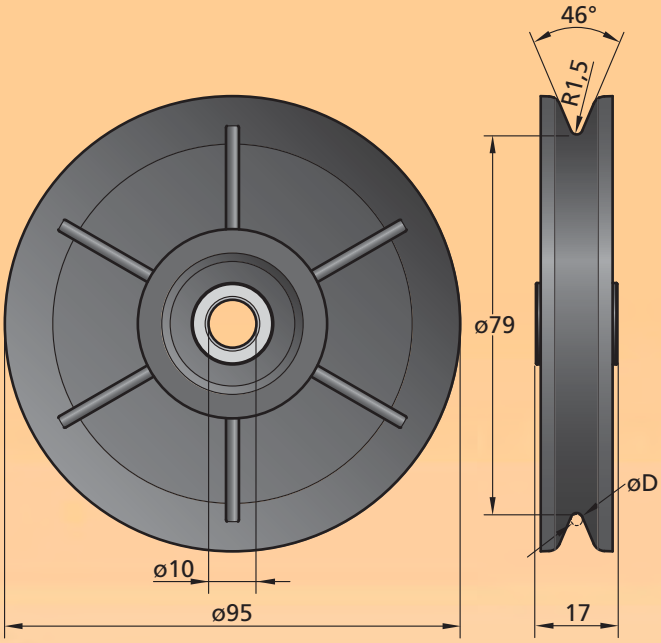

- Kabelwiel 4” gelagerd, kunststof
- Wheel 4" with bearing, plastic
- Rollen 4", gelagert, Kunststoff
- Rouleau 4" avec roulement, plastique
- Rueda de cableado de 4" de plástico con cojinetes
- Koło pasowe z łożyskiem 4", plastik

Art. no.	Omschrijving	ø D (mm)	(kg)	m (kg)	
0243125	KABELWIEL GEL. 4"\D79\B17\G10 KNST.	2,5 - 3	120	0,111	175

DIABOLOWIEL KLEIN, KUNSTSTOF

Wiel voor geleiding van buizen.

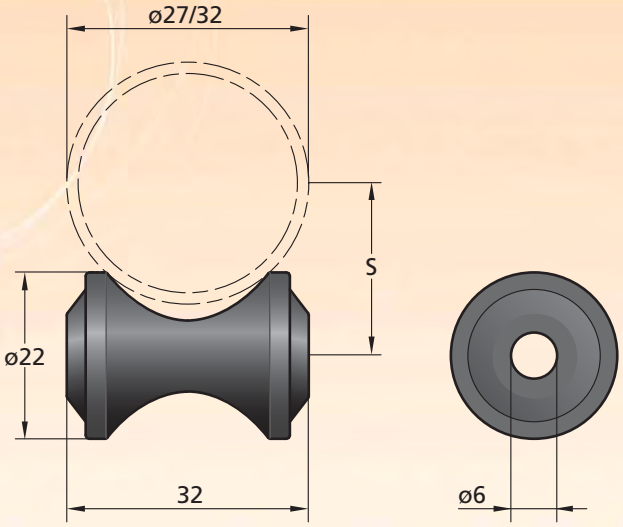

- Diabolowiel klein
- Diabolo wheel small
- Diabolorolle klein
- Rouleau diabolo petit,
- Rueda diábolo pequeña
- Rolka diabolo mała

Art. no.	Omschrijving	S (Ø27) (mm)	S (Ø32) (mm)	m (kg)	
1043055	DIABOLOWIEL KLEIN D22\L32\G6 TEFL.	19	23	0,007	2400

DIABOLOWIEL + KAP, KUNSTSTOF

Wiel voor geleiding van buizen.

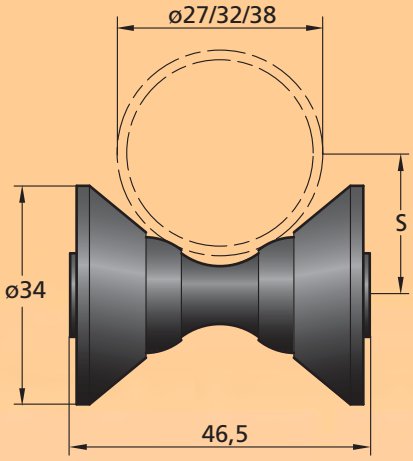

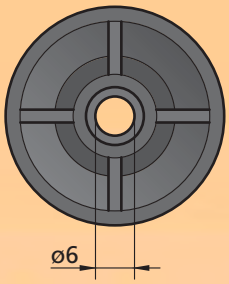

Diabolowiel + kap

Diabolo wheel with cap

Diabolorolle mit Kappe

Rouleau diabolo avec capot

Rueda diábolo + cubierta

Rolka diabolo z nakładką,

Art. no.	Omschrijving	S (Ø27) (mm)	S (Ø32) (mm)	S (Ø38) (mm)	m (kg)	
1043056	DIABOLOWIEL+KAP D34\L46,5\G6	19	22	25,5	0,014	600

DIABOLOWIEL, C-PROFIEL, KUNSTSTOF

Wiel voor geleiding van buizen.

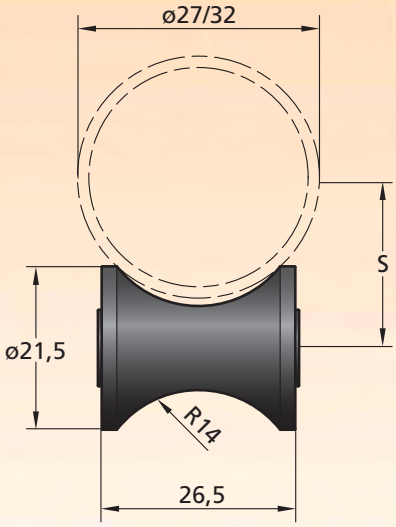

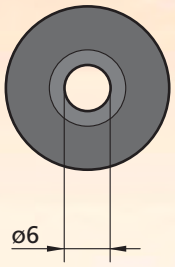

Diabolowiel C-profiel

Diabolo wheel C-profile

Diabolorolle C-Profil

Rouleau diabolo "C-profil"

Rueda diábolo con perfil en c

Rolka diabolo profil C

Art. no.	Omschrijving	S (Ø27) (mm)	S (Ø32) (mm)	m (kg)	
1043057	DIABOLOWIEL C-PROF. D21,5\L26,5\G6.	19	23	0,005	3000

Snelder +31 (0)30 261 5601 +31 (0)30 262 2384 info@snelder.nl www.snelder.nl

DIABOLOWIEL GROOT, KUNSTSTOF

Wiel voor geleiding van buizen.

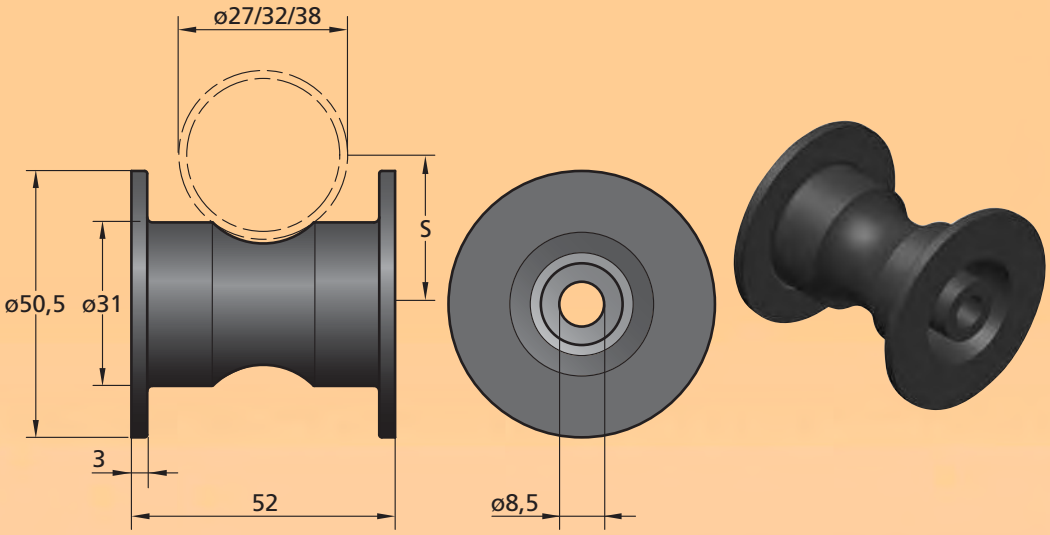

Art. no.	Omschrijving	S (Ø27) (mm)	S (Ø32) (mm)	S (Ø38) (mm)	m (kg)	
1043054	DIABOLOWIEL GROOT D50,5\L52\G8	19	23	32	0,032	250

Diabolowiel groot

Diabolo wheel large

Diabolorolle groß

Rouleau diabolo grand modèle,

Rueda diábolo grande

Rolka diabolo duże

DIABOLOWIEL DDL, KUNSTSTOF

Wiel voor geleiding van buizen.

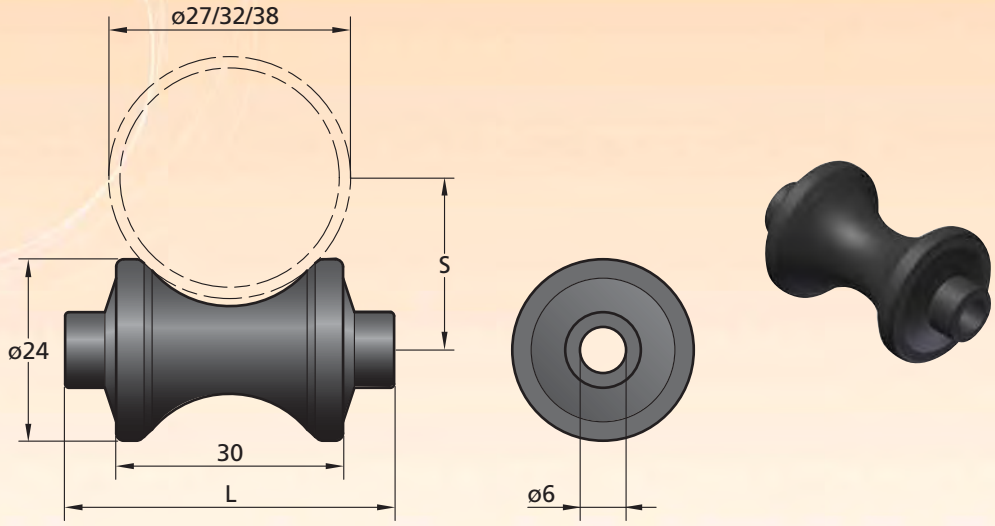

Art. no.	Omschrijving	S (Ø27) (mm)	S (Ø32) (mm)	S (Ø38) (mm)	L (mm)	m (kg)	
1043058	DIABOLOWIEL DDL D24\L43,5\G6 TEFL.	19	23	32	43,5	0,01	1500
1043059	DIABOLOWIEL DDL D24\L53,5\G6 TEFL.	19	23	32	53,5	0,011	1400

Diabolowiel DDL

Diabolo wheel DDL

Diabolorolle DDL

Rouleau diabolo DDL

Rueda diábolo ddl

Rolka diabolo DDL

DRAAD & KABEL

6

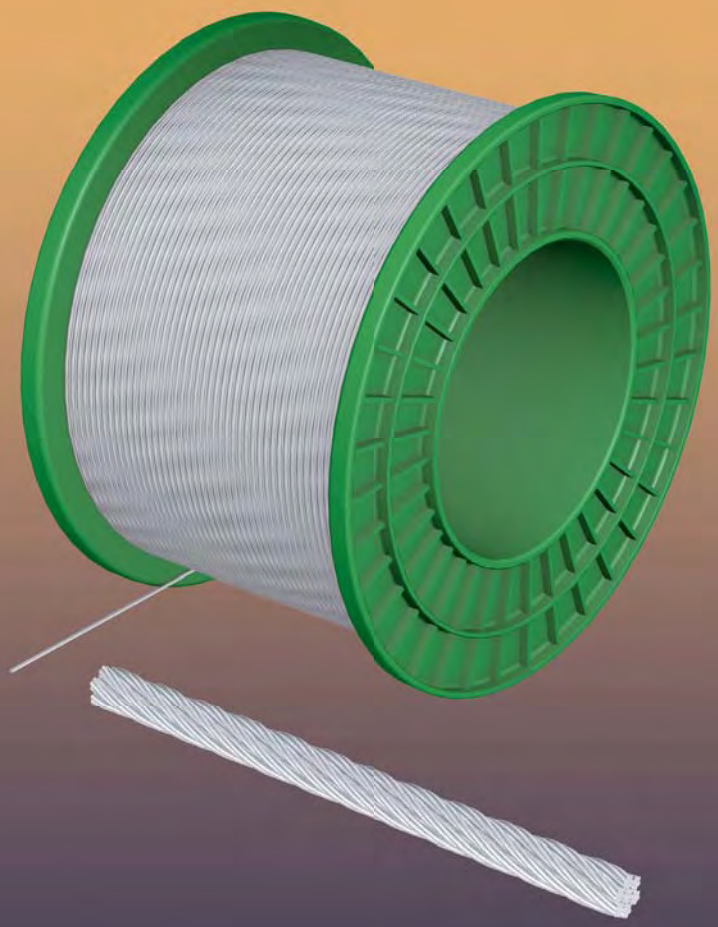

Snelder

Draden & kabels

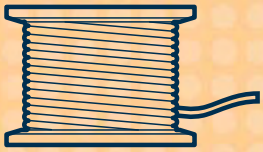

Draden & kabels

Snelder levert een scala aan draden en kabels met elk hun specifieke toepassing. Het merendeel van deze producten leveren wij direct uit voorraad. We onderscheiden:
- polyesterdraad
- staalkabel (rvs & verzinkt)
- kunststof ommantelde staalkabel
- staaldraad massief (rvs & verzinkt).

Wires and cables

Snelder supplies a multitude of wires and cables for specific applications. The majority of these products are in stock. We distinguish among:
- polyester wire
- steel cable (stainless steel & galvanized)
- PVC-coated steel cable
- solid steel wire (stainless steel & galvanized).

Seil und Kabel

Snelder liefert eine Vielzahl an Drähten und Seilen für die jeweils spezifische Anwendung. Die meisten dieser Produkte liefern wir direkt ab Lager. Wir unterscheiden:
- Polyesterseilen
- Stahlseilen
- Kunststoffummantelte Stahlseile
- Draht (Edelstahl & verzinkt).

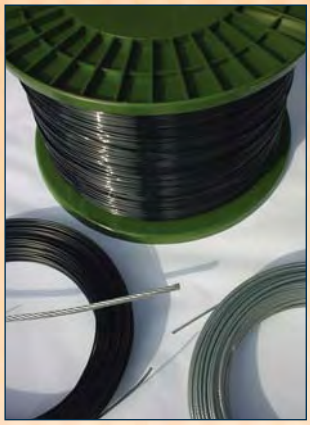

Fils et câbles

Snelder propose une multitude de fils et câbles pour des applications spécifiques. Nous livrons la plupart de ces produits directement à partir du stock. Nous proposons :
- le fil polyester
- les câbles en acier (inox & galvanisés)
- les câbles en acier plastifiés
- les câbles en acier massif (inox & galvanisés).

Alambres & cables

Snelder suministra varios tipos de hilos y cables, cada cual con su propia aplicación. La mayoría de estos productos se encuentran en existencias y se pueden suministrar directamente. Distinguimos entre:
- Cable de poliéster
- Cable de acero (acero inoxidable y galvanizado)
- Cable de acero revestido de plástico
- Cable de acero masivo (acero inoxidable y galvanizado).

Żyłki i linki

Firma Snelder dostarcza wiele żyłek i linek do szczególnych zastosowań. Większość naszych produktów dostarczamy bezpośrednio z naszych magazynów. Wyróżniamy:
- żyłki poliestrowe
- linki stalowe (stal nierdzewna i ocynkowana)
- linki stalowe w okładzinie plastikowej
- masywne linki stalowe (stal nierdzewna i ocynkowana).

POLYESTERDRAAD 2,2 MM, HASPEL

diverse toepassingen, o.a. voor dradenbed in horizontale schermsystemen.

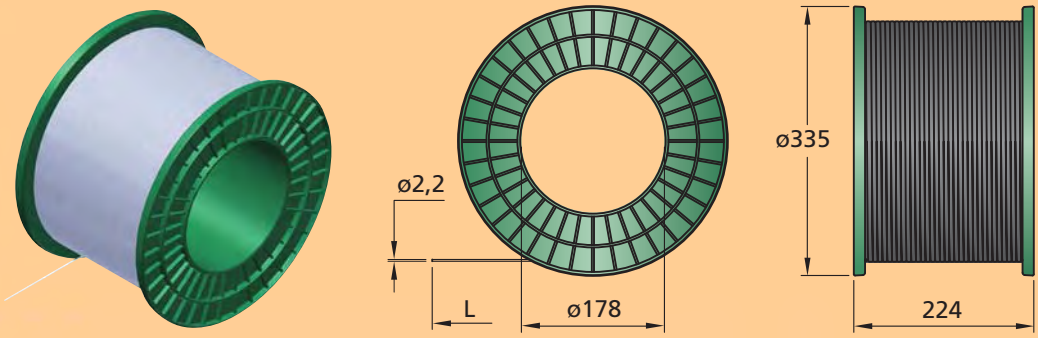

Polyesterdraad 2,2 mm, haspel
Polyester wire 2,2 mm, on reel
Polyesterseil 2,2 mm, auf Spule
Fil Polyester 2,2 mm, par bobine
Cable de poliéster de 2,2 mm sobre carrete
Żyłka poliestrowa 2,2 mm, na rolce

Art. no.	Omschrijving	L (m)	F br (kg)	m/L (kg)
5461040	POLYESTERDRAAD HELDER 2,2\H\L1800	1800	170	9,7
5461050	POLYESTERDRAAD ZWART 2,2\H\L1800	1800	170	9,7
5461060	POLYESTERDRAAD FP 2,2\H\L1800 *	1800	170	9,7

* FP wire volgens veiligheidsnorm 3795 (geoctrooieerd)

STAALKABEL 1x7, KUNSTSTOF OMMANTELD

U.V. bestendige staalkabel, polypropyleen omspoten.

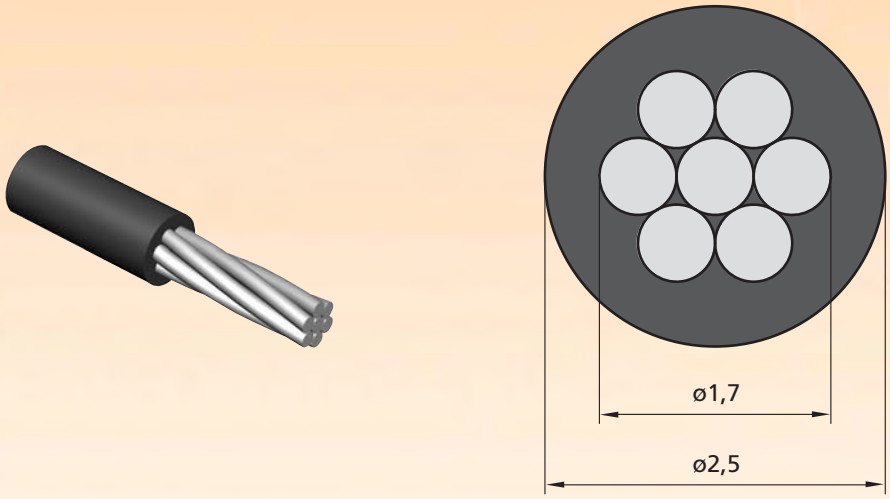

Staalkabel 1x7, kunststof ommanteld
Cable 1x7, galvanized, coated
Stahlseil 1x7, beschicht
Câble métallique 1x7, enrobé
Cable de acero de 1x7 evestido de plástico
Llnka stalowa 1x7, powlekana

Art. no.	Omschrijving	L (m)	σ^t (N/mm²)	F br (kg)	m/L (kg)
5361209	STAALKABEL KO 2,5-1x7\R\L100	100	1960	295	1,7
5361208	STAALKABEL KO 2,5-1x7\H\L500	500	1960	295	13,3
5361207	STAALKABEL KO 2,5-1x7H\L\1000	1000	1960	295	21,5

STAALKABEL 1x19, KUNSTSTOF OMMANTELD

U.V. bestendige kabel, polypropyleen omspoten.

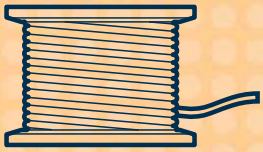

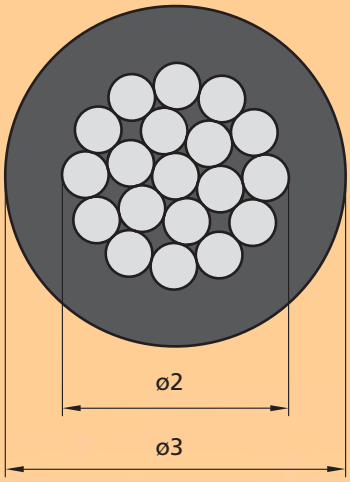

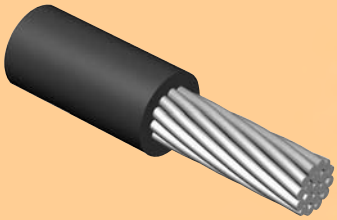

Staalkabel 1x19, kunststof ommanteld
Cable 1x19 galvanized, coated
Stahlseil 1x19, beschicht

Câble métallique 1x19, enrobé
Cable de acero de 1x19 revestido de plástico
Linka stalowa 1x19, powlekana

Art. no.	Omschrijving	L (m)	σ^t (N/mm²)	F br (kg)	m/L (kg)
5361212	STAALKABEL KO 3-1x19\R\L100	100	1570	332	2,3
5361210	STAALKABEL KO 3-1x19\H\L500	500	1570	332	14
5361211	STAALKABEL KO 3-1x19\H\L1000	1000	1570	332	25

STAALKABEL 7x7, KUNSTSTOF OMMANTELD

U.V. bestendige kabel, polypropyleen omspoten.

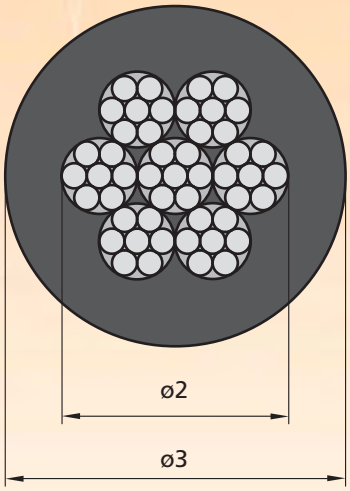

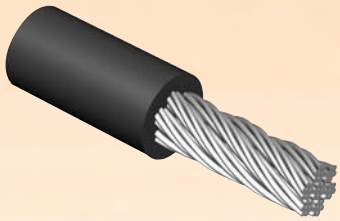

Staalkabel 7x7, kunststof ommanteld
Cable 7x7 galvanized, coated
Stahlseil 7x7, beschicht

Câble métallique 7x7, enrobé
Cable de acero de 7x7 revestido de plástico
Linka stalowa 7x7, powlekana

Art. no.	Omschrijving	L (m)	σ^t (N/mm²)	F br (kg)	m/L (kg)
5361115	STAALKABEL KO 3-7x7\R\L100	100	1570	245	1,8
5361120	STAALKABEL KO 3-7x7\H\L500	500	1570	245	16
5361125	STAALKABEL KO 3-7x7\H\L1000	1000	1570	245	23

STAALKABEL 7x7, VERZINKT

diverse toepassingen, o.a. als aandrijving in schermsystemen.

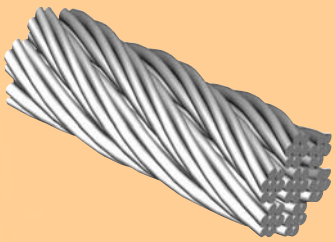

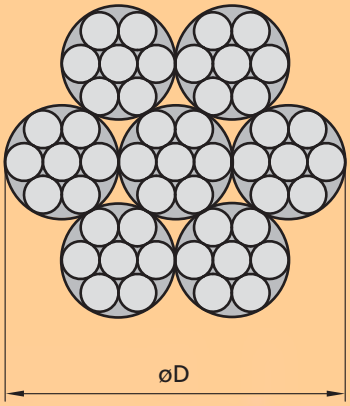

Staalkabel 7x7, verzinkt

Cable 7x7, galvanized

Stahlseil 7x7, galvanisiert

Câble métallique 7x7, galvanisé

Cable de acero de 7x7 galvanizado

Linka stalowa 7x7, galwanizowana

Art. no.	Omschrijving	øD (mm)	L (m)	σ^t (N/mm²)	F br (kg)	m/L (kg)
5361100	STAALKABEL 3-7x7\R\L100 VERZ.	3	100	1770	583	3,6
5361105	STAALKABEL 3-7x7\H\L500 VERZ.	3	500	1770	583	22,2
5361110	STAALKABEL 3-7x7\H\L1000 VERZ.	3	1000	1770	583	43
5361145	STAALKABEL 4-7x7\R\L100 VERZ.	4	100	1770	1040	30,5
5361150	STAALKABEL 4-7x7\H\L500 VERZ.	4	500	1770	1040	35
5361155	STAALKABEL 4-7x7\H\L1000 VERZ.	4	1000	1770	1040	63

STAALKABEL 6x12+7, VERZINKT

diverse toepassingen, o.a. als aandrijving in schermsysstemen.

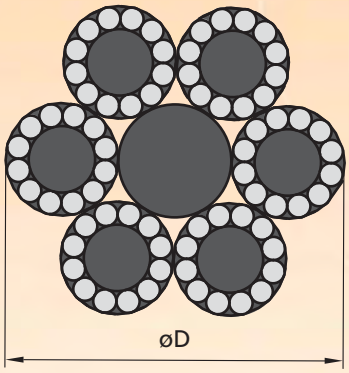

Staalkabel 6x12+7, verzinkt

Cable 6x12+7 galvanized

Stahlseil 6x12+7, galvanisiert

Câble métallique 6x12+7, galvanisé

Cable de acero de 6 x 12 + 7 galvanizado

Linka stalowa 6x12+7, galwanizowana

Art. no.	Omschrijving	øD (mm)	L (m)	σ^t (N/mm²)	F br (kg)	m/L (kg)
5361230	STAALKABEL 3-6x12+7\R\L100 VERZ.	3	100	1770	340	2
5361240	STAALKABEL 4-6x12+7\R\L100 VERZ.	4	100	1770	604	3,5
5361241	STAALKABEL 4-6x12+7\H\L500 VERZ.	4	500	1770	604	22,5
5361250	STAALKABEL 5-6x12+7\R\L100 VERZ.	5	100	1770	943	5,6
5361251	STAALKABEL 5-6x12+7\H\L500 VERZ.	5	500	1770	943	33

Afwijkende diameters op aanvraag

Other diameters availabe on request

Verschiedende Diameter erhältlich auf Anfrage

Autre diamètre sur demand

Otros diámetros disponibles bajo petición

Inne średnice dostępne na życzenie

Snelder
+31 (0)30 261 5601 +31 (0)30 262 2384 info@snelder.nl www.snelder.nl

STAALKABEL 6x7+1, VERZINKT

diverse toepassingen, o.a. als aandrijving in schermsystemen.

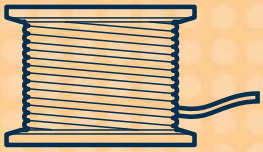

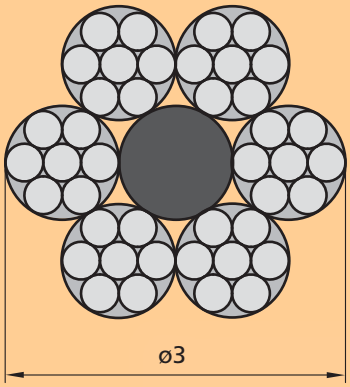

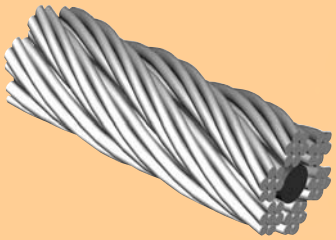

Staalkabel 6x7+1, verzinkt

Cable 6x7+1, galvanized

Stahlseil 6x7+1, galvanisiert

Câble 6x7+1, galvanisé

Cable de acero de 6x7+1 galvanizado

Linka stalowa 6x7+1, galwanizowana

Art. no.	Omschrijving	L (m)	σ^t (N/mm²)	F br (kg)	m/L (kg)
5361201	STAALKABEL 3-6x7+1\H\L1000 VERZ.	1000	1770	539	35,6

STAALKABEL 6x19+1, VERZINKT

diverse toepassingen, o.a. als aandrijving in schermsystemen.

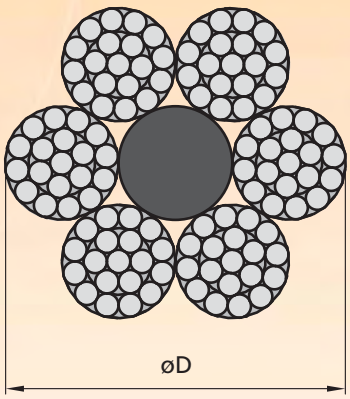

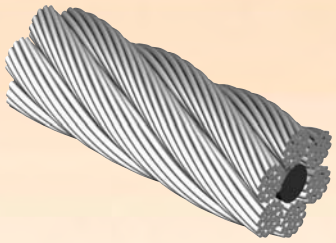

Staalkabel 6x19+1, verzinkt

Cable 6x19+1, galvanized

Stahlseil 6x19+1, galvanisiert

Câble métallique 6x19+1, galvanisé

Cable de acero de 6x19+1 galvanizado

Linka stalowa 6x19+1, galwanizowana

Art. no.	Omschrijving	ø D (mm)	L (m)	σ^t (N/mm²)	F br (kg)	m/L (kg)
5361254	STAALKABEL 5-6x19+1\R\L100 VERZ.	5	100	1770	1390	8,1
5361255	STAALKABEL 6-6x19+1\R\L100 VERZ.	6	100	1770	2000	11,8

Afwijkende diameters op aanvraag

Other diameters availabe on request

Verschiedende Diameter erhältlich auf Anfrage

Autre diamètre sur demand

Otros diámetros disponibles bajo petición

Inne średnice dostępne na życzenie

STAALDRAAD MASSIEF, VERZINKT

Massieve draad op ring.

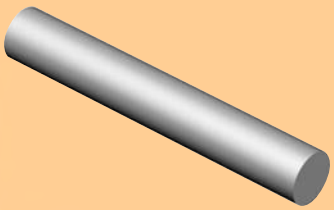

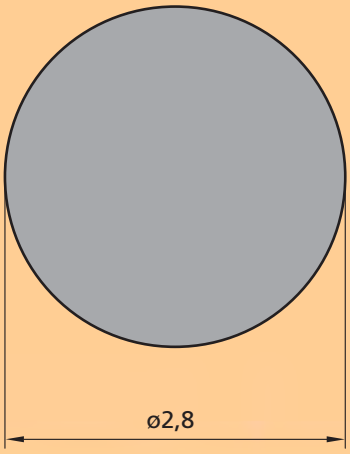

Staaldraad massief, verzinkt
Monofil wire, galvanized
Eisendraht massiv, galvanisiert
Fil de fer, galvanisé
Cable de acero masivo galvanizado
Drut stalowy, galwanizowany

Art. no.	Omschrijving	L (m)	m/L (kg)
5361261	STAALDRAAD MASSIEF 2,8\R\L517 VERZ.	517	25

STAALDRAAD MASSIEF, RVS

Massieve draad volgens AISI 316 kwaliteit.

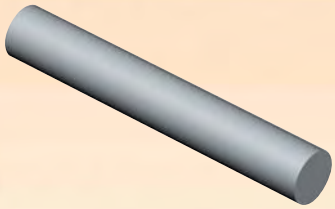

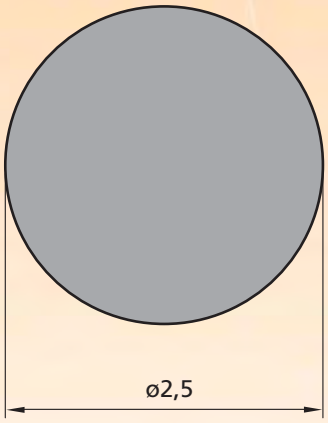

Staaldraad massief, RVS
Monofil wire, stainless steel
Eisendraht massiv, rostfrei
Fil de fer, inox
Cable de acero masivo de acero inoxidable
Drut stalowy, stal nierdzewna

Art. no.	Omschrijving	L (m)	m/L (kg)
5361272	STAALDRAAD MASSIEF 2,5\R\L1300 RVS	1300	50

Afwijkende diameters op aanvraag
Other diameters availabe on request
Verschiedende Diameter erhältlich auf Anfrage
Autre diamètre sur demand
Otros diámetros disponibles bajo petición
Inne średnice dostępne na życzenie

Snelder
+31 (0)30 261 5601 +31 (0)30 262 2384 info@snelder.nl www.snelder.nl

STAALKABEL 7x7, RVS

Kabel volgens AISI 316 kwaliteit.

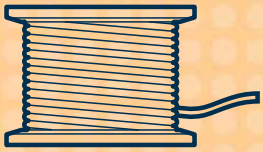

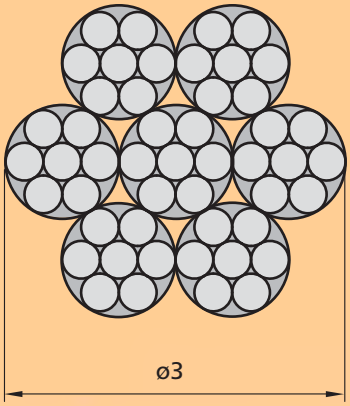

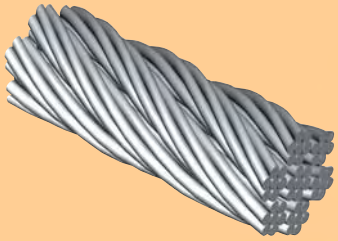

Staalkabel 7x7, RVS

Cable 7x7, stainless steel

Stahlseil 7x7, rostfrei

Câble métallique 7x7, Inox

Cable de acero 7 x 7 de acero inoxidable

Linka stalowa 7x7, stal nierdzewna

Art. no.	Omschrijving	L (m)	σ^t (N/mm²)	F br (kg)	m/L (kg)
5361273	STAALKABEL 3-7x7\H\L500 RVS	500	1570	513	21
5361275	STAALKABEL 3-7x7\H\L1000 RVS	1000	1570	513	41

STAALKABEL 6x19+1, RVS

Kabel volgens AISI 316 kwaliteit.

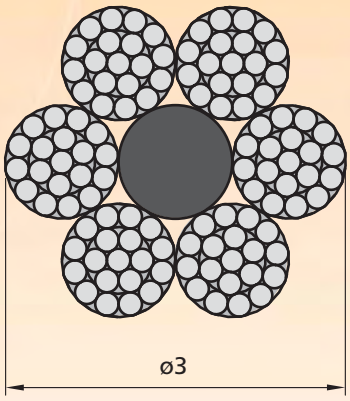

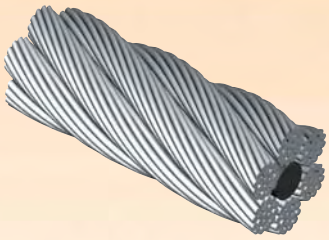

Staalkabel 6x19+1, RVS

Cable 6x19+1, stainless steel

Stahlseil 6x19+1, rostfrei

Câble métallique 6x19+1, Inox

Cable de acero 6x19+1 de acero inoxidable

Linka stalowa 6x19+1, stal nierdzewna

Art. no.	Omschrijving	L (m)	σ^t (N/mm²)	F br (kg)	m/L (kg)
5361277	STAALKABEL 3-6x19+1\H\L1000 RVS	1000	1570	443	36

Afwijkende diameters op aanvraag

Other diameters availabe on request

Verschiedende Diameter erhältlich auf Anfrage

Autre diamètre sur demand

Otros diámetros disponibles bajo petición

Inne średnice dostępne na życzenie

STAALKABEL 6x12+7, RVS

Kabel volgens AISI 316 kwaliteit.

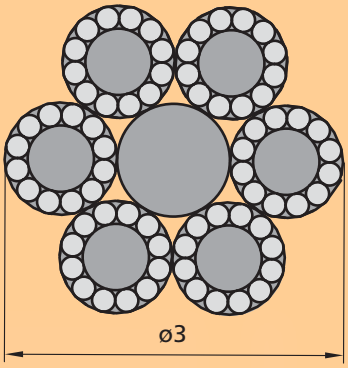

Staalkabel 6x12+7, RVS

Cable 6x12+7, stainless steel

Stahlseil 6x12+7, rostfrei

Câble métallique 6x12+7, Inox

Cable de acero de 6x12+7 de acero inoxidable

Linka stalowa 6x12+7, stal nierdzewna

Art. no.	Omschrijving	L (m)	σ^t (N/mm²)	F br (kg)	m/L (kg)
5361276	STAALKABEL 3-6x12+7\H\L1000 RVS	1000	1570	301	27,6

STAALKABEL 1x19, RVS

Kabel volgens AISI 316 kwaliteit.

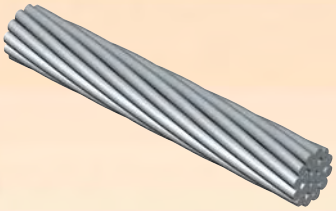

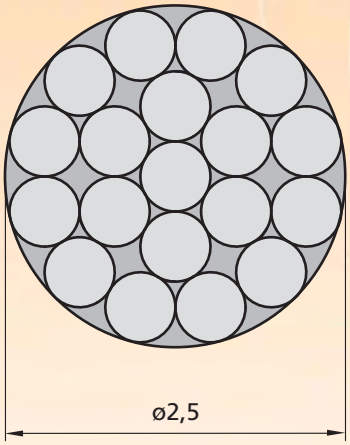

Staalkabel 1x19, RVS

Cable 1x19, stainless steel

Stahlseil 1x19, rostfrei

Câble métallique 1x19, Inox

Cable de acero de 1x19 de acero inoxidable

Linka stalowa 1x19, stal nierdzewna

Art. no.	Omschrijving	L (m)	σ^t (N/mm²)	F br (kg)	m/L (kg)
5361278	STAALKABEL 2,5-1x19\R\L135 RVS	135	1570	525	4,2
5361279	STAALKABEL 2,5-1x19\H\L1000 RVS	1000	1570	525	36

Afwijkende diameters op aanvraag

Other diameters availabe on request

Verschiedende Diameter erhältlich auf Anfrage

Autre diamètre sur demand

Otros diámetros disponibles bajo petición

Inne średnice dostępne na życzenie

Snelder +31 (0)30 261 5601 +31 (0)30 262 2384 info@snelder.nl www.snelder.nl

BUIZEN

7

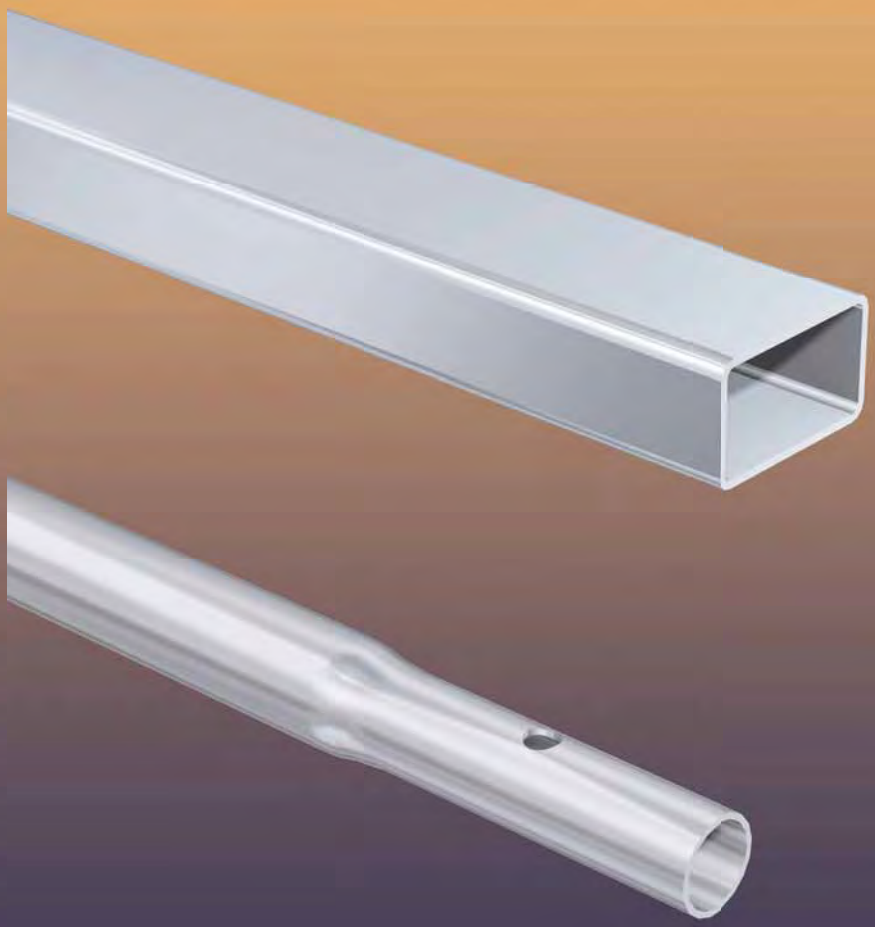

Snelder

Buizen

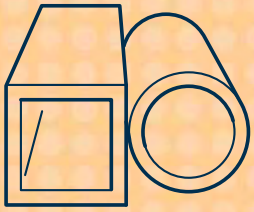

Buizen

Snelder levert buizen van hoge kwaliteit. Deze worden overwegend gebruikt voor de aandrijving van luchting- en schermingsystemen. Al onze buizen zijn standaard beschermd tegen witroest om een lange levensduur te kunnen garanderen. We onderscheiden:
- verzinkte buizen (verjongd en onverjongd)
- verzinkte koker.

Tubes

Snelder supplies high-grade tubes. These are used mainly for driving ventilation and shading systems. All our tubes are applied with an anti-white rust coating to guarantee long economic life. We distinguish among:
- galvanized tubes (swaged and unswaged)
- galvanized sleeve.

Rohre

Snelder liefert Qualitätsrohre. Diese werden überwiegend für den Antrieb von Lüftungs- und Schattieranlagen verwendet. Alle Rohre sind serienmäßig gegen Weißrost geschützt, um eine lange Lebensdauer garantieren zu können. Wir unterscheiden zwischen:
- verzinkten Rohren (verjüngt oder unverjüngt)
- verzinkten Buchsen.

Tubes

Snelder vend des tubes de première qualité. Il sont essentiellement installés dans les entraînements des systèmes d'aération et d'ombrage. Tous nos tubes ont été traités contre la rouille blanche pour une longue durée de vie. Nous proposons :
- des tubes galvanisés (coniques ou non)
- des manchons galvanisés.

Tuberías

Snelder suministra tuberías y barras de alta calidad. Estos productos se utilizan en general para el accionamiento de los sistemas de ventilación y de pantallas. Todas nuestras tuberías y barras se protegen de manera estándar contra la corrosión blanca para garantizar una vida útil larga. Distinguimos entre:
- Barras galvanizadas (reducidas y no reducidas)
- Conducto de cableado galvanizado.

Rury

Firma Snelder dostarcza rury wysokiej jakości. Są one głównie używane do napędu systemów wentylacji i zaciemnienia. Wszystkie nasze rury są standardowo zabezpieczone przeciwko białej rdzy i gwarantują długą trwałość. Wyróżniamy:
- rury ocynkowane (kształtowane i niekształtowane)
- tuby ocynkowane.

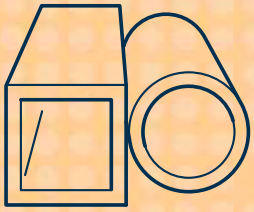

BUIS VERJONGD, VERZINKT

Stalen buis met speciale beschermlaag tegen witroest.

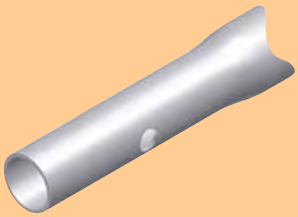

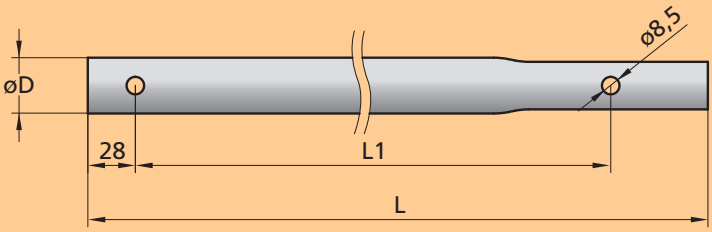

Art. No.	Omschrijving	Ø D (mm)	L (mm)	L1 (mm)	m/L (kg)	
3551080	BUIS VERJ. 19x0,8\L6470 VERZ.	19 x 0,8	6470	-	2,3	169
3551070	BUIS VERJ. 19x1,0\L6470 VERZ.	19 x 1,0	6470	-	2,9	169
3551203	BUIS VERJ. 27x1,5\L4070 VERZ.	27 x 1,5	4070	4000	3,8	91
3551100	BUIS VERJ. 27x1,5\L6470 VERZ.	27 x 1,5	6470	6400	6,1	91
3551103	BUIS VERJ. 27x1,5\L4870 VERZ.	27 x 1,5	4870	4800	4,6	91
3551102	BUIS VERJ. 27x1,5\L8070 VERZ.	27 x 1,5	8070	8000	7,6	91
3551105	BUIS VERJ. 27x1,5\L8610 VERZ.	27 x 1,5	8610	8540	8,1	91
3551104	BUIS VERJ. 27x1,5\L9670 VERZ.	27 x 1,5	9670	9600	9,1	91
3551110	BUIS VERJ. 32x1,5\L6470 VERZ.	32 x 1,5	6470	6400	7,3	61
3551111	BUIS VERJ. 32x1,5\L8070 VERZ.	32 x 1,5	8070	8000	9,1	61
3551114	BUIS VERJ. 32x1,5\L8610 VERZ.	32 x 1,5	8610	8540	9,7	61
3551112	BUIS VERJ. 32x1,5\L9070 VERZ.	32 x 1,5	9070	9000	10,2	61
3551113	BUIS VERJ. 32x1,5\L10070 VERZ.	32 x 1,5	10070	10000	11,4	61
3551120	BUIS VERJ. 38x1,5\L6470 VERZ.	38 x 1,5	6470	6400	8,7	61
3551121	BUIS VERJ. 38x1,5\L8070 VERZ.	38 x 1,5	8070	8000	10,9	61
3551123	BUIS VERJ. 38x1,5\L9670 VERZ.	38 x 1,5	9670	9600	13,1	61

Buis verjongd
Tube, swaged
Rohr, verjüngt
Tube avec retreint
Tubo reducido
Rura ze zwężeniem

BUIS VERJONGD DGP, VERZINKT

Verjongde buis met dubbel gaten patroon.

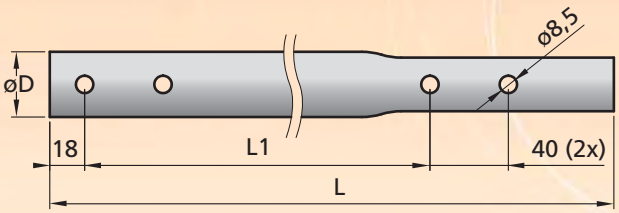

Art. no.	Omschrijving	Ø D (mm)	L (mm)	L1 (mm)	m/L (kg)	
3551130	BUIS VERJ. 1"x2,5\DPG\L6490 VERZ.	1" x 2,5	6490	6377	12,4	61
3551029	BUIS VERJ. 1"x2,5\DGP\L8070 VERZ.	1" x 2,5	8070	7957	15,4	61

Buis verjongd DGP
Tube DGP, swaged
Rohr DGP, verjüngt
Tube DGP, avec retreint
Tubo reducido DGP
Rura ze zwężeniem DGP

Afwijkende diameters op aanvraag
Other diameters availabe on request
Verschiedende Diameter erhältlich auf Anfrage
Autre diamètre sur demand
Otros diámetros disponibles bajo petición
Inne średnice dostępne na życzenie

Snelder
+31 (0)30 261 5601 +31 (0)30 262 2384 info@snelder.nl www.snelder.nl

BUIS ROND, VERZINKT

Buis volgens ISO 2394 met transparante laklaag voor bescherming tegen witroest.

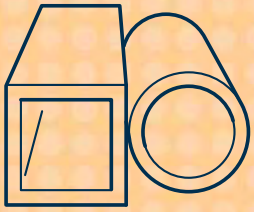

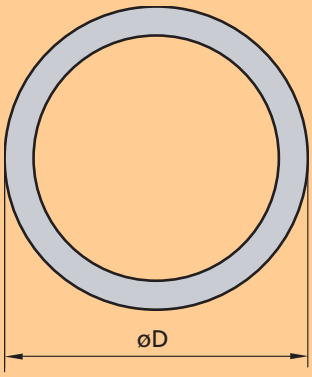

Art. No.	Omschrijving	Ø D (mm)	L (mm)	m/L (kg)	
G1703013256000	BUIS 1"x3,25\L6000 VERZ.	33,7 x 3,25	6000	14,7	61
G1703542506400	BUIS 5/4"x2,50\L6400 VERZ.	42,4 x 2,5	6400	15,8	61
G1703542508000	BUIS 5/4"x2,50\L8000 VERZ.	42,4 x 2,5	8000	19,7	61
G1703542509000	BUIS 5/4"x2,50\L9000 VERZ.	42,4 x 2,5	9000	22,2	61
G17035425010000	BUIS 5/4"x2,50\L10000 VERZ.	42,4 x 2,5	10000	24,6	61
G17035425010800	BUIS 5/4"x2,50\L10800 VERZ.	42,4 x 2,5	10800	26,6	61
G17035440510000	BUIS 5/4"x4,05\L10000 VERZ.	42,4 x 4,05	10000	38,4	61
5851080	BUIS 2"x3,65\6000 VERZ.	60,3 x 3,65	6000	30,6	37

Buis rond
Tube, round
Rohr rund
Tube rond
Tubo redondo
Rura okrągła

Afwijkende diameters op aanvraag
Other diameters availabe on request
Verschiedende Diameter erhältlich auf Anfrage
Autre diamètre sur demand
Otros diámetros disponibles bajo petición
Inne średnice dostępne na życzenie

KOKER 50x50 MM, VERZINKT

O.a. te gebruiken als gording voor montage van omkeerwielen en schuifbussen.

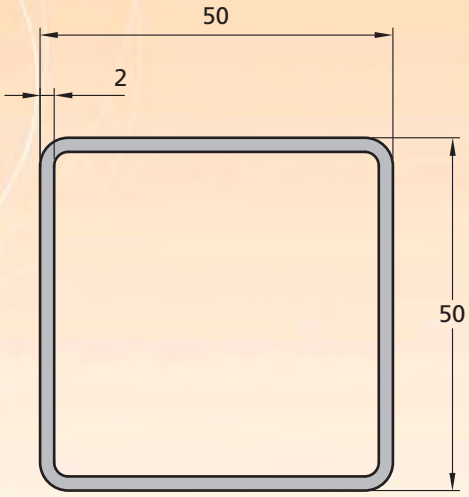

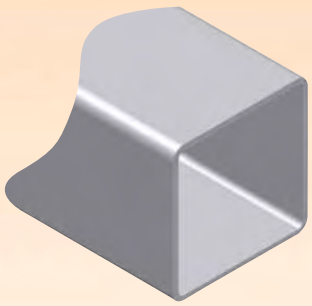

Koker 50x50 mm
Tube square 50x50 mm
Vierkantrohr 50x50 mm
Tube carré 50x50 mm
Conducto de cableado 50 x 50 mm
Tuba 50x50 mm

Art. No.	Omschrijving	L (mm)	m (kg)	
5851270	KOKER 50x50x2\L6400 VERZ.	6400	18,8	49

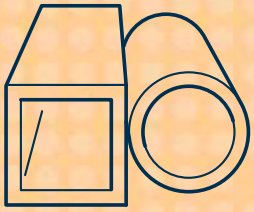

KOKER 50x30 MM, VERZINKT

O.a. te gebruiken als gording voor montage van omkeerwielen en schuifbussen.

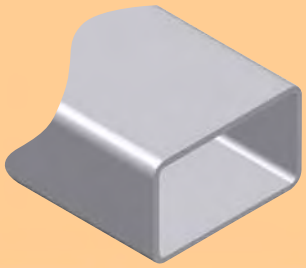

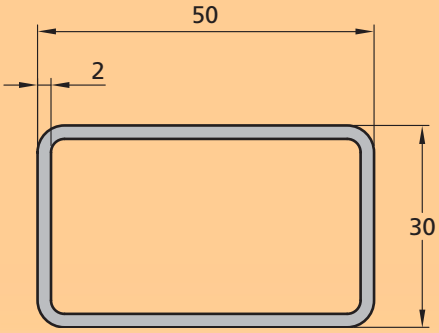

Koker 50x30 mm

Tube rectangular 50x30 mm

Rechteckrohr 50x30 mm

Tube rectangulaire 50x30 mm

Conducto de cableado 50 x 30 mm

Tuba 50x30 mm

Art. No.	Omschrijving	L (mm)	m/L (kg)	
5851290	KOKER 50x30x2\L6400 VERZ.	6400	14,8	84

Snelder
+31 (0)30 261 5601 +31 (0)30 262 2384 info@snelder.nl www.snelder.nl

BEVESTIGINGEN

8

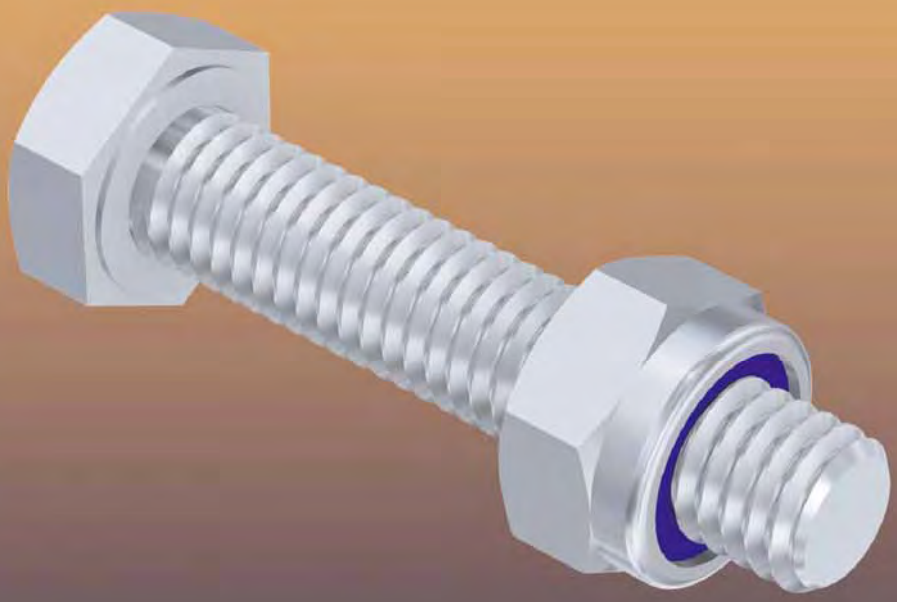

Snelder

Bevestigingen

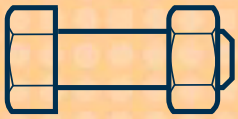

Bevestigingen

Snelder levert een uitgebreid scala aan bevestigingsmiddelen. Het merendeel van deze producten is direct uit voorraad leverbaar. We onderscheiden:
- bouten & moeren (rvs & verzinkt)
- spanners
- draadbeugels
- klemmen.

Fastening materials

Snelder supplies an extensive range of fasteners. The majority of these products are in stock in the following categories:
- bolts & nuts (stainless steel & galvanized)
- tensioners
- wire brackets
- clips and clamps.

Befestigungen

Snelder liefert eine umfangreiche Palette an Befestigungsmaterialien. Die meisten dieser Produkte sind direkt ab Lager lieferbar. Wir unterscheiden zwischen:
- Schrauben und Muttern (Edelstahl & verzinkt)
- Spanner
- Seilbügel
- Klemmen.

Fixations

La gamme de Snelder comprend un grand éventail de fixation. La plupart de ces produits provient directement de notre stock. Nous proposons :
- des boulons et écrous (inox & galvanisés)
- des tendeurs
- des étriers
- des brides et collerettes.

Sujeciones

Snelder suministra una amplia selección de productos de sujeción. La mayoría de estos productos se encuentran en existencias y se pueden suministrar directamente. Distinguimos entre:
- Pernos y tuercas (acero inoxidable y galvanizados)
- Tensores
- Abrazaderas de cables
- Abrazaderas.

Mocowania

Firma Snelder dostarcza produkty mocujące w szerokiej gamie. Większość naszych produktów jest dostępna bezpośrednio z naszych magazynów. Rozróżniamy:
- śruby i nakrętki (stal nierdzewna i ocynkowana)
- naciągacze linek
- klamry linek
- zaciski.

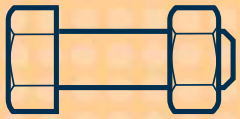

TAPBOUT, RVS/VERZINKT

Bout met schroefdraad over volledige lengte.

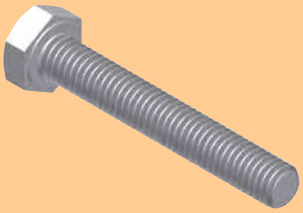

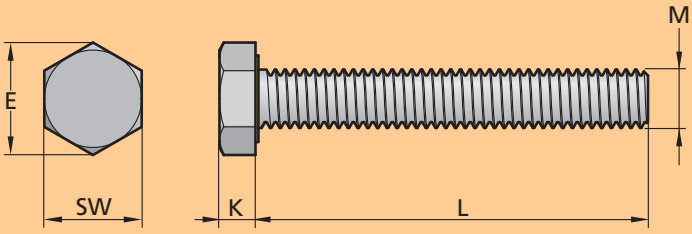

Tapbout, verzinkt

Tapbolt, galvanized

Kopfschraube, galvanisiert

Goujon, galvanisé

Perno prisionero galvanizado

Zawór kurkowy, ocynkowany

Art. no.	Omschrijving	M (mm)	L (mm)	SW (mm)	E (mm)	K (mm)	m/1000 (kg)	
5891243	TAPBOUT M6x16 8.8 ISO 4017 VERZ.	6	16	10	11,5	4	5,2	500
5891245	TAPBOUT M6x25 8.8 ISO 4017 VERZ.	6	25	10	11,5	4	6,7	500
5891246	TAPBOUT M6x30 8.8 ISO 4017 VERZ.	6	30	10	11,5	4	7,4	500
5891247	TAPBOUT M6x35 8.8 ISO 4017 VERZ.	6	35	10	11,5	4	8,2	200
5891249	TAPBOUT M6x45 8.8 ISO 4017 VERZ.	6	45	10	11,5	4	10,1	200
5891250	TAPBOUT M6x50 8.8 ISO 4017 VERZ.	6	50	10	11,5	4	10,7	200
5891264	TAPBOUT M8x20 8.8 ISO 4017 VERZ.	8	20	13	15	5,5	11,8	200
5891265	TAPBOUT M8x25 8.8 ISO 4017 VERZ.	8	25	13	15	5,5	13,4	200
5891266	TAPBOUT M8x30 8.8 ISO 4017 VERZ.	8	30	13	15	5,5	14,8	200
5891274	TAPBOUT M8x70 8.8 ISO 4017 VERZ.	8	70	13	15	5,5	28,6	200
5891286	TAPBOUT M10x30 8.8 ISO 4017 VERZ.	10	30	17	19,5	7	26,4	200
5891287	TAPBOUT M10x35 8.8 ISO 4017 VERZ.	10	35	17	19,5	7	28,6	100
5891290	TAPBOUT M10x50 8.8 ISO 4017 VERZ.	10	50	17	19,5	7	35,9	100
5891292	TAPBOUT M10x60 8.8 ISO 4017 VERZ.	10	60	17	19,5	7	41	100

Tapbout, RVS

Tapbolt, stainless steel

Kopfschraube, rostfrei

Goujon, inox

Perno prisionero de acero inoxidable

Zawór kurkowy, stal nierdzewna

Art. no.	Omschrijving	M (mm)	L (mm)	S (mm)	E (mm)	K (mm)	m/1000 (kg)	
6591205	TAPBOUT M4x20 A2 ISO 4017 RVS	4	20	7	7,5	3	2,3	500
6591231	TAPBOUT M6x10 A2 ISO 4017 RVS	6	10	10	11,5	4	4,3	100
6591234	TAPBOUT M6x20 A2 ISO 4017 RVS	6	20	10	11,5	4	5,9	200
6591235	TAPBOUT M6x25 A2 ISO 4017 RVS	6	25	10	11,5	4	6,7	200
6591236	TAPBOUT M6x30 A2 ISO 4017 RVS	6	30	10	11,5	4	7,6	200
6591237	TAPBOUT M6x35 A2 ISO 4017 RVS	6	35	10	11,5	4	8,4	200
6591239	TAPBOUT M6x45 A2 ISO 4017 RVS	6	45	10	11,5	4	10,1	200
6591254	TAPBOUT M8x20 A2 ISO 4017 RVS	8	20	13	15	5,5	11,9	200

Afwijkende uitvoeringen op aanvraag

Other constructions availabe on request

Verschiedende Ausführungen erhältlich auf Anfrage

Autre version sur demande

Otras construcciones disponibles bajo petición

Inne wykonania dostępne na życzenie

Snelder +31 (0)30 261 5601 +31 (0)30 262 2384 info@snelder.nl www.snelder.nl

MOERBOUT RVS/VERZINKT

Bout, gedeeltelijk voorzien van schroefdraad.

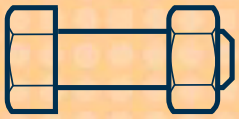

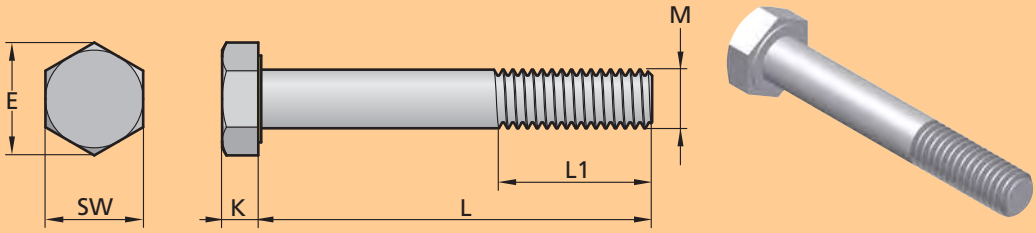

Art. no.	Omschrijving	M (mm)	L (mm)	L1 (mm)	SW (mm)	E (mm)	K (mm)	m/1000 (kg)	
5891032	MOERBOUT M6x40\18 8.8 ISO 4014 VERZ.	6	40	18	10	11,5	4	9,9	200
5891033	MOERBOUT M6x45\18 8.8 ISO 4014 VERZ.	6	45	18	10	11,5	4	11,1	200
5891038	MOERBOUT M6x70\18 8.8 ISO 4014 VERZ.	6	70	18	10	11,5	4	16,5	200
5891052	MOERBOUT M8x40\22 8.8 ISO 4014 VERZ.	8	40	22	13	15	5,5	18,8	200
5891054	MOERBOUT M8x50\22 8.8 ISO 4014 VERZ.	8	50	22	13	15	5,5	22,8	200
5891059	MOERBOUT M8x75\22 8.8 ISO 4014 VERZ.	8	75	22	13	15	5,5	31,8	100
5891060	MOERBOUT M8x80\22 8.8 ISO 4014 VERZ.	8	80	22	13	15	5,5	33,7	200
5891121	MOERBOUT M12x90\30 8.8 ISO 4014 VERZ.	12	90	30	19	22	8	89,2	50

Moerbout, verzinkt
Bolt, galvanized
Mutterbolzen, galvanisiert
Boulon galvanisé
Perno galvanizado
Nakrętka, ocynkowana

Art. no.	Omschrijving	M (mm)	L (mm)	L1 (mm)	SW (mm)	E (mm)	K (mm)	m/1000 (kg)	
6591013	MOERBOUT M6x30\18 A2 ISO 4014 RVS	6	30	18	10	11,5	4	7,4	200
6591019	MOERBOUT M6x40\18 A2 ISO 4014 RVS	6	40	18	10	11,5	4	10,2	200
6591015	MOERBOUT M6x50\18 A2 ISO 4014 RVS	6	50	18	10	11,5	4	12,2	200
6591014	MOERBOUT M6x50\10 A2 ISO 4014 RVS	6	50	10	10	11,5	4	12,2	200
6591016	MOERBOUT M6x55\18 A2 ISO 4014 RVS	6	55	18	13	11,5	4	13,3	200
6591017	MOERBOUT M6x60\18 A2 ISO 4014 RVS	6	60	18	13	11,5	4	14,3	200
6591021	MOERBOUT M6x60\10 A2 ISO 4014 RVS	6	60	10	13	11,5	4	14,4	200
6591022	MOERBOUT M6x65\18 A2 ISO 4014 RVS	6	65	18	13	11,5	4	15,4	200
6591020	MOERBOUT M6x70\18 A2 ISO 4014 RVS	6	70	18	13	11,5	4	16,5	100
6591018	MOERBOUT M6x75\18 A2 ISO 4014 RVS	6	75	18	13	11,5	4	17,6	200
6596080	MOERBOUT M6x80\18 A2 ISO 4014 RVS	6	80	18	13	11,5	4	18,8	100

Moerbout, RVS
Bolt, stainless steel
Mutterbolzen, rostfrei
Boulon inox
Perno de acero inoxidable
Nakrętka, stal nierdzewna

Afwijkende uitvoeringen op aanvraag
Other constructions availabe on request
Verschiedende Ausführungen erhältlich auf Anfrage
Autre version sur demande
Otras construcciones disponibles bajo petición
Inne wykonania dostępne na życzenie

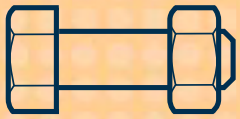

MOER RVS/VERZINKT

Zeskantmoer t.b.v. klemming.

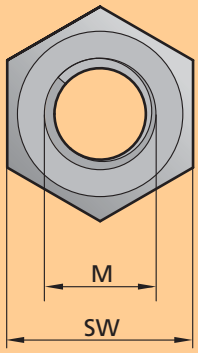

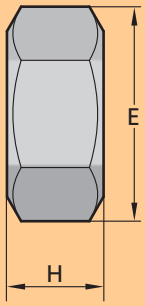

Moer zeskant, verzinkt

Nut, galvanized

Mutter, galvanisiert

Écrou galvanisé

Tuerca hexagonal galvanizada

Nakrętka sześciokątna, ocynkowana

Art. no.	Omschrijving	M (mm)	SW (mm)	E (mm)	H (mm)	m/1000 (kg)	
5891412	MOER M6 ZESK. 8.8 ISO 4032 VERZ.	6	10	11,5	5	1,9	200
5891414	MOER M8 ZESK. 8.8 ISO 4032 VERZ.	8	13	15	6,5	4,7	500
5891415	MOER M10 ZESK. 8.8 ISO 4032 VERZ.	10	17	19,5	8	10,7	500

Moer zeskant, RVS

Nut, stainless steel

Mutter, rostfrei

Écrou inox

Tuerca hexagonal de acero inoxidable

Nakrętka sześciokątna, stal nierdzewna

Art. no.	Omschrijving	M (mm)	SW (mm)	E (mm)	H (mm)	m/1000 (kg)	
6591405	MOER M6 ZESK. A2 ISO 4032 RVS	6	10	11,5	5	2,1	1000
6591406	MOER M8 ZESK. A2 ISO 4032 RVS	8	13	15	6,5	4,6	200

BORGMOER RVS/VERZINKT

Zeskantmoer met borgfunctie.

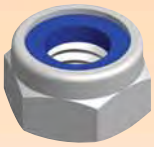

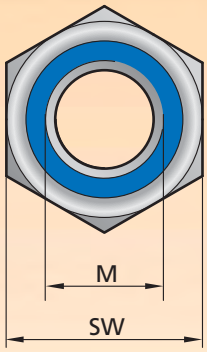

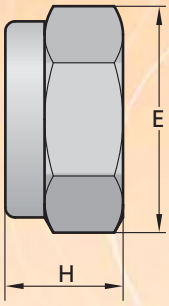

Borgmoer, verzinkt

Locknut, galvanized

Sicherungsmutter, galvanisiert

Contre-écrou, galvanisé

Contratuerca galvanizada

Przeciwnakrętka, ocynkowana

Art. no.	Omschrijving	M (mm)	SW (mm)	E (mm)	H (mm)	m/1000 (kg)	
5891453	BORGMOER M6 8.8 DIN 985 VERZ.	6	10	11,5	6	2	200
5891454	BORGMOER M8 8.8 DIN 985 VERZ.	8	13	15	8	5	200
5891455	BORGMOER M10 8.8 DIN 985 VERZ.	10	17	19,5	10	10,7	200
5891456	BORGMOER M12 8.8 DIN 985 VERZ.	12	19	22	12	15,6	200

Borgmoer, RVS

Locknut, stainless steel

Sicherungsmutter, rostfrei

Contre-écrou, inox

Contratuerca de acero inoxidable

Przeciwnakrętka, stal nierdzewna

Art. no.	Omschrijving	M (mm)	SW (mm)	E (mm)	H (mm)	m/1000 (kg)	
6591453	BORGMOER M6 A2 DIN 985 RVS	6	10	11,5	6	2,2	200
6591454	BORGMOER M8 A2 DIN 985 RVS	8	13	15	8	5,2	200

Afwijkende uitvoeringen op aanvraag

Other constructions availabe on request

Verschiedende Ausführungen erhältlich auf Anfrage

Autre version sur demande

Otras construcciones disponibles bajo petición

Inne wykonania dostępne na życzenie

DRAADSPANNER, VERZINKT

Voor het spannen van kabel.

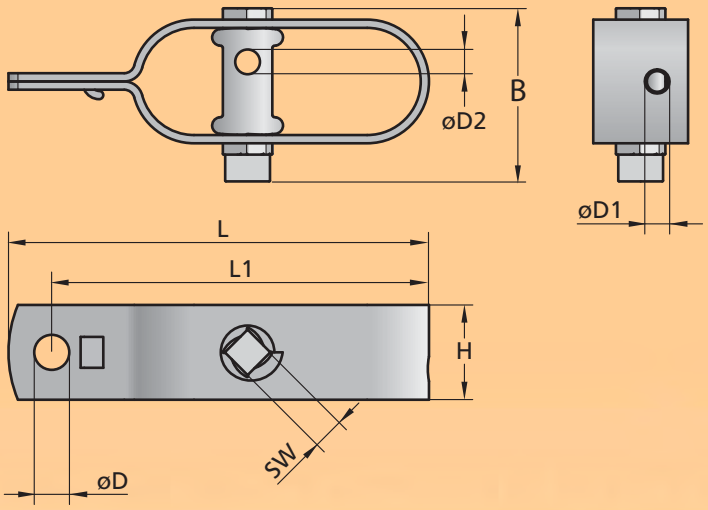

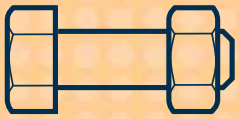

Art. no.	Omschrijving	L (mm)	B (mm)	H (mm)	L1 (mm)	øD (mm)	øD1 (mm)	øD2 (mm)	SW (mm)	m (kg)	
0263010	DRAADSPANNER NO.2 L100\B43 VERZ.	100	43	22	89	8	5	6	8	0,105	200
0263020	DRAADSPANNER NO.3 L118\B55 VERZ.	118	55	25	105	8	6	5,5	8	0,136	175
0263021	DRAADSPANNER NO.4 L121\B65 VERZ.	121	65	30	110	10	17	6,5	10	0,2	50

Draadspanner
Wire strainer
Drahtspanner
Tendeur
Tensor
Naciągacz drutu

SPANWARTEL M6, VERZINKT

Voor het spannen van kabel.

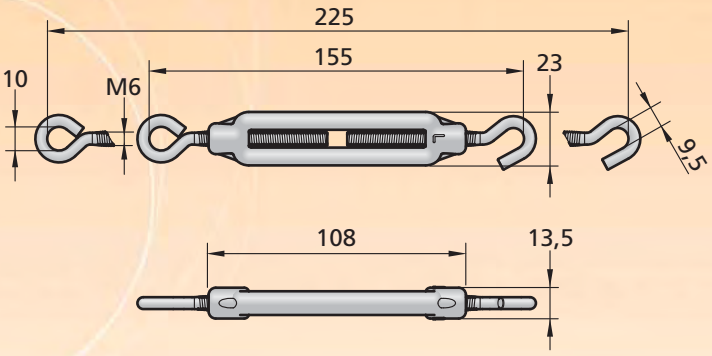

Art. no.	Omschrijving	m (kg)	
1963005	SPANWARTEL HAAK-OOG M6\L108 VERZ.	0,072	10

Spanwartel M6, verzinkt
Turnbuckle M6
Spannerschraube M6
Tendeur M6
Perno de prensa m6
Ściągacz M6

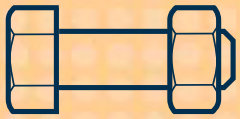

DRAADBEUGEL, VERZINKT

Toepassing in diverse klemconstructies.

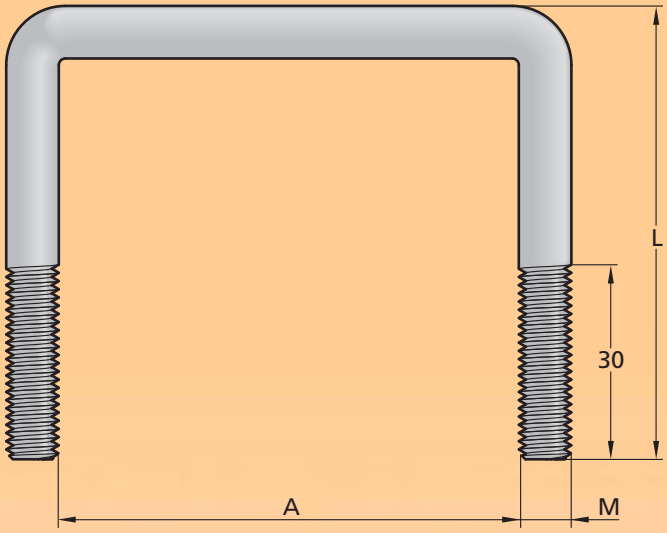

- Draadbeugel
- U-bolts
- Gewindebügel
- Étrier de serrage
- Abrazadera de cables
- Zacisk drutu

Uitvoering projectafhankelijk.
Specificatie op aanvraag.

Project-dependent implementation.
Specifications on request

Projektbezogene Ausführung.
Spezifikation auf Anfrage

Exécution personnalisée selon le projet.
Spécification sur demande

La versión depende del proyecto.
Especificaciones bajo petición

Wykonanie zależne od projektu.
Specyfikacje dostępne na życzenie

FLENSBOUT & MOER, VERZINKT

Voor het koppelen van verjongde buizen 27 en 32 mm.

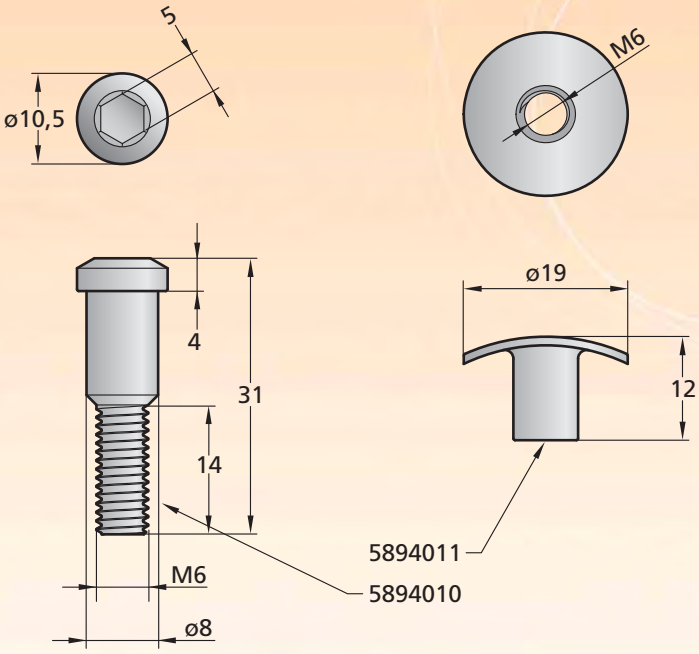

- Flensbout & moer, verzinkt
- Flange bolt and nut
- Flanschenschrauben
- Boulon & écrou pour tube
- Perno de brida y tuerca
- Zacisk kołnierzowy i nakrętka

Art. no.	Omschrijving	m (kg)	
5894010	FLENSBOUT M6x27\BZK VERZ.	0,009	1000
5894011	FLENSMOER M6x19x12 VERZ.	0,004	1000

Snelder
+31 (0)30 261 5601 +31 (0)30 262 2384 info@snelder.nl www.snelder.nl

HAMERKOPBOUT M6, RVS

Toepassing in diverse klemconstructies.

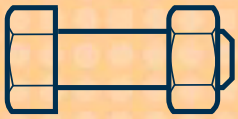

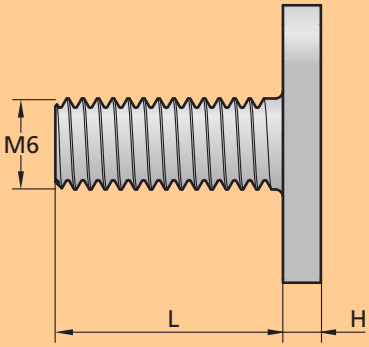

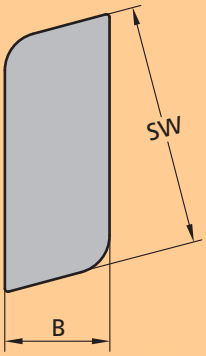

Art. no.	Omschrijving	L (mm)	H (mm)	B (mm)	SW (mm)	m/1000 (kg)	
6591499	HAMERKOPBOUT M6x12-6x10 RVS	12	3	6	10	3,31	1000
6591501	HAMERKOPBOUT M6x15-7x16 RVS	15	2,5	7	16	4,53	-
6591500	HAMERKOPBOUT M6x16-6x10 RVS	16	3	6	10	3,97	1000
6591503	HAMERKOPBOUT M6x20-7x16 RVS	20	3	6	10	4,84	1000
6591502	HAMERKOPBOUT M6x25-6x10 RVS	25	3	6	10	5,58	1000

Hamerkopbout M6, RVS

Hammerheadbolt M6, stainless steel

Hammerkopfschraube M6, rostfrei

Vis-à-tête noyée M6, Inox

Perno de cabeza de martillo M6 de acero inoxidable

Śruba z płaską główką M6, stal nierdzewna

HAMERKOPBOUT M6, VERZINKT

Toepassing in diverse klemconstructies.

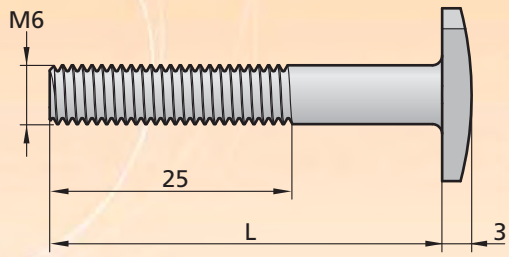

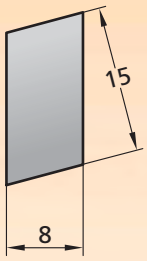

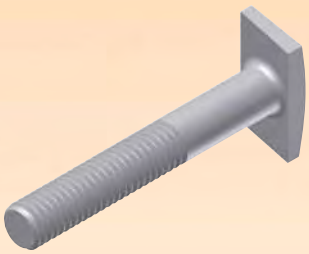

Art. no.	Omschrijving	L (mm)	m (kg)	
5891503	HAMERKOPBOUT M6x40-8x15 VERZ.	40	0,01	1250
5891506	HAMERKOPBOUT M6x75-8x15 VERZ.	75	0,018	750

Hamerkopbout M6, verzinkt

Hammerheadbolt M6, galvanized

Hammerkopfschraube M6, galvanisiert

Vis-à-tête noyée M6, galvanisé

Perno de cabeza de martillo M6 galvanizado

Śruba z płaską główką M6, ocynkowany

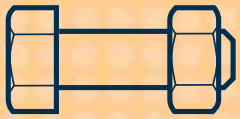

SUPERTEK SCHROEF, VERZINKT

Zelfborgende schroeven.

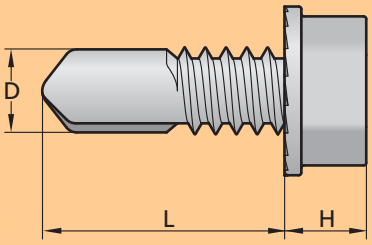

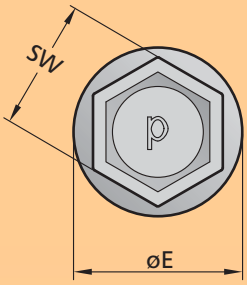

Supertek schroef

Self drilling screw

Selbstbohrende Schrauben

Vis autoforeuse

Tornillo supertek

Śruba samowkręcająca

Art. no.	Omschrijving	L (mm)	D (mm)	H (mm)	øE (mm)	SW (mm)	m/1000 (kg)	
5891500	SUPERTEK 4,8x13 VERZ.	13	4,8	3,6	10,2	8	2,6	500
5891501	SUPERTEK 5,5x19 VERZ.	19	5,5	5,3	10,6	8	4,1	500
5891502	SUPERTEK 6,3x19 VERZ.	19	6,3	6,3	13	10	5,9	500

STAALDRAADKLEM, VERZINKT

Voor het bevestigen van een staalkabel aan een oog of andere kabel.

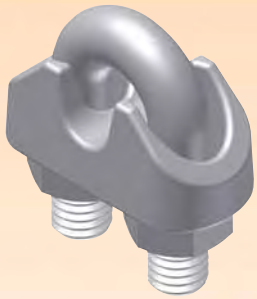

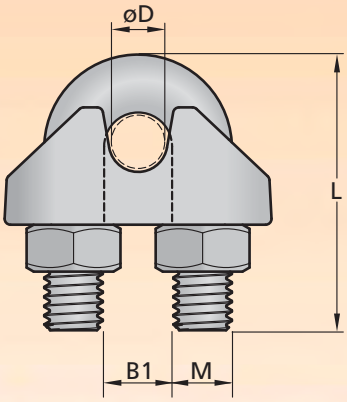

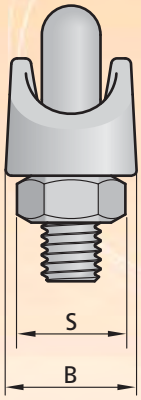

Staaldraadklem

Bulldog grips

Seilklemme

Serre câble

Abrazadera del cable

Zacisk drutu stalowego

Art. no.	Omschrijving	øD (mm)	L (mm)	M (mm)	B (mm)	B1 (mm)	SW (mm)	m (kg)	
8992010	STAALDR.KLEM 1/8"\M4x19	3	19	4	10	5,5	7	0,011	100
8992011	STAALDR.KLEM 3/16"\M5x23	5	23	5	11	6,5	8	0,014	100
8992012	STAALDR.KLEM 1/4"\M5x27	6	27	5	12	9	8	0,018	100
8992009	STAALDR.KLEM 1/2"\M10x55	13	55	10	23	15	17	0,131	50

Snelder
+31 (0)30 261 5601 +31 (0)30 262 2384 info@snelder.nl www.snelder.nl

SLANGKLEM, VERZINKT

Voor het vastzetten van o.a. kabel op aandrijfassen.

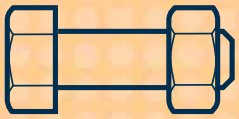

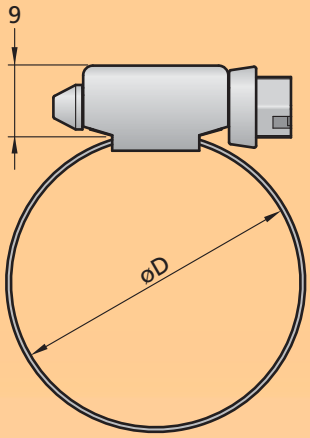

Art. no.	Omschrijving	øD (mm)	B (mm)	m (kg)
8992020	SLANGKLEM 16-25 VERZ.	16-25	13	0,014
8992021	SLANGKLEM 26-38 VERZ.	26-38	16	0,023
8992023	SLANGKLEM 40-60 VERZ.	40-60	13	0,036
8992025	SLANGKLEM 50-65 VERZ.	50-65	16	0,04
8992024	SLANGKLEM 58-75 VERZ.	58-75	16	0,041

Slangklem
Hose clamp
Schlauchklemme
Collier de serrage
Abrazadera de manguera
Zacisk do węża

VICTORKETTING, VERZINKT

Vuurverzinkte ketting op rol (niet voor hijsdoeleinden).

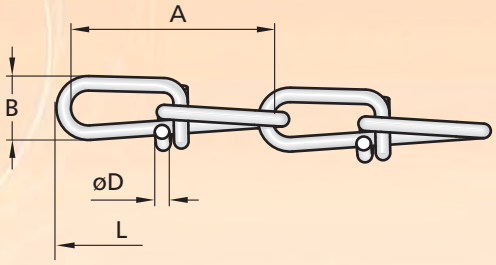

Art. no.	Omschrijving	ØD (mm)	A (mm)	B (mm)	L (m)	(kg)	m/L (kg)
5884022	VICTORKETTING 22G\R\L30000 VERZ.	2	28	11	30	±70	2,7
5884027	VICTORKETTING 27\G\R\L30000 VERZ.	2,5	35	9	30	±150	4,2

Victorketting
Victor chain
Victor Kette
Chaîne victor
Cadena victor
Łańcuch viktor

OVERIGE

9

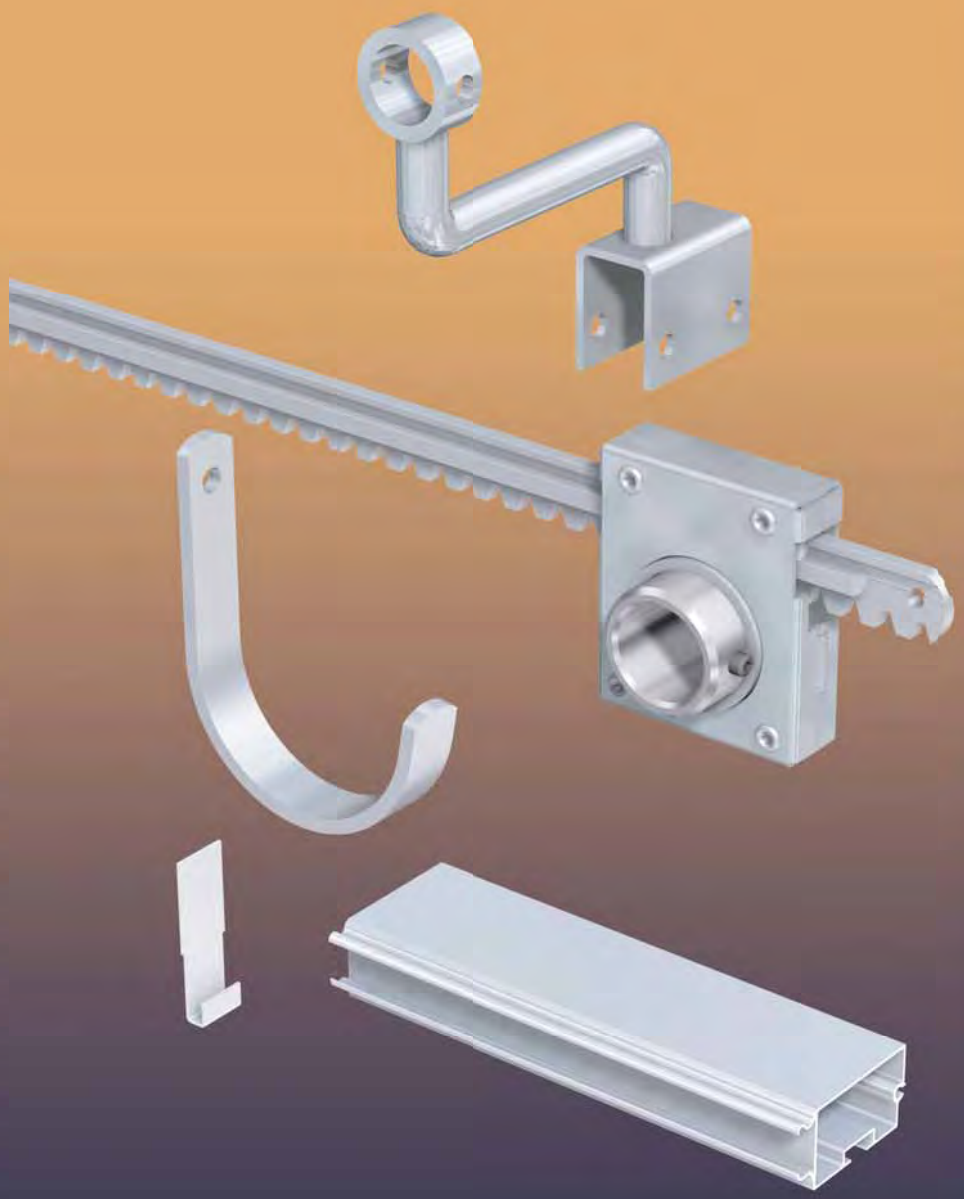

Snelder

Overige

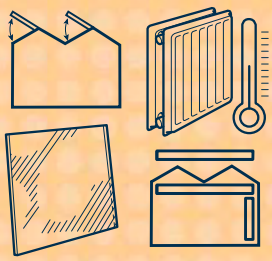

Overige

Bij renovatie of onderhoud aan een kas kan het voorkomen dat u onderdelen nodig hebt die we niet meer standaard in ons assortiment voeren. Maar dat betekent niet dat we deze producten niet meer kunnen leveren. In het geval een onderdeel niet meer voorradig is, zoeken we een oplossing op maat. We hebben de volgende categorieën:
- luchting
- hijsverwarming
- beglazing
- (buiten) scherming.

Miscellaneous

During renovation or maintenance of the greenhouse you may require parts that are no longer in our range of products. However, we are usually still able to supply these products. In case these are no longer manufactured, a custom solution will be provided. The following categories are used:
- ventilation
- lift heating
- glazing
- (outside) shading.

Sonstiges

Bei der Renovierung oder Wartung eines Gewächshauses benötigen Sie möglicherweise Produkte, die wir nicht mehr standardmäßig in unserem Sortiment vorrätig haben. Das bedeutet jedoch nicht, dass wir diese nicht mehr liefern können. In den meisten Fällen ist dies möglich. Ansonsten suchen wir eine alternative Lösung. Unser Lieferprogramm umfasst folgende Bereiche:
- Lüftung
- Hebeheizung
- Verglasung
- (Außen-) Schattierung.

Divers

Lors de la rénovation ou l'entretien d'une serre, il est possible qu'il vous faut des pièces détachées que nous n'avons plus dans l'assortiment standard. Cela ne signifie pas, que nous ne pouvons plus livrer ces produits. Normalement, ce sera toujours possible, et sinon, nous trouverons une solution sur mesure. Nous avons les catégories suivantes :
- aération
- chauffage suspendu
- vitrage
- ombrage (extérieur).

Otros elementos

Al renovar o mantener un invernadero es posible que usted necesite piezas que ya no tengamos en nuestra gama de productos. Esto no significa que ya no podamos suministrar dichas piezas. En la mayoría de los casos podemos suministrar los productos requeridos. Si esto no es posible buscaremos una solución a medida. Tenemos las siguientes categorías:
- Ventilación
- Calefacción suspendida
- Cristales
- Pantallas (exteriores).

Pozostałe

Podczas remontu lub konserwacji szklarni może zdarzyć się, że będziecie Państwo potrzebować części, których już nie mamy standardowo w naszym asortymencie. Ale to nie znaczy, że nie możemy już tych produktów dostarczyć. Najczęściej możemy, a jeśli tak nie jest, to poszukujemy odpowiedniego rozwiązania dostosowanego do potrzeb. Mamy następujące kategorie:
- wentylacja
- ogrzewanie regulowane na wysokość
- szklenie
- instalacje cieniujące (zewnętrzne).

RAAMHOEK, ALUMINIUM

Voor montage aan het raam ter bevestiging van de tandheugel.

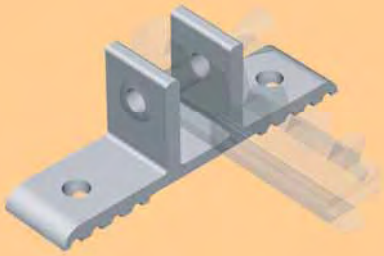

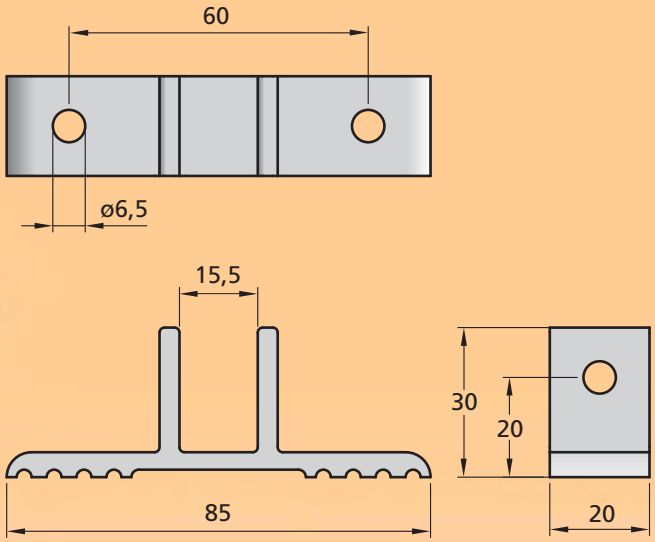

Raamhoek

Mounting bracket for rack

Montagebügel für Zahnstange

Étrier à crémaillère

Escuadra

Kątownik

Art. no.	Omschrijving	m (kg)
1621010	RAAMHOEK 85x30\B20 ALU.	0,026

SPLITPEN, ALUMINIUM

Voor montage van de opdrukkers aan het luchtraam.

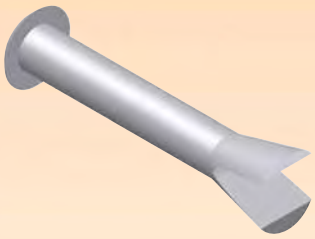

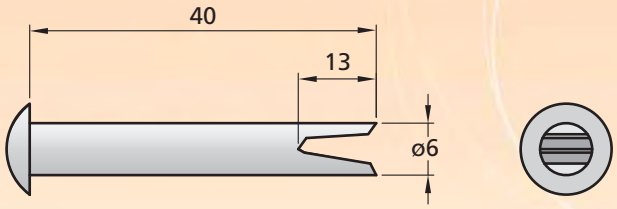

Art. no.	Omschrijving	m/1000 (kg)
1994001	SPLITPEN 6x40 ALU.	2,95

Splitpen

Splitnail

Splintel geschlitzt

Goupille

Chaveta

Igła rozwidlona

Snelder
+31 (0)30 261 5601 +31 (0)30 262 2384 info@snelder.nl www.snelder.nl

TANDHEUGEL RECHT, ALUMINIUM

Tandheugel t.b.v. huis en rondsel.

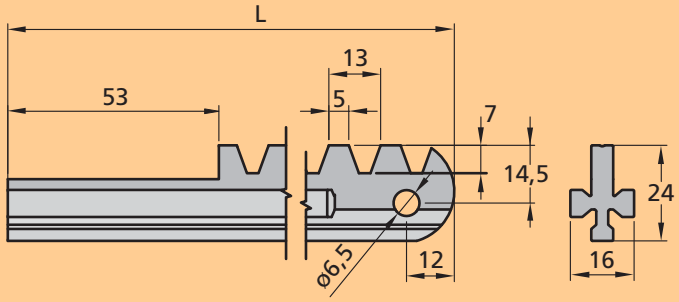

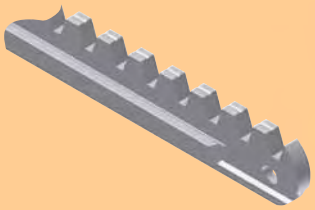

Art. no.	Omschrijving	L (mm)	m (kg)
1614010	TANDHEUGEL RECHT L500 ALU.	500	0,214
1614013	TANDHEUGEL RECHT L800 ALU.	800	0,347
1614014	TANDHEUGEL RECHT L900 ALU.	900	0,399
1614015	TANDHEUGEL RECHT L1000 ALU.	1000	0,433
1614016	TANDHEUGEL RECHT L1200 ALU.	1200	0,535
1614017	TANDHEUGEL RECHT L1400 ALU.	1400	0,627
1614019	TANDHEUGEL RECHT L1600 ALU.	1600	0,717
1614021	TANDHEUGEL RECHT L2000 ALU.	2000	0,899

Tandheugel recht
Rack straight
Zahnstange gerade
Crémaillère droite
Cremallera recta
Stojak prosty

Afwijkende uitvoeringen op aanvraag
Other constructions availabe on request
Verschiedende Ausführungen erhältlich auf Anfrage
Autre version sur demande
Otras construcciones disponibles bajo petición
Inne wykonania dostępne na życzenie

HUIS & RONDSEL 1"

Voor doorgaande nokluchting in breedkappers.

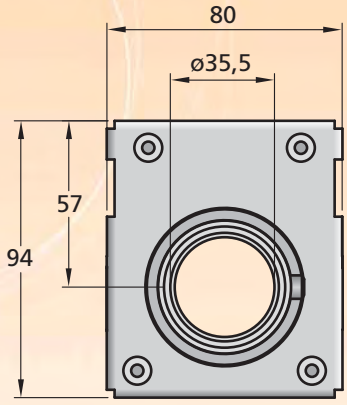

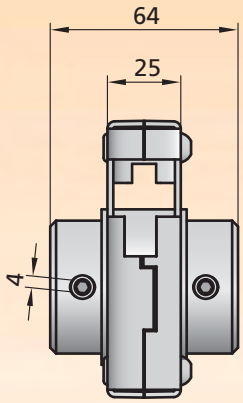

Art. no.	Omschrijving	i	s' (mm/omw)	m (kg)
8114020	HUIS+RONDSEL 1"	1	125	0,427

Huis & rondsel 1"
Pinion house unit for aluminium rack, 1"
Ritzelgehäuse für Zahnstange, 1"
Boîte de pignon pour crémaillère 1"
Caja y piñon de 1"
Obudowa i osłona do stojaka aluminiowego 1"

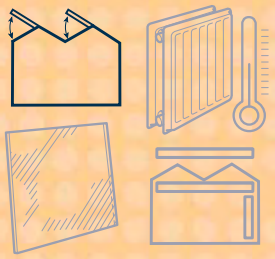

RAAMBEUGELSET

Voor bevestiging van tandheugel. Wordt geleverd met RVS bout en moer.

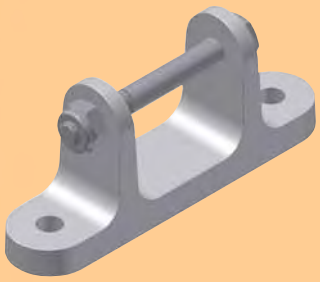

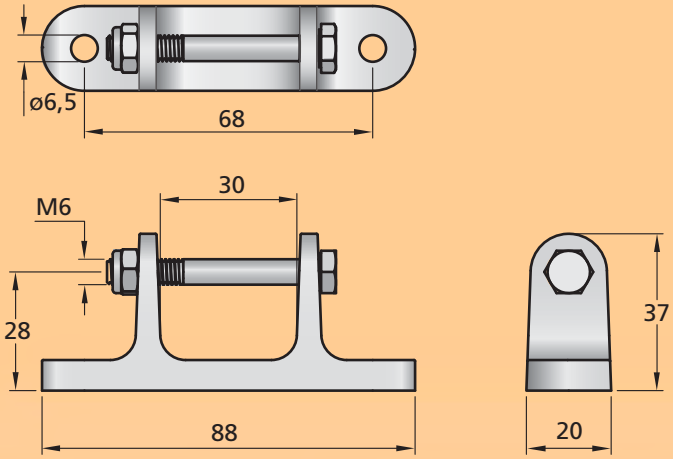

Raambeugelset

Connectorset rack/window

Fensterbügelsatz

Étrier de connection pour crémaillère

Juego de bridas para la ventana

Zestaw zacisków kątowych

Art. no.	Omschrijving	m (kg)
8500021	RAAMBEUGELSET L20\D6\S68	0,06

ASLAGERPLAAT

Verzinkte aslagerplaat met sinterbronzen lagerring.

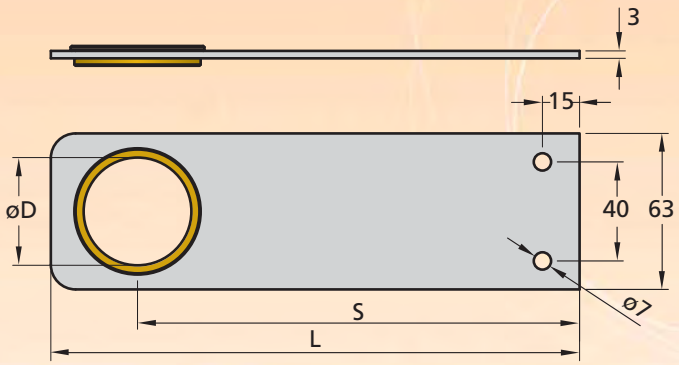

Art. no.	Omschrijving	ØD (mm)	L (mm)	S (mm)	m (kg)
8503089	ASLAGERPLAAT 1\L100\B70	34,5	100	70	0,11
8503100	ASLAGERPLAAT 1\L120\B90	34,5	120	90	0,13
8503102	ASLAGERPLAAT 1\L130\B100	34,5	130	100	0,14
8503106	ASLAGERPLAAT 1\L150\B120	34,5	150	120	0,17
8503110	ASLAGERPLAAT 1L220\B190	34,5	220	190	0,25
8503200	ASLAGERPLAAT 5/4\L95\B60	43	95	60	0,16
8503224	ASLAGERPLAAT 5/4\L120\B85	43	120	85	0,18
8503221	ASLAGERPLAAT 5/4\L95\B158,5	43	193,5	158,5	0,35
8503222	ASLAGERPLAAT 5/4\L213,5\B178,5	43	213,5	178,5	0,38

Aslagerplaat

Slide bearing plate

Gleitlagerplatte

Palier à glissement

Placa de asiento

Płytka łożyskowa

Afwijkende uitvoeringen op aanvraag

Other constructions availabe on request

Verschiedende Ausführungen erhältlich auf Anfrage

Autre version sur demande

Otras construcciones disponibles bajo petición

Inne wykonania dostępne na życzenie

Snelder
+31 (0)30 261 5601 +31 (0)30 262 2384 info@snelder.nl www.snelder.nl

RONDSELHUISUNIT TU11-22/30, VERZINKT

Rondselhuisunit met zelfsmerende lagers voor H22-3 en 0H30-3 plaatheugel.

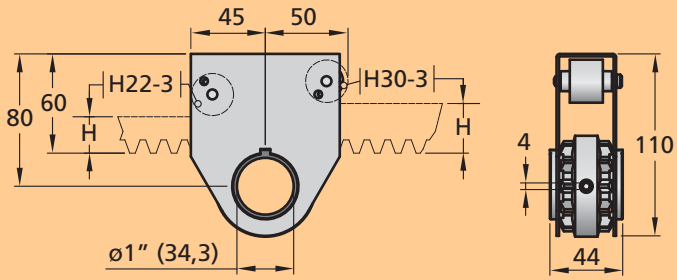

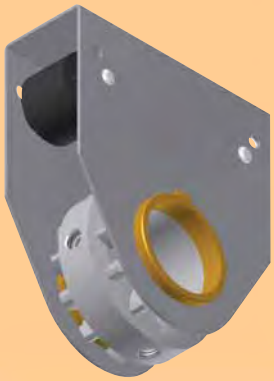

Art. no.	Omschrijving	H (mm)	m (kg)
8500010	RONDSELHUISUNIT TU11-22 VERZ.	22	0,5
8500030	RONDSELHUISUNIT TU11-30 VERZ.	30	0,5

Rondselhuisunit TU11-22/30
Pinion house unit TU11-22/30
Ritzelgehäuse TU11-22/30
Boîte de pignon TU11-22/30
Caja de piñón TU11-22/30
Zestaw przekładni TU11-22/30

PLAATHEUGEL H22-3/30-3, VERZINKT

Plaatheugel met uitloopbeveiliging voor rondselhuisunit.
Bevestiging d.m.v. raambeugelset.

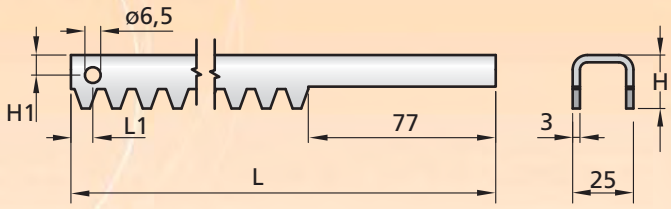

Art. no.	Omschrijving	H (mm)	L (mm)	L1 (mm)	H1 (mm)	m (kg)
8418080	PLAATHEUGEL H22-3\L792\UV77 VERZ.	22	792	9	8	1
8418085	PLAATHEUGEL H22-3\L1043\UV77 VERZ.	22	1043	9	8	1,3
8418089	PLAATHEUGEL H22-3\L1244\UV77 VERZ.	22	1244	9	8	1,5
8418093	PLAATHEUGEL H22-3\L1445\UV77 VERZ.	22	1445	9	8	1,7
8413973	PLAATHEUGEL H30-3\L1646\UV77 VERZ.	30	1646	10	12,5	2,47
8413979	PLAATHEUGEL H30-3\L1747\UV77 VERZ.	30	1747	10	12,5	2,62
8413976	PLAATHEUGEL H30-3\L1948\UV77 VERZ.	30	1948	10	12,5	2,92

Plaatheugel H22-3/30-3,
Rack H22-3/30-3
Zahnstange H22-3/30-3
Crémaillère H22-3/30-3
Cremalleras planas H22-3/30-3
Platforma H22-3/30-3

Afwijkende uitvoeringen op aanvraag
Other constructions availabe on request
Verschiedende Ausführungen erhältlich auf Anfrage
Autre version sur demande
Otras construcciones disponibles bajo petición
Inne wykonania dostępne na życzenie

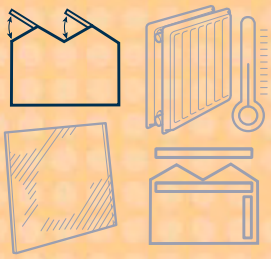

NOKKLEM ALCOMIJ DUBBEL, ALUMINIUM

Voor de bevestiging van onderdelen aan de nok van een Alcomij dek.

Nokklem Alcomij dubbel

Ridgeclamp for Alcomij system, double
Firstklemme für Alcomij Dach, doppelt
Pince pour faîtière Alcomij, double
Abrazadera de caballete doble alcomij
Zacisk grzbietowy do systemu Alcomij, podwójny

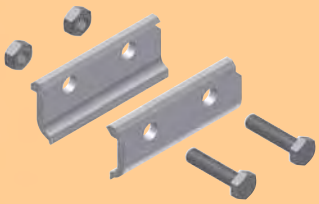

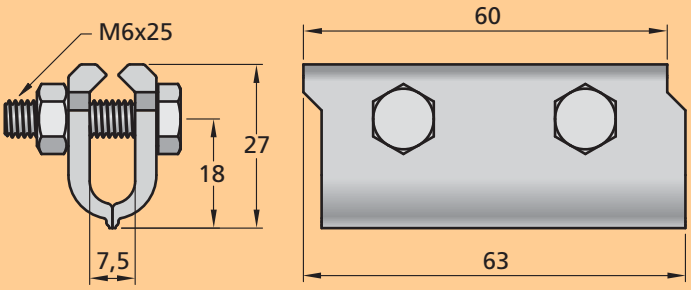

Art. no.	Omschrijving	m (kg)
0282020	NOKKLEM ALCOMIJ L60 ALU+M6x25	0,048

NOKKLEM ALCOMIJ ENKEL, ALUMINIUM

Voor de bevestiging van onderdelen aan de nok van een Alcomij dek.

Nokklem, Alcomij enkel

Ridgeclamp for Alcomij system
Firstklemme für Alcomij Dach
Pince pour faîtière Alcomij

Abrazadera de caballete simple alcomij
Zacisk grzbietowy do systemu Alcomij

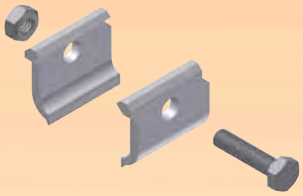

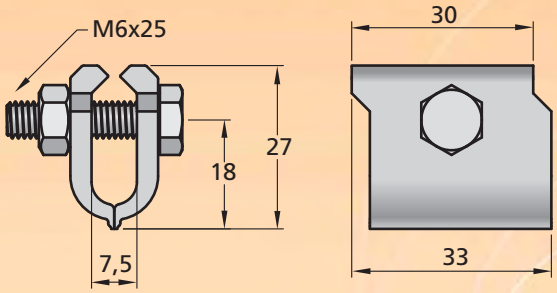

Art. no.	Omschrijving	m (kg)
0282010	NOKKLEM ALCOMIJ L30 ALU+M6x25	0,024

NOKKLEM ALCOA, ALUMINIUM

Voor de bevestiging van onderdelen aan de nok van een Alcoa dek.

Nokklem Alcoa

Ridgeclamp for Alcoa system
Firstklemme für Alcoa Dach

Pince pour faîtière Alcoa

Abrazadera de caballete alcoa
Zacisk grzbietowy do systemu Alcoa

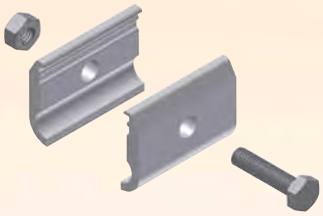

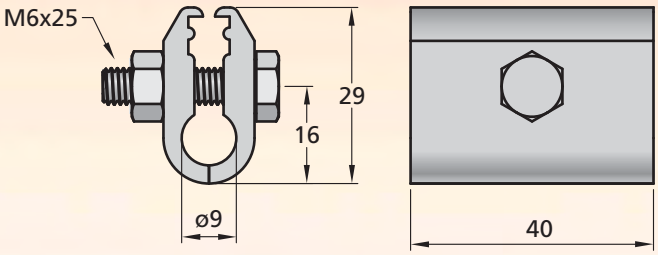

Art. no.	Omschrijving	m (kg)
1682012	NOKKLEM ALCOA L40 ALU+M6x25	0,035

Snelder
+31 (0)30 261 5601 +31 (0)30 262 2384 info@snelder.nl www.snelder.nl

NOKKLEM BOAL, ALUMINIUM

Voor de bevestiging van onderdelen aan de nok van een Boal dek (excl. bout & moer).

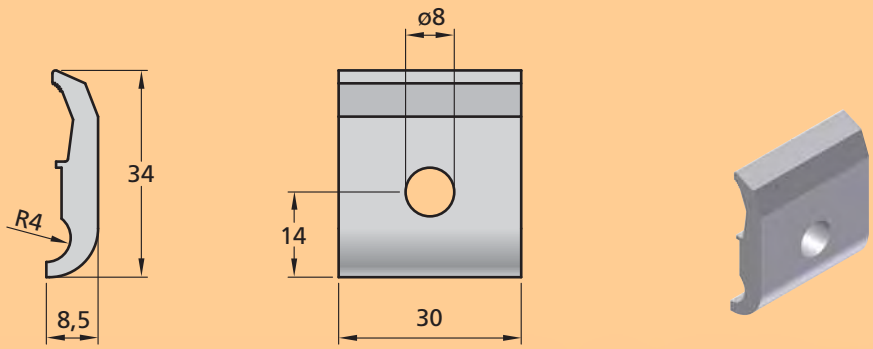

Art. no.	Omschrijving	m (kg)
1682011	NOKKLEM BOAL L30 ALU	0,013

Nokklem Boal

Ridgeclamp for Boal system

Firstklemme für Boal Dach

Pince pour faîtière Boal

Abrazadera de caballete boal

Zacisk grzbietowy do systemu Boal

GOOTBEUGEL, ONVERZINKT

Kan o.a. op kaspoten en zwevende pootjes gelast worden.

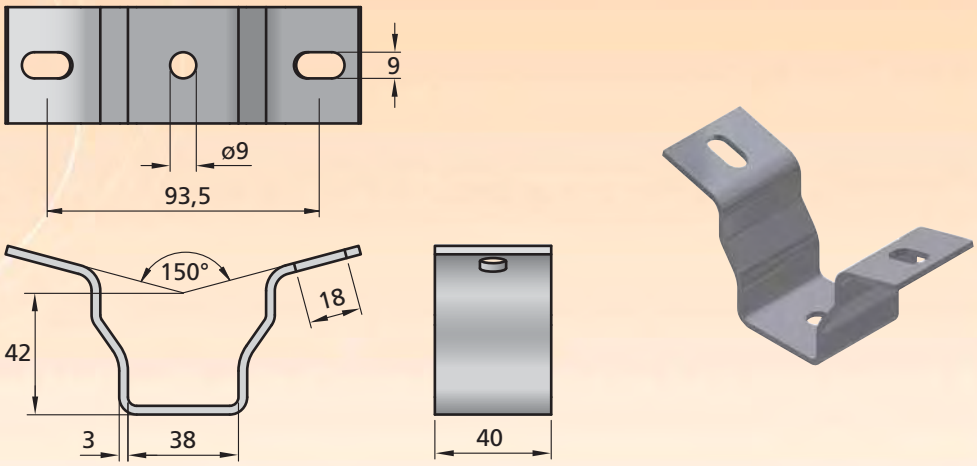

Art. no.	Omschrijving	m (kg)
4381001	GOOTBEUGEL AC\B40 ONVERZINKT	0,167

Gootbeugel, onverzinkt

Gutter bracket, not galvanized

Rinnenbügel, nicht galvanisiert

Support de chéneau - non galvanisé

Abrazadera del canalón, sin galvanizar

Klamra rynny, niecynkowana

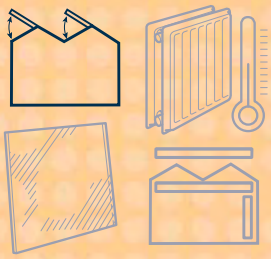

NOKKLEM PD, VERZINKT

Voor het bevestigen van onderdelen aan een Prins Dokkum kas (excl. bout & moer).

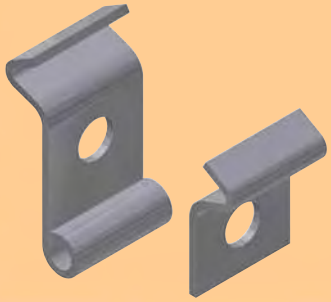

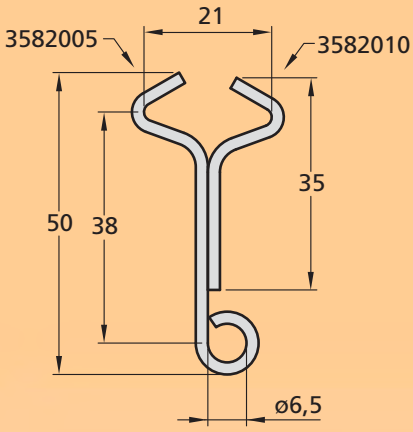

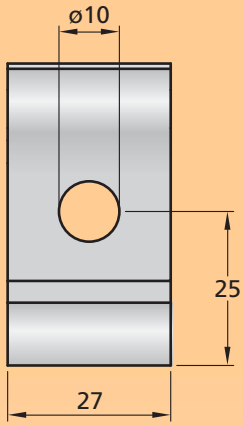

Nokklem PD

Ridgeclamp for Prins Dokkum system

Firstklemme für Prins Dokkum Dach

Pince pour faîtière Prins Dokkum

Abrazadera de caballete PD

Zacisk grzbietowy do systemu PD

Art. no.	Omschrijving	m (kg)
3582005	NOKKLEM PD BASISDEEL B27 VERZ.	0,032
3582010	NOKKLEM PD KLEMDEEL B27 VERZ.	0,018

NOKKLEM T40, VERZINKT

Voor het bevestigen van onderdelen aan stalen nokken of roeden.

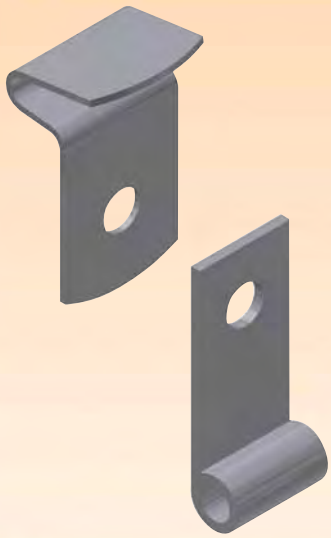

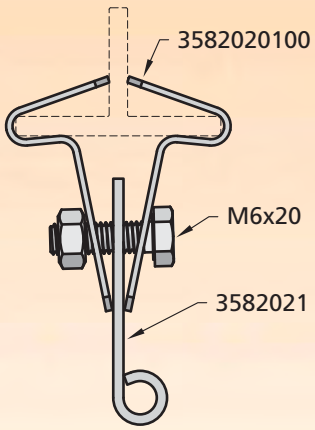

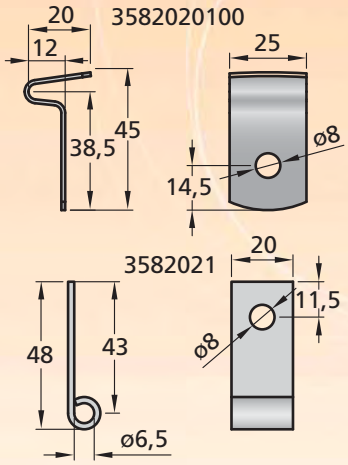

Nokklem T40

Ridgeclamp T40

Firstklemme T40

Crochet T40

Abrazadera de caballete T40

Zacisk grzbietowy T40

Art. no.	Omschrijving	m (kg)
3582020100	NOKKLEM T40 KLEMDEEL, VERZ.	0,016
3582021	NOKKLEM T40 SCHARNIERDEEL VERZ.	0,019

Snelder
+31 (0)30 261 5601 +31 (0)30 262 2384 info@snelder.nl www.snelder.nl

AFSLUITSCHERMPROFIEL, ALUMINIUM

Ten behoeve van sluiting van scherminstallaties bij kopgevel.

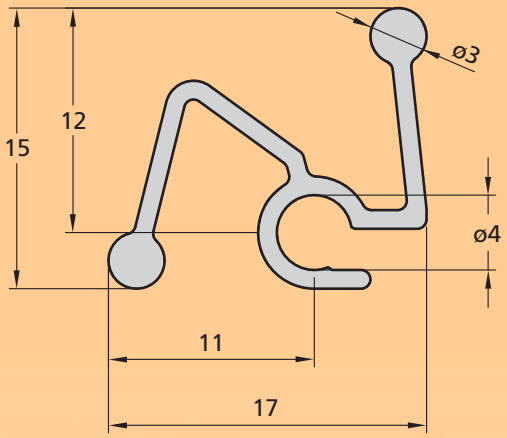

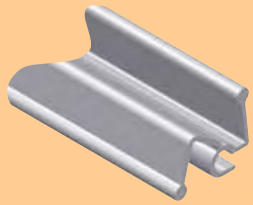

Art. no.	Omschrijving	L (mm)	m/L (kg)
1632060	AFSLUITSCHERMPROFIEL \L6400 ALU.	6400	1

Afsluitschermprofiel

Lock profile

Abschlieb Schirmprofil

Profile d' extérieur

Perfil de bloqueo de pantalla

Profil zamykający

KLEM OPWAAIDRAAD, KUNSTSTOF

Wordt gemonteerd aan het schermprofiel om de opwaaidraad te positioneren.

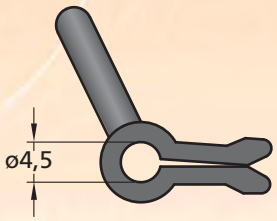

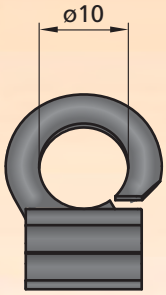

Art. no.	Omschrijving	m/1000 (kg)	
1062070	KLEM OPWAAIDRAAD T&O KNST.	2,14	6000

Klem opwaaidraad

Guide clip for topwire

Führungshaken fur Oberseil

Guide câble pour fils supérieurs

Abrazadera para el cable superior

Prowadzenie kabla do górnego drutu

TERRY-KLEM, VERZINKT

Voor het fixeren van een buis.

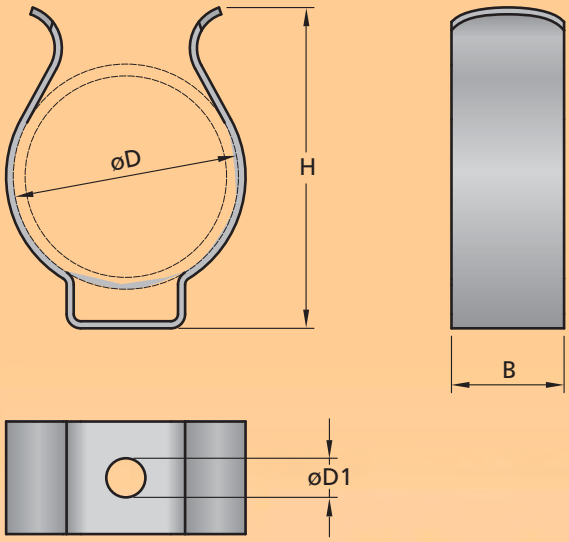

- Terry-klem
- Terry clamp
- Gewebeklemme
- Clip pour tube
- Abrazadera a presión
- Zacisk Terry

Art. no.	Omschrijving	ØD (mm)	B (mm)	H (mm)	ØD1 (mm)	m/1000 (kg)
2781011	TERRY KLEM 14-16\B10 VERZ.	14-16	8	20	2,3	1,47
2781010	TERRY KLEM 17-19\B10 VERZ.	17-19	9,5	27	3,3	2,58

BUISKLEM 27-19 MM KUNSTSTOF + BOUT M4x20

Ter bevestiging van de 27 mm trek-duwbuis aan de 19 mm buis.

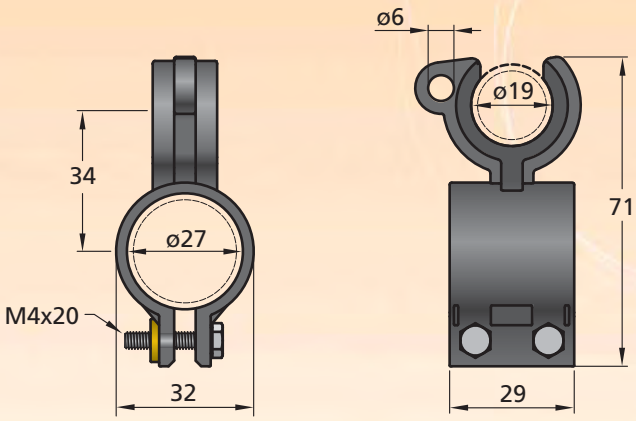

- Buisklem 27-19 mm + bout M4x20
- Clip for tube 27-19 mm + bolt M4x20
- Rohrklemme 27-19 mm + Bolzen M4x20
- Clip pour tube 27-19 mm + boulon M4x20
- Abrazadera de tubo 27-19 mm + perno M4x20
- Zacisk do rury 27-19 mm + nakrętka M4x20

Art. no.	Omschrijving	m (kg)
0231020	BUISKLEM 27-19 KNST+ BOUT M4x20	0,19

DRAADHOUDER T&O PROFIEL, KUNSTSTOF

Te gebruiken om draden aan het T&O profiel op te hangen (met tegenprofiel).

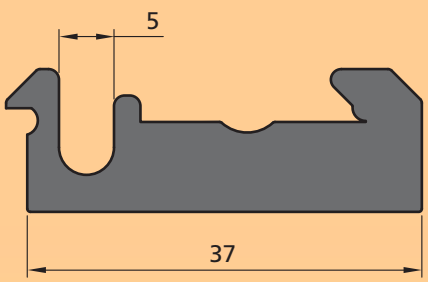

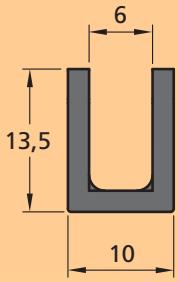

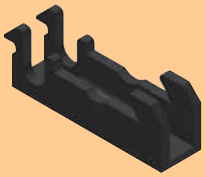

Art. no.	Omschrijving	m (kg)	
1062131	DRAADHOUDER NYLON T&O KNST.	0,025	2000

Draadhouder T&O profiel

Holding clip for wire T&O profile

Seilhalterung T&O Profil

Clip pour fil - profil T&O

Soporte de cables perfil T&O

Zacisk przytrzymujący drut profil T&O

VERTRAGINGSELEMENT PASVAK DRAADSYSTEEM

Te gebruiken in draad aangedreven installaties met buis. Instelbaar d.m.v. bout.

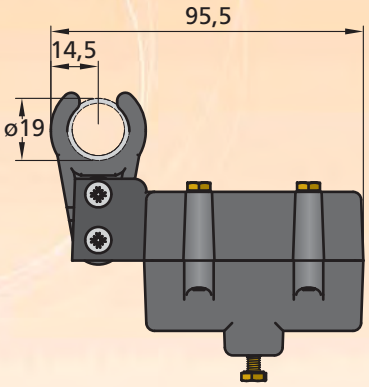

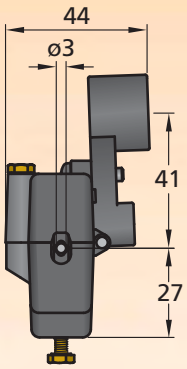

Art. no.	Omschrijving	m (kg)	
0131115	VERTRAGING PASVAK DRAADSYSTEEM	0,077	25

Vertragingselement pasvak draadsysteem

Delay for End bay wiresystem

Verzögerungselement für Seilsysteme End felder

Retard pour système d'écran horizontal à câble

Elemento de retraso en el sistema de cables de la sección final

Element ślizgowy do systemu linkowego

DRAADGELEIDER T&O PROFIEL, RVS

Ter bevestiging van de steun- en opwaaidraad aan het T&O profiel.

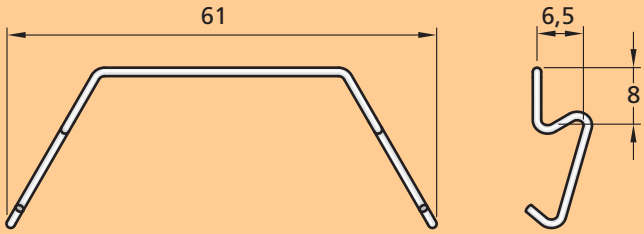

Draadgeleider T&O profiel

Guide clip T&O-profile

Führungshaken für T&O Profil

Guide câble pour T&O profile

Guía del cable perfil T&O

Prowadnica drutu profil T&O

Art. no.	Omschrijving	m/1000 (kg)	
6562080	DRAADGELEIDER T&O RVS	1,51	50

VERTRAGINGSSTRIP, ALUMINIUM

Vertraging in draad aangedreven schermsystemen (met draadklemset, schroefogen en stop).

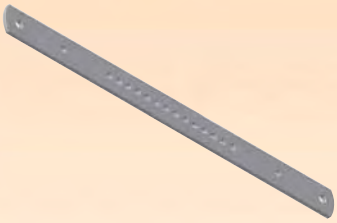

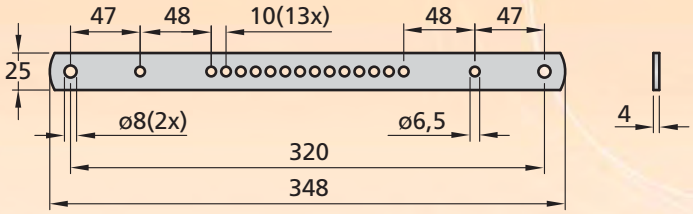

Vertragingsstrip

Delay strip

Verzögerungstreife

Pièce de retard

Tira de retraso

Pas ślizgowy

Art. no.	Omschrijving	m (kg)
1681205	VERTRAGINGSSTRIP 25x4\L348 ALU.	0,085

Snelder
+31 (0)30 261 5601 +31 (0)30 262 2384 info@snelder.nl www.snelder.nl

DRAADLEIDER, ALUMINIUM

Vormt samen met draadleider en draadbeugel een geleiding voor de steundraad.

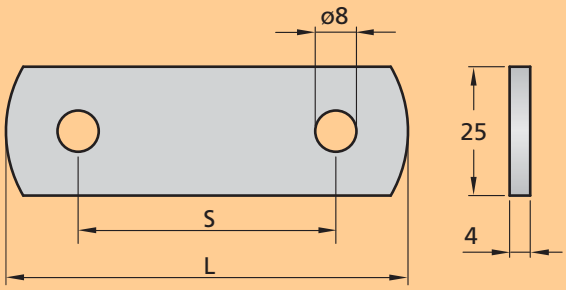

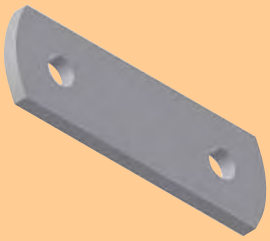

Art. no.	Omschrijving	S (mm)	L (mm)	m (kg)
1681050	DRAADLEIDER 25x4\S40\L68 ALU.	40	68	0,016
1681051	DRAADLEIDER 25x4\S50\L78 ALU.	50	78	0,02
1681052	DRAADLEIDER 25x4\S60\L88 ALU.	60	88	0,023
1681056	DRAADLEIDER 25x4\S100\L128 ALU.	100	128	0,03

Afwijkende uitvoeringen op aanvraag
Other constructions availabe on request
Verschiedende Ausführungen erhältlich auf Anfrage
Autre version sur demande
Otras construcciones disponibles bajo petición
Inne wykonania dostępne na życzenie

Draadleider
Wire guide
Drahtführungsstreifen
Guide pour fil
Guía del cable de aluminio
Prowadnica drutu

DOORVOERBUS, KUNSTSTOF

Ter berscherming van polyesterdraad daar waar deze door een profiel loopt.

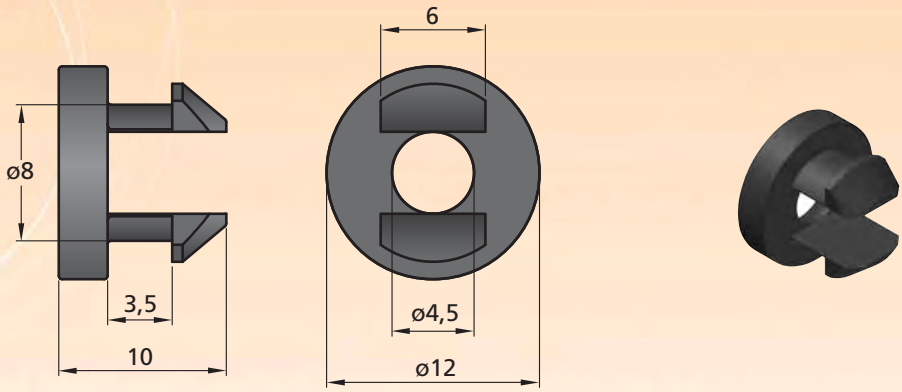

Art. no.	Omschrijving	m/1000 (kg)
1062030	DOORVOERBUS 12x4,5\L10 KNST.	0,49

Doorvoerbus
Liner for wire
Führung für Nylonseil
Protège-fil
Arandela de plástico
Tuleja do drutu

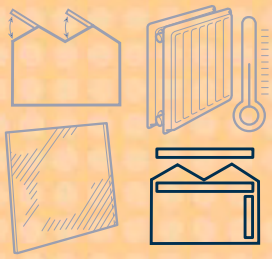

DOEKMEENEEMSTRIP, ALUMINIUM

Zorgt voor optimale afsluiting aan de zijden. Bevestiging d.m.v. doekpin en koppelstrip.

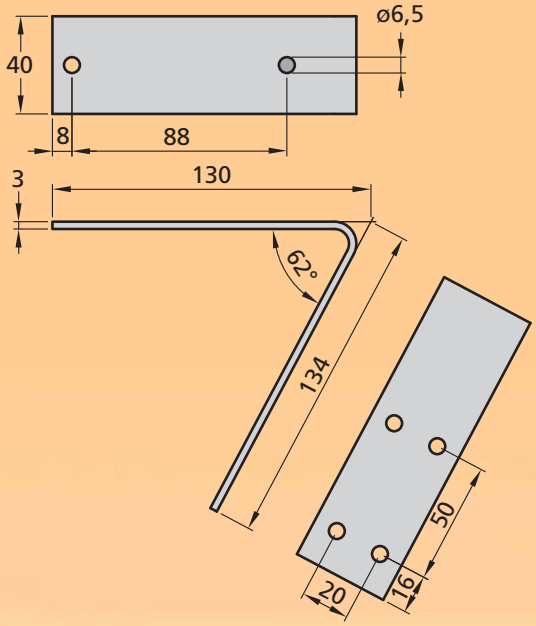

Doekmeeneemstrip

Screencloth Carrier strip

Gewebemitnehmerstreifen

Equerre de guidage pour système d'écran

Tira de transporte de la pantalla

Pas prowadzący materiał

Art. no.	Omschrijving	m/1000 (kg)
1623060	DOEKMEENEEMSTRIP 40x3 ALU.	0,1

DRAADLEIDER INSTELBAAR, ALUMINIUM

Vormt samen met draadleider kort en draadbeugel een geleiding voor de steundraad.

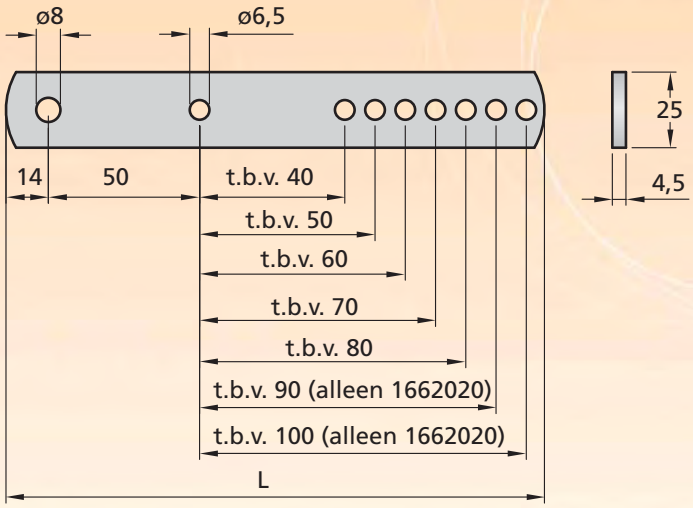

Draadleider instelbaar

Wire guide adjustable

Drahtführungsstreifen einstellbar

Guide pour fil réglable

Guía del cable ajustable

Regulowana prowadnica drutu

Art. no.	Omschrijving	L (mm)	m (kg)
1662010	DRAADLEIDER INST. 50x80\L158 ALU.	158	0,042
1662020	DRAADLEIDER INST. 50x100\L178 ALU.	178	0,045

Afwijkende uitvoeringen op aanvraag

Other constructions availabe on request

Verschiedende Ausführungen erhältlich auf Anfrage

Autre version sur demande

Otras construcciones disponibles bajo petición

Inne wykonania dostępne na życzenie

FOLIEGELEIDER 27-19 MM + BOUTEN

Verbinding tussen de 27 mm trek-duwpijp en de 19 mm buis (met ingeperste moeren).

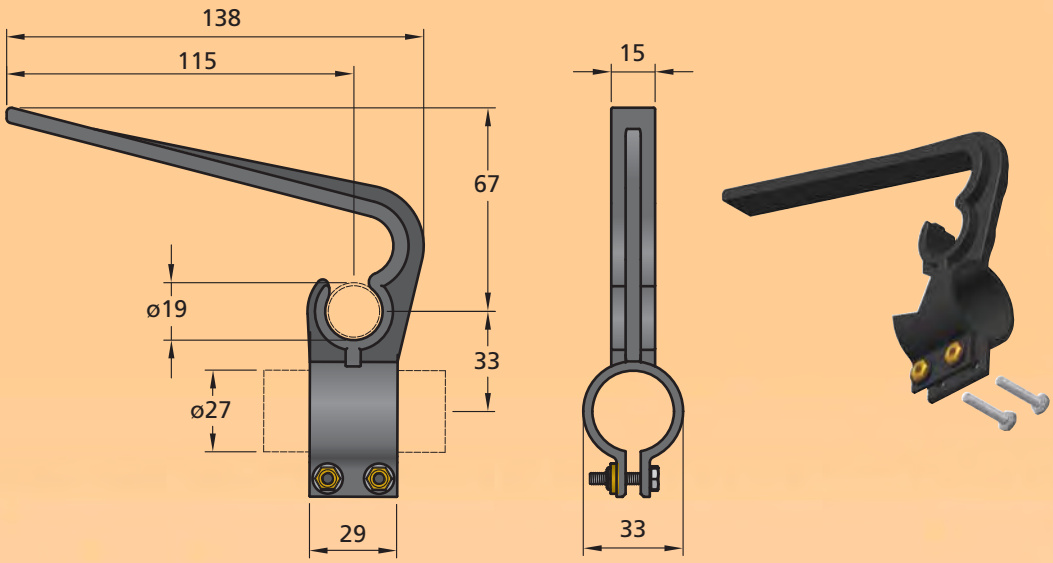

Art. no.	Omschrijving	m (kg)
1031039	FOLIEGELEIDER 27-19 KNST.	0,038
6591205	TAPOUT M4x20 A2 ISO 4017 RVS	0,002

Foliegeleider 27-19 mm + bouten
Poly guide clamp 27/19 mm + bolts
Gewebemitnehmer 27/19 mm + Bolzen
Ramasse toile pour tube 27/19 mm + boulon
Guía de pantalla 27-19 mm + pernos
Prowadnica folii 27/19 mm + nakrętki

FOLIEGELEIDER 19 MM + BOUTEN

Verbind de 19 mm buis met een trekdraad (met ingeperste moeren).

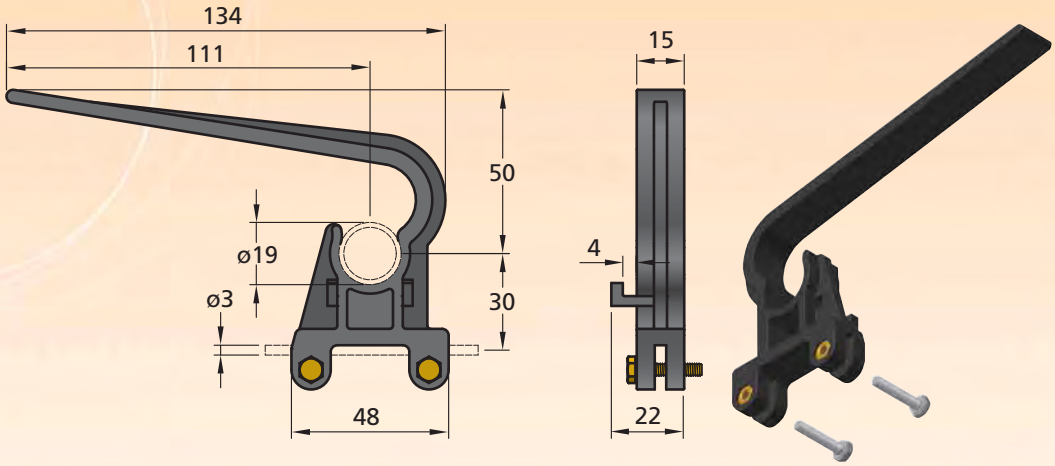

Art. no.	Omschrijving	m (kg)
1031049	FOLIEGELEIDER 19-3 KNST.	0,034
6591205	TAPOUT M4x20 A2 ISO 4017 RVS	0,002

Foliegeleider 19 mm + bouten
Poly guide clamp 19 mm + bolts
Gewebemitnehmer 19 mm + Bolzen
Ramasse toile pour tube 19 mm + boulon
Guía de pantalla 19 mm + pernos
Prowadnica folii 19 mm + nakrętki

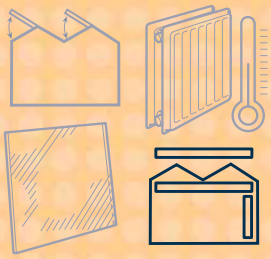

DIABOLOWIELBEUGEL PD, VERZINKT

Montage d.m.v. zelfborende schroef of bout.

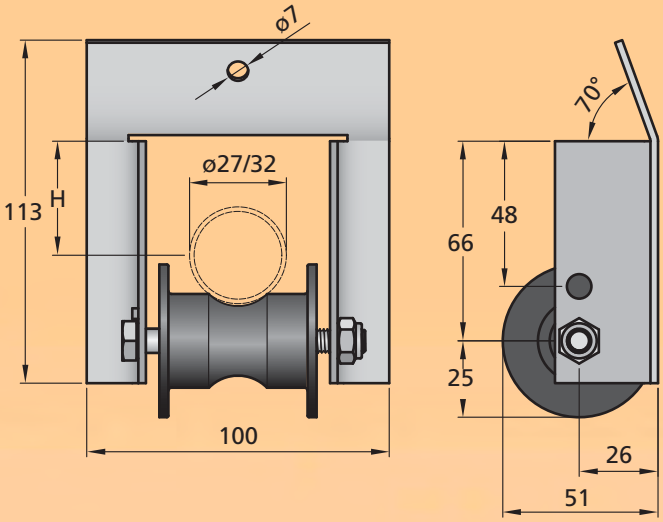

Diabolowielbeugel PD

Bracket PD with diabolo wheel large

Halterung PD mit Diabolorolle groß

Poulie "PD" avec rouleau diabolo grand modèle

Abrazadera para rueda diábolo PD

Obręcz PD do koła diabolo

Art. no.	Omschrijving	H (Ø27) (mm)	H (Ø32) (mm)	m (kg)
0252030	DIABOLOWIELBEUGEL PD VERZ.	41	38	0,28

Afwijkende uitvoeringen op aanvraag

Other constructions availabe on request

Verschiedende Ausführungen erhältlich auf Anfrage

Autre version sur demande

Otras construcciones disponibles bajo petición

Inne wykonania dostępne na życzenie

VERBINDINGSET TANDHEUGEL-BUIS, VERZINKT

Voor het koppelen van verjongde buizen 27 en 32 mm met tandbaan TU11-30.

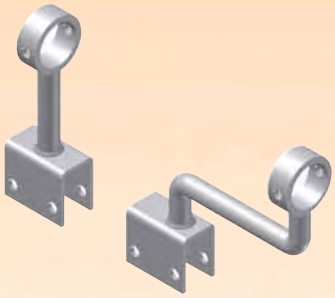

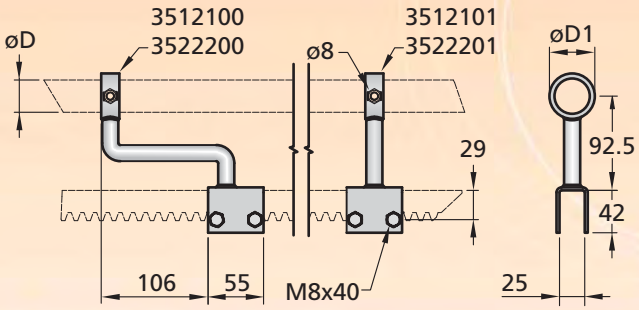

Verbindingset tandheugel-buis

Coupling set rack/push-pull tube

Verbindungsatz Zahnstange-Rohr

Jeu d'accouplement crémaillère-tube

Conjunto de acoplamiento cremallera dentada al tubo

Zestaw łączący stojak/rurę

Art. no.	Omschrijving	ØD (mm)	ØD1 (mm)	m (kg)
3512100	VERB.SET 27 KROM DEEL VERZ.	27	35	0,48
3512200	VERB.SET 32 KROM DEEL VERZ.	32	45	0,5
3512101	VERB.SET 27 RECHT DEEL VERZ.	27	35	0,33
3512201	VERB.SET 32 RECHT DEEL VERZ.	32	45	0,35

Afwijkende uitvoeringen op aanvraag

Other constructions availabe on request

Verschiedende Ausführungen erhältlich auf Anfrage

Autre version sur demande

Otras construcciones disponibles bajo petición

Inne wykonania dostępne na życzenie

HANDLIER MET PAL

Handlier voor het aanspannen van een staalkabel (niet voor hijsdoeleinden).

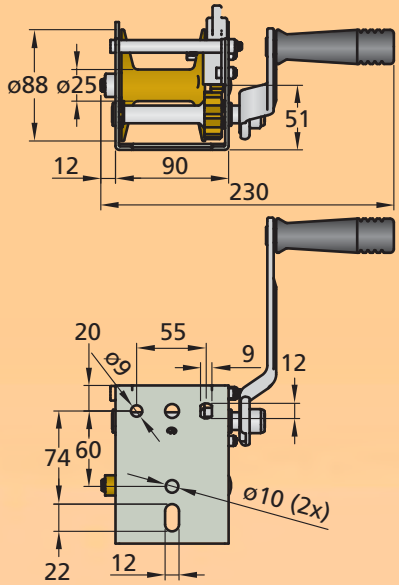

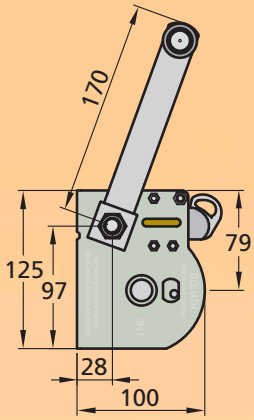

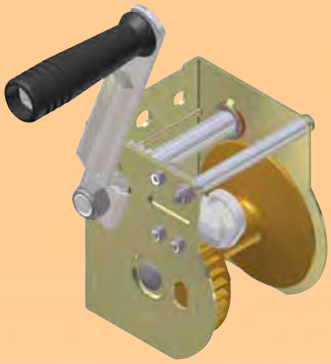

Art. no.	Omschrijving	(kg)	i	m (kg)
0213061	HANDLIER 3N1\2,57\470	470	2,57	2

Handlier met pal
Winch with ratchet
Handwinde mit Kurbel
Treuil avec manivelle
Cabrestante manual con trinquete
Wciągarka ręczna z kołem zapadkowym

HANDSLINGERWERK

Handaangedreven haakse overbrenging met blokkeermogelijkheid.

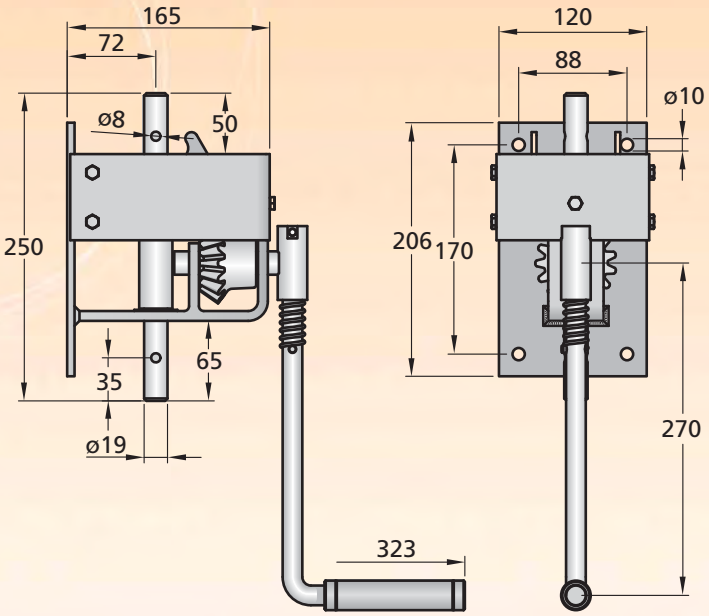

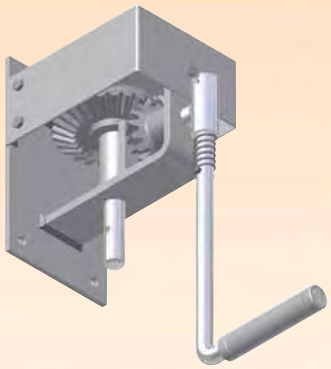

Art. no.	Omschrijving	M (Nm)	i	m (kg)
5813010	HANDSLINGERWERK 40\1,8	40	1,8	6,2

Handslingerwerk
Manual winch
Handpendel
Pendule manuelle
Uso de la manivela manual
Rączka

HAAKSE OVERBRENGING

Vertragende overbrenging. Te gebruiken in combinatie met handslingerwerk.

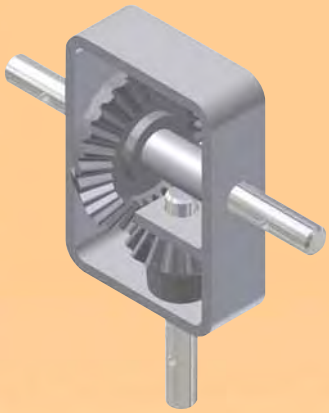

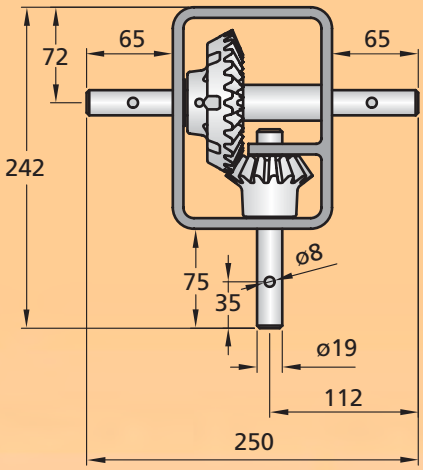

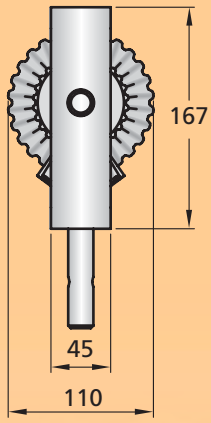

- Haakse overbrenging
- 90° Gear
- Winkel Übertragung
- Renvoi perpendiculaire
- Transmisión perpendicular
- Przeniesienie prostopadłe

Art. no.	Omschrijving	M (Nm)	i	m (kg)
5812020	HAAKSE OVERBRENGING 40\1,8\A19	40	1,8	3,5

LASBUS HSW 1”

Lasbus voor handslingerwerk en haakse overbrenging voor 1" buis

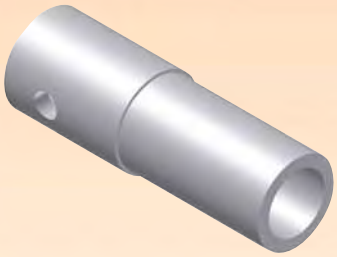

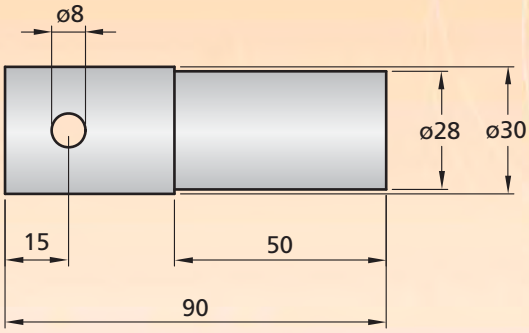

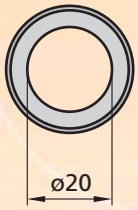

- Lasbus HSW 1"
- Welding Bushing HSW 1"
- Schweißbüchse HSW für 1" Welle
- Manchon d'accouplement à souder HSW 1"
- Cojinete de soldadura HSW de 1"
- Tuleja spawalnicza HSW 1"

Art. no.	Omschrijving	M (Nm)	m (kg)
8417204	LASKOPPELBUS HSW\B1	40	0,1

Snelder
+31 (0)30 261 5601 +31 (0)30 262 2384 info@snelder.nl www.snelder.nl

KRUISKOPPELING

Voor onder een hoek monteren van een aandrijfas (max 45°).

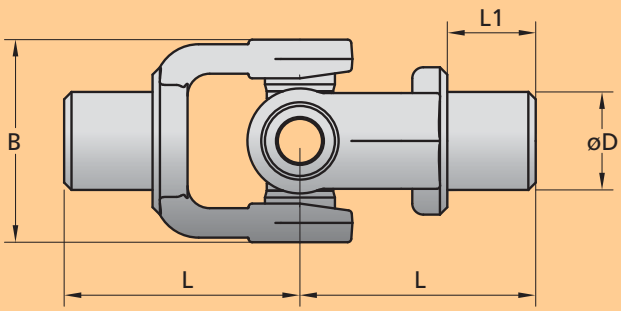

Art. no.	Omschrijving	ø D (mm)	L1 (mm)	L (mm)	B (mm)	T (Nm)	m (kg)
3412010	KRUISKOPPELING 1\300\26,6	26,6	24	64	53	300	0,736
3412015	KRUISKOPPELING 5/4\550\36	36	32	78	53	550	1,389
3412020	KRUISKOPPELING 2\750\51	51	19	82	71	750	1,962

Kruiskoppeling
Universal joint
Kreuzgelenk
Candan universal
Acoplamiento cruzado
Złączka krzyżakowa

KLEMPLAAT, ALUMINIUM

Voor het klemmen van diverse contructies om de kolom of gording.

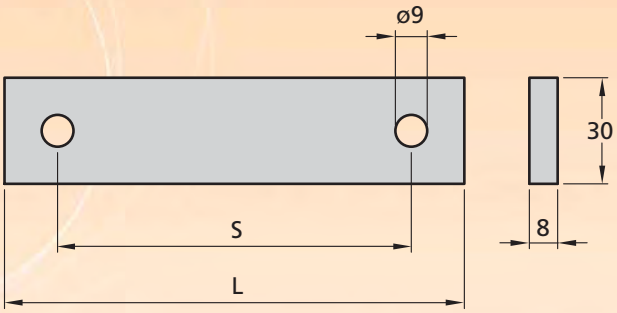

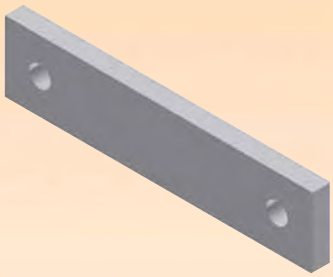

Art. no.	Omschrijving	S (mm)	L (mm)	m (kg)
1681016	KLEMPLAAT 30x8\S100\L130 ALU.	100	130	0,082
1681017	KLEMPLAAT 30x8\S110\L140 ALU.	110	140	0,088
1681018	KLEMPLAAT 30x8\S120\L150 ALU.	120	150	0,095
1681022	KLEMPLAAT 30x8\S160\L190 ALU.	160	190	0,121
1681023	KLEMPLAAT 30x8\S180\L210 ALU.	180	210	0,134
1681024	KLEMPLAAT 30x8\S210\L240 ALU.	210	240	0,153

Klemplaat
Clamping plate
Klemmplatte
Plaque de serrage
Placa de fijación
Płytka zaciskowa

Afwijkende uitvoeringen op aanvraag
Other constructions availabe on request
Verschiedende Ausführungen erhältlich auf Anfrage
Autre version sur demande
Otras construcciones disponibles bajo petición
Inne wykonania dostępne na życzenie

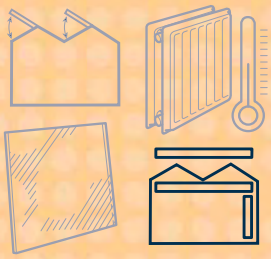

SCHUIFBUS N OPSCHROEF, VERZINKT

Opschroefbare schuifbus voor het spannen van kabel op de gording.

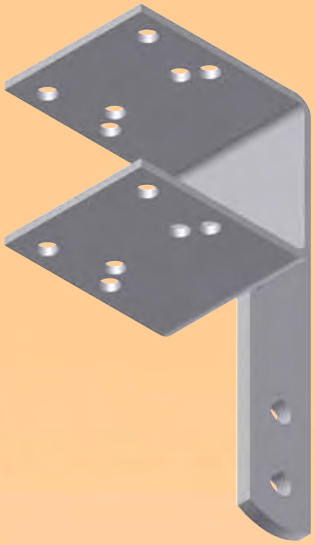

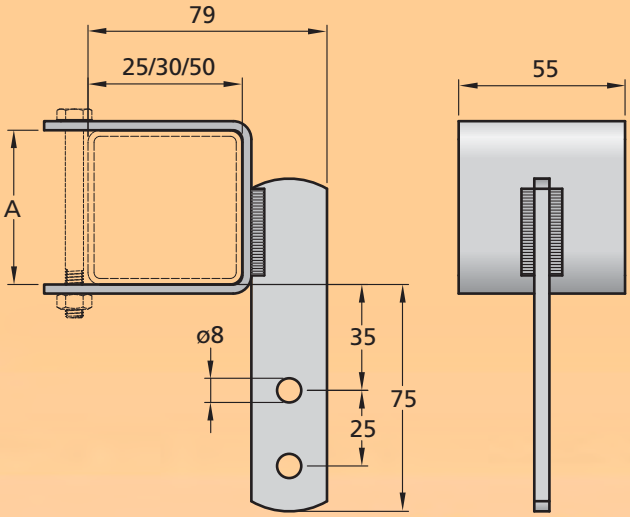

Schuifbus N opschroef

Wire connection N bolt-on

Halterung N afschraub

Fixation N à visser

Cojinete deslizable N atornillable

Punkt mocowania N przykręcany

Art. no.	Omschrijving	A (mm)	m (kg)
0264010	SCHUIFBUS N OPSCHR 35\50x30 VERZ.	30	0,318
0264015	SCHUIFBUS N OPSCHR 35\50x50 VERZ.	50	0,331

SCHUIFBUS N, VERZINKT

Schuifbus voor het spannen van kabel op de gording.

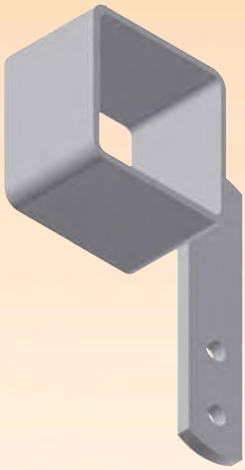

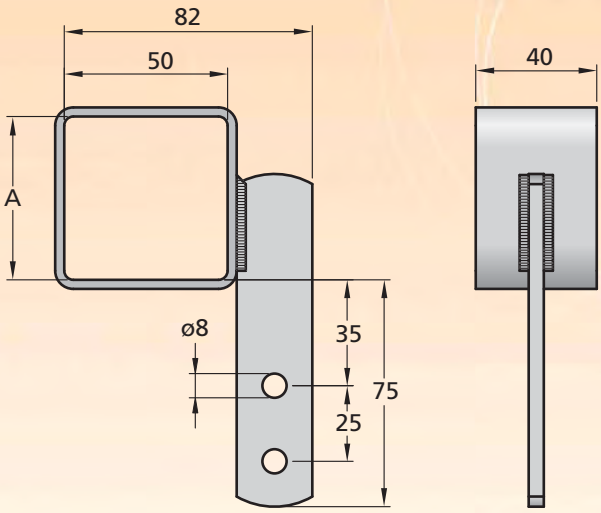

Schuifbus N

Wire connection N

Halterung N

Fixation N

Cojinete deslizante N

Punkt mocowania N

Art. no.	Omschrijving	A (mm)	m (kg)
0264020	SCHUIFBUS N 35\50x30 VERZ.	30	0,286
0264030	SCHUIFBUS N 35\50x50 VERZ.	50	0,319

Afwijkende uitvoeringen op aanvraag

Other constructions availabe on request

Verschiedende Ausführungen erhältlich auf Anfrage

Autre version sur demande

Otras construcciones disponibles bajo petición

Inne wykonania dostępne na życzenie

SCHUIFBUS DS, VERZINKT

Schuifbus met draadspanner voor simpel op- en naspannen op de gording.

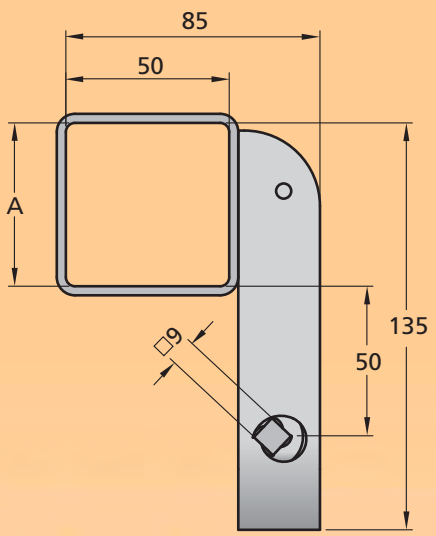

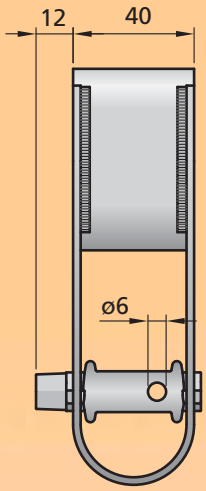

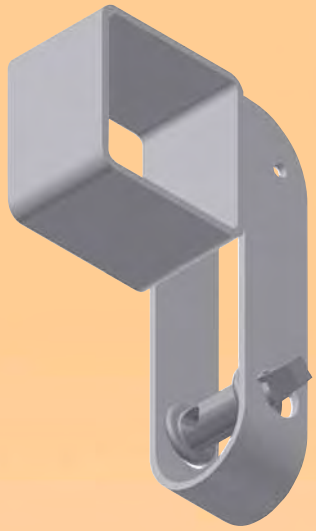

Art. no.	Omschrijving	A (mm)	m (kg)
0264095	SCHUIFBUS DS 50\50x30 VERZ.	30	0,336
0264100	SCHUIFBUS DS 50\50x50 VERZ.	50	0,406

Schuifbus DS, verzinkt

Wire connection DS

Halterung DS

Fixation DS

Cojinete deslizante DS

Punkt mocowania DS

SCHUIFBUS DS OPSCHROEF, VERZINKT

Opschroefbare schuifbus met draadspanner.

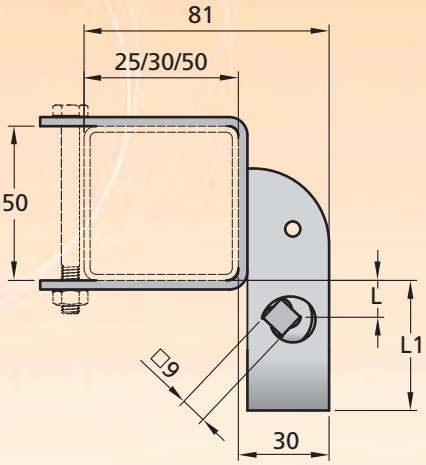

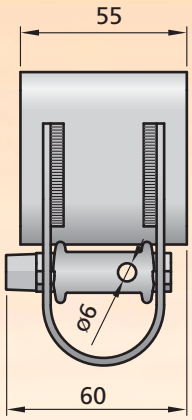

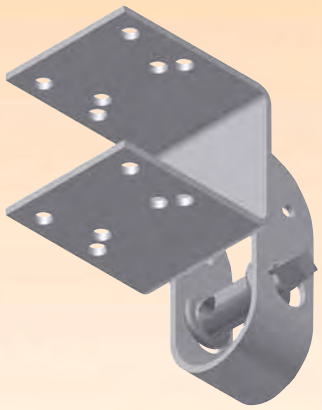

Art. no.	Omschrijving	L (mm)	L1 (mm)	m (kg)
0264080	SCHUIFBUS DS OPSCHR 10\50x50 VERZ.	10	40	0,354
0264070	SCHUIFBUS DS OPSCHR 50\50x50 VERZ.	50	80	0,424

Schuifbus DS opschroef

Wire connection DS bolt-on

Halterung DS afschraub

Fixation DS à visser

Cojinete deslizable DS atornillable

Punkt mocowania DS przykręcany

Afwijkende uitvoeringen op aanvraag

Other constructions availabe on request

Verschiedende Ausführungen erhältlich auf Anfrage

Autre version sur demande

Otras construcciones disponibles bajo petición

Inne wykonania dostępne na życzenie

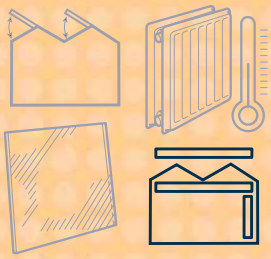

DRAADHOUDER TS PROFIEL, KUNSTSTOF

Voor het bevestigen van de steundraad aan het TS profiel.

Draadhouder TS profiel

Holding clip for wire, TS profile

Seilhalterung, TS Profil

Clip pour fil, pour profilé TS

Soporte de cables TS perfil

Zacisk podtrzymujący drut, profil TS

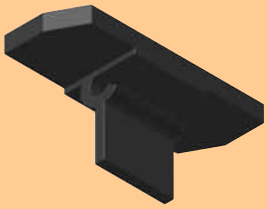

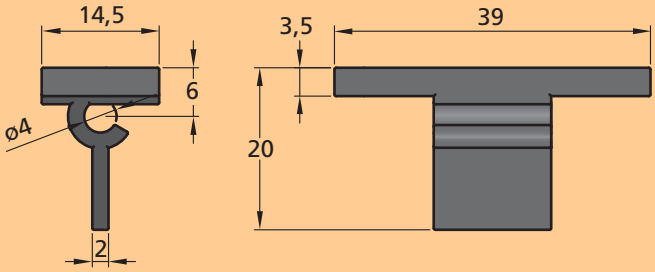

Art. no.	Omschrijving	m/1000 (kg)
1062130	DRAADHOUDER TS PROFIEL KNST.	3,6

BS SCHERMPROFIEL, ALUMINIUM

Profiel met ruimte voor afsluitrubber. Ook toepaspaar in hangende installaties.

BS schermprofiel

BS outside screenprofile

BS Außen-profil

Profilé exterieur BS

Perfil de pantalla BS

Profil insytalacji cieniujacej zewnętrznej BS

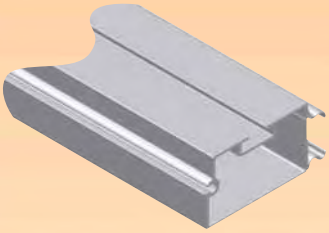

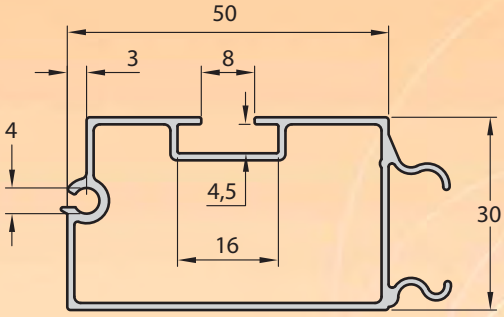

Art. no.	Omschrijving	L (mm)	m (kg)
1632069	BS SCHERMPROFIEL 50x30\L6400 ALU.	6400	4,1
1632070	BS SCHERMPROFIEL 50x30\L8000 ALU.	8000	5,1

BS TRALIEPROFIEL, ALUMINIUM

Te gebruiken bij scherminstallaties van spant naar spant om doekmontage te vereenvoudigen.

BS tralieprofiel

BS truss mounting profile

BS Profil für Montage an den Bindern

Profilé de fixation sur poutre BS

Perfil de viga BS

Profil kratownicy BS

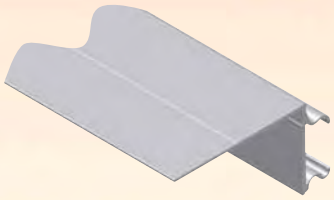

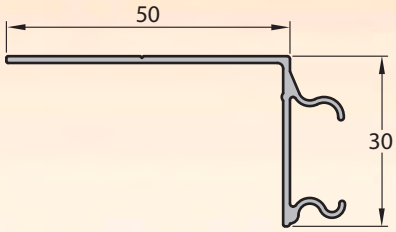

Art. no.	Omschrijving	L (mm)	m (kg)
1632073	BS TRALIEPROFIEL L6400 ALU.	6400	2,15

Snelder
+31 (0)30 261 5601 +31 (0)30 262 2384 info@snelder.nl www.snelder.nl

BS BEVESTIGINGSPROFIEL, ALUMINIUM

Zorgt voor een wachterdichte bevestiging van het schermdoek aan BS tralie- of schermprofiel.

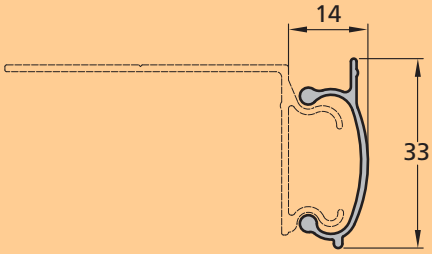

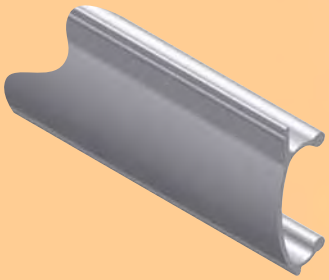

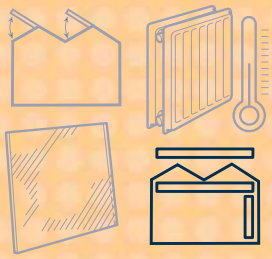

- BS bevestigingsprofiel
- BS mounting profile
- BS Profil für Montage
- Profilé de fixation BS
- Perfil de montaje BS
- Profil mocowania BS

Art. no.	Omschrijving	L (mm)	m (kg)
1632072	BS BEVESTIGINGSPROFIEL L400 ALU.	400	0,07

BS DOEKCLIP, KUNSTSTOF

Ter bevestiging van het schermdoek aan het BS profiel.

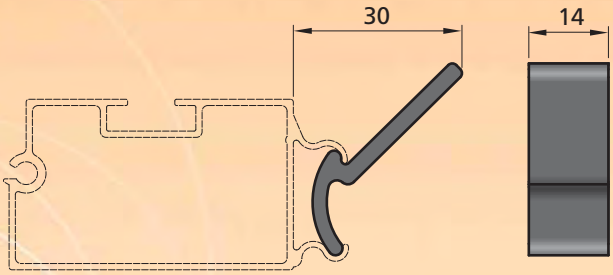

- BS doekclip
- BS screenclip
- BS Gewebeclip
- Clip pour toile BS
- Recogedor de pantalla BS
- Zacisk do materiału BS

Art. no.	Omschrijving	m/1000 (kg)
1050340	BS DOEKCLIP KNST.	2

BS DIABOLO U-BEUGEL, ALUMINIUM

Wielbeugel voor buis 27 of 32 mm bevestigt met RVS bouten en moeren.

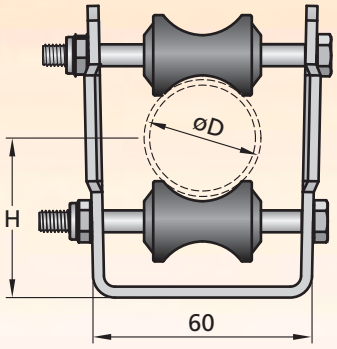

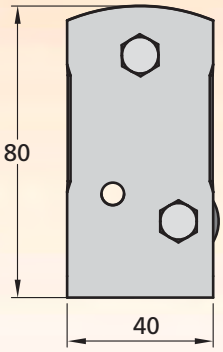

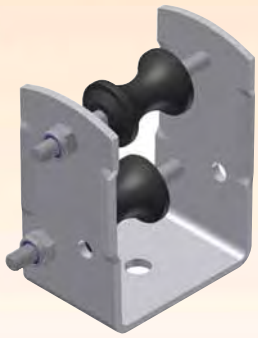

- BS diabolo U-beugel
- BS diabolo bracket
- BS Diabolobügel
- Poulie diabolo BS
- Abrazaderas u de diabólo BS
- Zacisk U diabolo BS

Art. no.	Omschrijving	Ø D (mm)	H (mm)	m (kg)
0252064	BS DIABOLO U-BEUGEL 32 ALU.	32	44	0,121
0252063	BS DIABOLO U-BEUGEL 27 ALU.	27	47	0,121

TANDWIELKAST CT1

Haakse tandwielkast voor het aftakken van een aandrijfas.

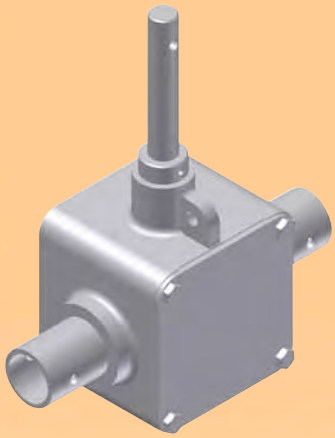

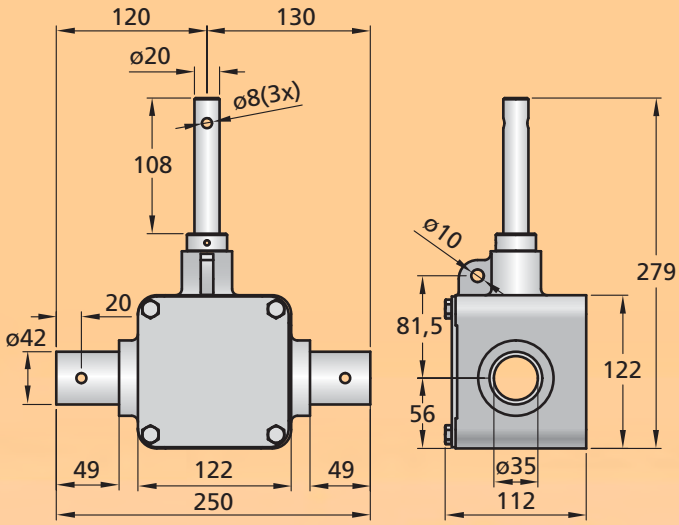

- Tandwielkast CT1
- Gearbox CT1
- Zahnradkasten CT1
- Réducteur CT1
- Caja del tornillo sin fin CT1
- Przekładnia zębatek CT1

Art. no.	Omschrijving	T (Nm)	n (min⁻¹)	i	IP	m (kg)
8112005	TANDWIELKAST CT1\i1:1\T40\N40	100	40	1	44	6

TANDWIELKAST W30H

Zelfremmende wormwielkast voor het vertragen van 1" aandrijfas.

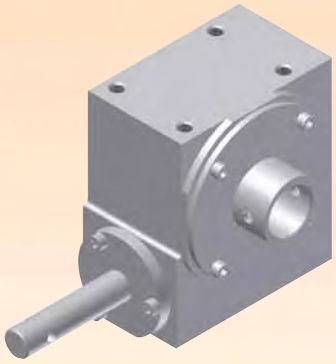

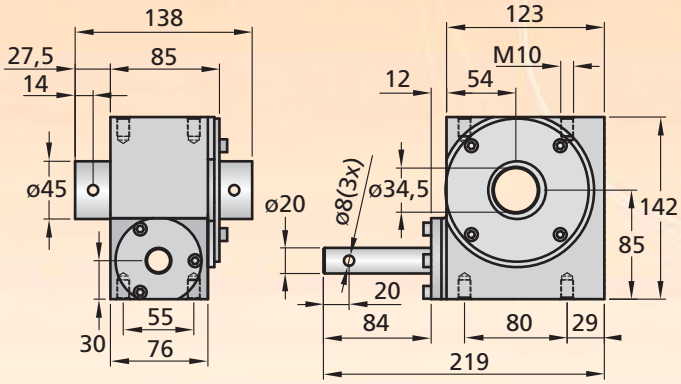

- Tandwielkast W30H
- Gearbox W30H
- Zahnradkasten W30H
- Réducteur W30H
- Caja del tornillo sin fin W30H
- Przekładnia zębatek W30H

Art. no.	Omschrijving	T (Nm)	n (min⁻¹)	i	IP	m (kg)
8112010	TANDWIELKAST W30H\T300\N40	300	40	30	65	4,6

Snelder
+31 (0)30 261 5601 +31 (0)30 262 2384 info@snelder.nl www.snelder.nl

HIJSDRAADKLEMRING, VERZINKT

Voor het vastzetten van de trekdraad op de aandrijfas.

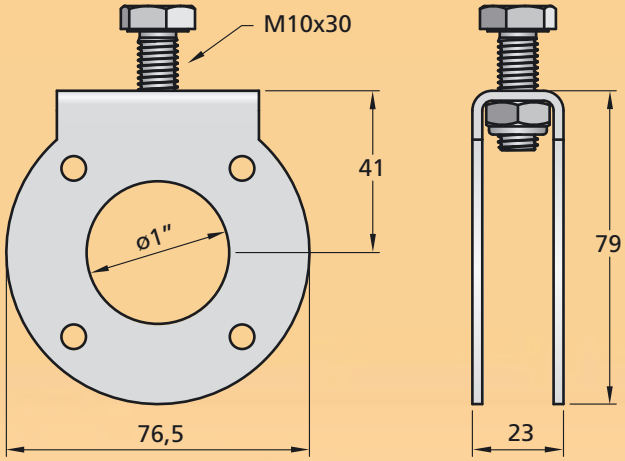

Art. no.	Omschrijving	m (kg)
0292001	HIJSDRAADKLEMRING 1"+M10x30 VERZ.	0,185

- Afwijkende uitvoeringen op aanvraag
- Other constructions availabe on request
- Verschiedende Ausführungen erhältlich auf Anfrage
- Autre version sur demande
- Otras construcciones disponibles bajo petición
- Inne wykonania dostępne na życzenie

- Hijsdraadklemring 1"
- Ring clamp for hoisting cable 1"
- Klemmring für Aufzugseil 1"
- Collier de serrage pour câble levage 1"
- Anillo de sujeción para cable de elevación de 1"
- Zacisk pierścieniowy do podnoszenia linki 1"

KLEMBEUGEL HIJSVERWARMING, VERZINKT

Voor montage van onderdelen onder het spant.

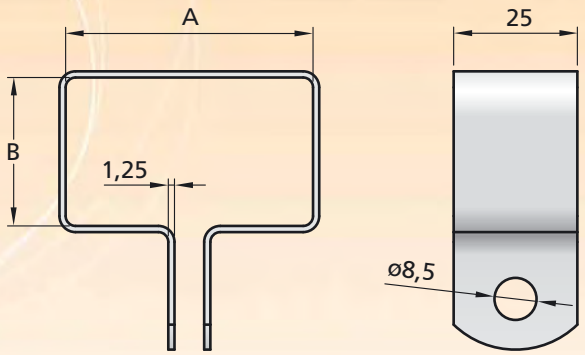

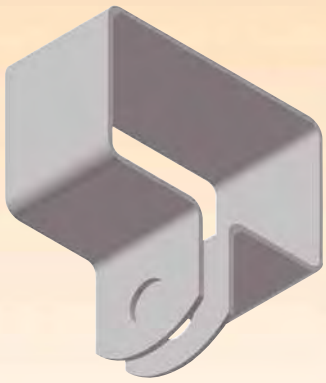

- Uitvoering projectafhankelijk. Specificatie op aanvraag.
- Project-dependent implementation. Specifications on request
- Projektbezogene Ausführung. Spezifikation auf Anfrage
- Exécution personnalisée selon le projet. Spécification sur demande
- La versión depende del proyecto. Especificaciones bajo petición
- Wykonanie zależne od projektu. Specyfikacje dostępne na życzenie

- Klembeugel hijsverwarming
- Clamp for pulley
- Klemmband für Rolle
- Étrier pour poulie
- Brida de sujeción galvanizada de la calefacción suspendida
- Zacisk do ogrzewania regulowanego na wysokość, ocynkowany

MONORAILHAAK+ SPANTHAAK, VERZINKT

Voor het ophangen van monorailsysteem aan het spant.

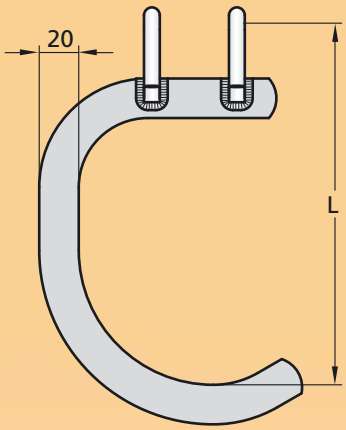

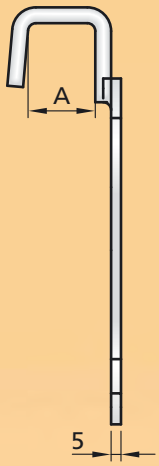

Monorailhaak+ spanthaak

Monorailhook with trusshook

Monorailhaken für Montage an den Bindern

Crochet monorail pour fixation sur poutre

Gancho de monoraíl + gancho de viga

Hak prowadnicy jednoszynowej + hak wiązaniowy

Uitvoering projectafhankelijk.
Specificatie op aanvraag.

Project-dependent implementation.
Specifications on request

Projektbezogene Ausführung.
Spezifikation auf Anfrage

Exécution personnalisée selon le projet.
Spécification sur demande

La versión depende del proyecto.
Especificaciones bajo petición

Wykonanie zależne od projektu.
Specyfikacje dostępne na życzenie

MONORAILHAAK, VERZINKT

Voor het ophangen van monorailsysteem.

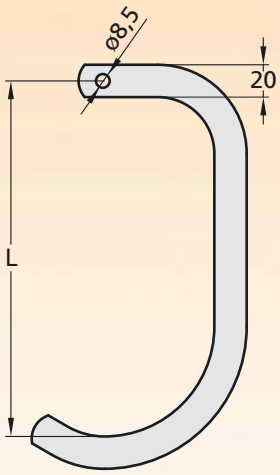

Monorailhaak

Monorailhook

Monorailhaken

Crochet monorail

Gancho de monoraíl

Hak prowadnicy jednoszynowej

Uitvoering projectafhankelijk.
Specificatie op aanvraag.

Project-dependent implementation.
Specifications on request

Projektbezogene Ausführung.
Spezifikation auf Anfrage

Exécution personnalisée selon le projet.
Spécification sur demande

La versión depende del proyecto.
Especificaciones bajo petición

Wykonanie zależne od projektu.
Specyfikacje dostępne na życzenie

Snelder
+31 (0)30 261 5601 +31 (0)30 262 2384 info@snelder.nl www.snelder.nl

PIJPHAAK J-MODEL, VERZINKT

Voor het ophangen van verwarmingsbuizen,etc.

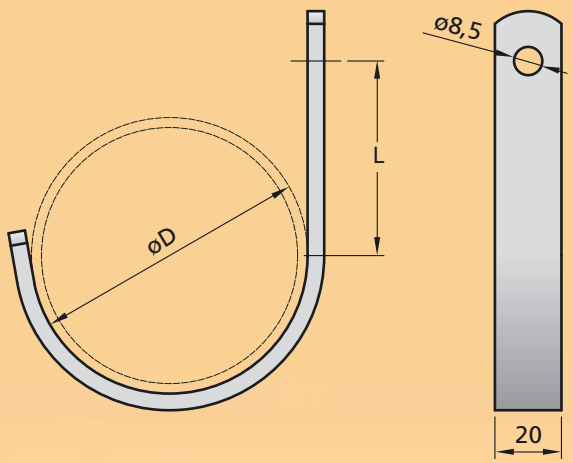

Pijphaak J-model

Pipe hook J-type

J-Haken

Crochet type J

Gancho j para tubo

Hak rurowy typu J

Uitvoering projectafhankelijk.
Specificatie op aanvraag.

Project-dependent implementation.
Specifications on request

Projektbezogene Ausführung.
Spezifikation auf Anfrage

Exécution personnalisée selon le projet.
Spécification sur demande

La versión depende del proyecto.
Especificaciones bajo petición

Wykonanie zależne od projektu.
Specyfikacje dostępne na życzenie

BEGLAZINGSSTRIP GEZET, ALUMINIUM

Voor de glasmontage in luchtramen.

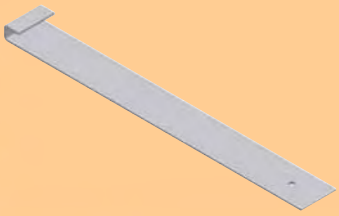

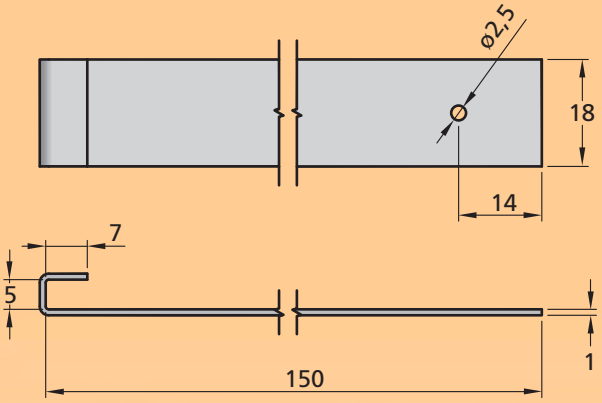

Beglazingsstrip gezet

Glazing strip, formed

Verglasungshaken gesetzt

Crochet de vitrage, courbé

Tira para el cristal montada

Pasek oszklenia wygięty

Art. no.	Omschrijving	m/1000 (kg)
1671127	BEGLAZINGSSTRIP GEZET 150x5\B18 ALU.	6,8

GOOTHAAK, ALUMINIUM

Voor de glasmontage in luchtramen.

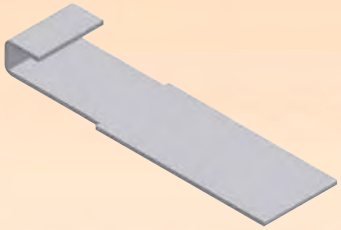

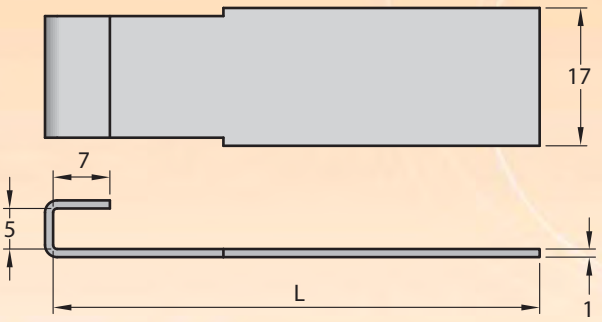

Goothaak

Gutterclip

Rinnenhaken

Crochet de gouttière

Gancho de canalón

Hak rynny

Art. no.	Omschrijving	L (mm)	m/1000 (kg)
1671105	GOOTHAAK 50x5\B17 ALU.	50	2,3
1671106	GOOTHAAK 60x5\B17 ALU.	60	3,2
1671107	GOOTHAAK 80x5\B17 ALU.	80	3,9
1671108	GOOTHAAK 100x5\B17 ALU.	100	4,8

Afwijkende uitvoeringen op aanvraag

Other constructions availabe on request

Verschiedende Ausführungen erhältlich auf Anfrage

Autre version sur demande

Otras construcciones disponibles bajo petición

Inne wykonania dostępne na życzenie

Snelder +31 (0)30 261 5601 +31 (0)30 262 2384 info@snelder.nl www.snelder.nl

STORMKLEM T30, VERZINKT

Voor het stormvast zetten van glas in een roede van T-staal 30x30.

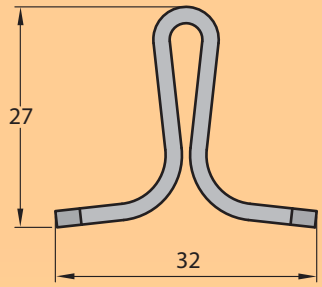

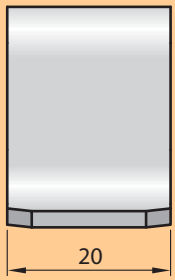

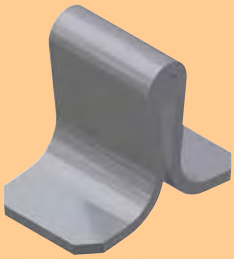

Art. no.	Omschrijving	m (kg)
3571010	STORMKLEM T30\B20, VERZ.	0,021

Stormklem T30

Clamp T30

Sturmklemme T30

Clip anti-tempête T30

Abrazadera de retención T30

Zacisk T30

BEGLAZINGSSTRIP, ALUMINIUM

Voor de glasmontage in luchtramen.

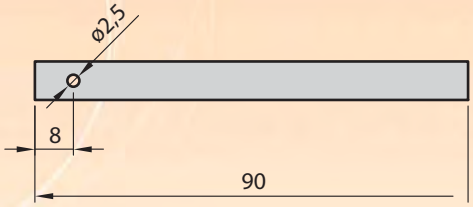

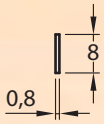

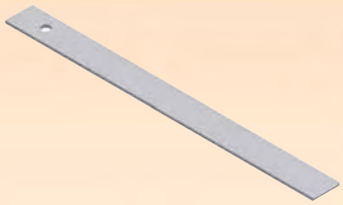

Art. no.	Omschrijving	m/1000 (kg)
1671050	BEGLAZINGSSTRIP 90x0,8\B8 ALU.	2

Beglazingsstrip

Glazing strip

Verglasungshaken

Crochet de vitrage

Tira para el cristal

Zacisk oszklenia

Afwijkende uitvoeringen op aanvraag

Other constructions availabe on request

Verschiedende Ausführungen erhältlich auf Anfrage

Autre version sur demande

Otras construcciones disponibles bajo petición

Inne wykonania dostępne na życzenie

GLASHAAK TYPE S, RVS

Ten behoeve van het stapelen van glas in het dek.

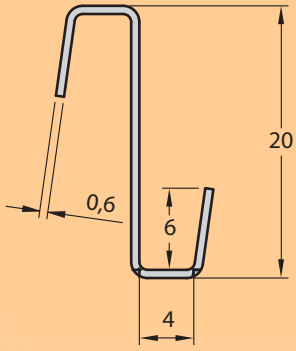

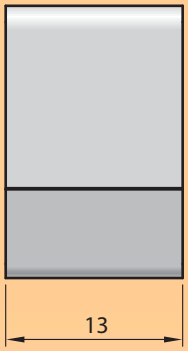

- Glashaak type S
- S-hook
- S-Hake
- Crochet de vitrage S
- Gancho en S para el cristal
- Hak rynny typ S

Art. no.	Omschrijving	m/1000 (kg)
4771105	GLASHAAK S H20\B13 RVS	2,34

GLASVEER, RVS

Voor het borgen van glas in de roede.

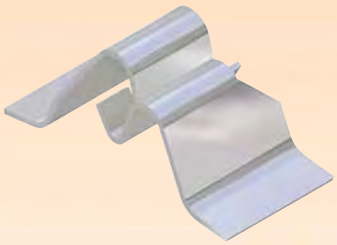

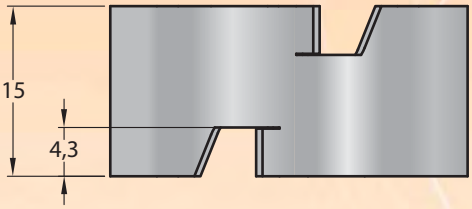

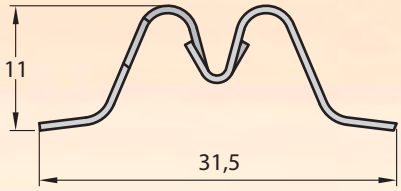

- Glasveer
- Glazing clip
- Verglazungsklemme
- Clip de vitrage
- Resorte del cristal
- Sprężyna oszklenia

Art. no.	Omschrijving	m/1000 (kg)
4771121	GLASVEER H11\B15 RVS	3,3

- Afwijkende uitvoeringen op aanvraag
- Other constructions availabe on request
- Verschiedende Ausführungen erhältlich auf Anfrage
- Autre version sur demande
- Otras construcciones disponibles bajo petición
- Inne wykonania dostępne na życzenie

Snelder
+31 (0)30 261 5601 +31 (0)30 262 2384 info@snelder.nl www.snelder.nl

BORGKLEM, RVS

Voor het fixeren van glas in de nok van het dek.

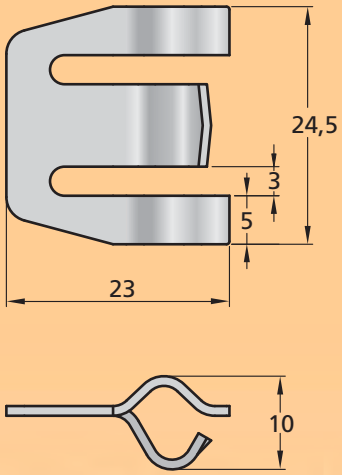

Borgklem

Vent security clamp

Fenster Klemme

Clip de sécurité

Abrazadera de seguridad

Zacisk zabezpieczający

Art. no.	Omschrijving	m/1000 (kg)
4771140	BORGKLEM H10\B24,5 RVS	2,7

Afwijkende uitvoeringen op aanvraag

Other constructions availabe on request

Verschiedende Ausführungen erhältlich auf Anfrage

Autre version sur demande

Otras construcciones disponibles bajo petición

Inne wykonania dostępne na życzenie

ALGEMENE VOORWAARDEN

10

Sneldder

LEVERINGS- EN BETALINGSVOORWAARDEN

Algemene leverings- en betalingsvoorwaarden uitgegeven door de Metaalunie (Nederlandse Organisatie van Ondernemers in het Midden- en Kleinbedrijf in de Metaal) aangeduid als METAALUNIEVOORWAARDEN voorheen als SMECOMA-VOORWAARDEN, gedeponeerd ter Griffie van de Rechtbank te Rotterdam op 1 januari 2001. Uitgave van de Metaalunie, Postbus 2600, 3430 GA Nieuwegein. ©Metaalunie

Artikel 1: Toepasselijkheid

1.1. Deze voorwaarden zijn van toepassing op alle aanbiedingen die leden van de Metaalunie doen, op alle overeenkomsten die zij sluiten en op alle overeenkomsten die hiervan het gevolg kunnen zijn. De aanbieder/leverancier is het Metaalunielid dat deze voorwaarden gebruikt. Deze wordt aangeduid als opdrachtnemer of verkoper. De wederpartij wordt aangeduid als opdrachtgever of koper.
1.2. Deze voorwaarden mogen alleen worden gebruikt door leden van de Metaalunie.
1.3. Algemene voorwaarden van opdrachtgever gelden niet en worden uitdrukkelijk van de hand gewezen.

Artikel 2: Aanbiedingen

2.1. Alle aanbiedingen zijn vrijblijvend.
2.2. Als opdrachtgever aan opdrachtnemer gegevens, tekeningen enz. verstrekt, mag opdrachtnemer uitgaan van de juistheid hiervan en zal hij zijn aanbieding hierop baseren.
2.3. De in de aanbieding genoemde prijzen zijn gebaseerd op levering af fabriek, "ex works", conform Incoterms 2000. De prijzen zijn exclusief omzetbelasting en emballage.
2.4. Als zijn aanbieding niet wordt aanvaard, heeft opdrachtnemer het recht alle kosten die hij heeft moeten maken om zijn aanbieding te doen bij opdrachtgever in rekening te brengen.

Artikel 3: Rechten van intellectuele eigendom

3.1. Tenzij anders is overeengekomen, behoudt opdrachtnemer de auteursrechten en alle rechten van industriële eigendom op de door hem gedane aanbiedingen, verstrekte ontwerpen, afbeeldingen, tekeningen, (proef)modellen, programmatuur enz.
3.2. De rechten op de in lid 1 genoemde gegevens blijven eigendom van opdrachtnemer ongeacht of aan opdrachtgever voor de vervaardiging ervan kosten in rekening zijn gebracht. Deze gegevens mogen zonder uitdrukkelijke toestemming van opdrachtnemer niet gekopieerd, gebruikt of aan derden getoond worden. Bij overtreding van deze bepaling is opdrachtgever aan opdrachtnemer een boete verschuldigd van Euro 25.000. Deze boete kan naast schadevergoeding op grond van de wet worden gevorderd.
3.3. Opdrachtgever moet de aan hem verstrekte gegevens als bedoeld in lid 1 op eerste verzoek binnen de door opdrachtnemer gestelde termijn retourneren. Bij overtreding van deze bepaling is opdrachtgever aan opdrachtnemer een boete verschuldigd van Euro 1.000 per dag. Deze boete kan naast schadevergoeding op grond van de wet worden gevorderd.

Artikel 4: Adviezen, ontwerpen en materialen

4.1. Opdrachtgever kan geen rechten ontlenen aan adviezen en informatie die hij van opdrachtnemer krijgt als deze geen directe betrekking hebben op de opdracht.
4.2. Opdrachtgever is verantwoordelijk voor de door of namens hem gemaakte tekeningen en berekeningen en voor de functionele geschiktheid van door of namens hem voorgeschreven materialen.
4.3. Opdrachtgever vrijwaart opdrachtnemer voor elke aanspraak van derden met betrekking tot het gebruik van door of namens opdrachtgever verstrekte tekeningen, berekeningen, monsters, modellen en dergelijke.
4.4. Opdrachtgever mag de materialen die opdrachtnemer wil gebruiken vóórdat deze verwerkt worden voor eigen rekening (laten) onderzoeken. Als opdrachtnemer hierdoor schade lijdt, komt deze voor rekening van opdrachtgever.

Artikel 5: Levertijd

5.1. De levertijd wordt door opdrachtnemer bij benadering vastgesteld.
5.2. Bij de vaststelling van de levertijd gaat opdrachtnemer er van uit dat hij de opdracht kan uitvoeren onder de omstandigheden die hem op dat moment bekend zijn.
5.3. De levertijd gaat in wanneer over alle technische details overeenstemming is bereikt, alle noodzakelijke gegevens, definitieve tekeningen enz. in het bezit zijn van opdrachtnemer, de overeengekomen (termijn)betaling is ontvangen én aan de noodzakelijke voorwaarden voor de uitvoering van de opdracht is voldaan.
5.4. a. Als er sprake is van andere omstandigheden dan die welke opdrachtnemer bekend waren toen hij de levertijd vaststelde, kan opdrachtnemer de levertijd verlengen met de tijd die nodig is om de opdracht onder deze omstandigheden uit te voeren. Als de werkzaamheden niet in de planning van opdrachtnemer kunnen worden ingepast, zullen deze worden afgerond zodra zijn planning dit toelaat.
b. Als er sprake is van meerwerk wordt de levertijd verlengd met de tijd die nodig is om de materialen en onderdelen daarvoor te (laten) leveren en om het meerwerk te verrichten. Als het meerwerk niet in de planning van opdrachtnemer kan worden ingepast, zullen de werkzaamheden worden afgerond zodra de planning dit toelaat.
c. Als er sprake is van opschorting van verplichtingen door opdrachtnemer wordt de levertijd verlengd met de duur van de opschorting. Als voortzetting van de werkzaamheden niet in de planning van opdracht nemer kan worden ingepast, zullen de werkzaamheden worden afgerond zodra de planning dit toelaat.
d. Als er sprake is van onwerkbaar weer wordt de levertijd verlengd met de daardoor ontstane stagnatietijd.
5.5. Overschrijding van de overeengekomen levertijd geeft in geen geval recht op schadevergoeding, tenzij dit schriftelijk is overeengekomen.

Artikel 6: Risico-overgang

6.1. Bij koop vindt levering plaats af fabriek, "ex works", conform Incoterms 2000; het risico van de zaak gaat over op het moment dat verkoper deze ter beschikking stelt aan koper.

Copies of these conditions of sale are available in English.

Diese Bedingungen sind ebenfalls verfügbar auf Deutsch.

Ces conditions de vente sont également disponibles en langue francaise.

Estas condiciones de ventas son disponibles también en Español.

Kopia tych warunków jest dostępna w j. polskim

6.2. Ongeacht het bepaalde in het vorige lid kunnen opdrachtgever en opdrachtnemer overeenkomen dat opdrachtnemer voor het transport zorgt. Het risico van opslag, laden, transport en lossen rust ook in dat geval op opdrachtgever. Opdrachtgever kan zich tegen deze risico's verzekeren.
6.3. Ook in geval verkoper de verkochte zaak installeert en/of monteert gaat het risico van de zaak over op het moment dat verkoper de zaken ter beschikking stelt aan koper in het bedrijfspand van verkoper of op een andere overeengekomen plaats.
6.4. Als bij koop sprake is van inruil en koper in afwachting van aflevering van de nieuwe zaak de in te ruilen zaak blijft gebruiken, blijft het risico van de in te ruilen zaak bij koper tot het moment dat hij deze in het bezit heeft gesteld van verkoper.

Artikel 7: Prijswijziging

7.1. Als na de datum waarop de overeenkomst is gesloten vier maanden verstrijken en de nakoming ervan door opdrachtnemer nog niet is voltooid, mag een stijging in de prijsbepalende factoren worden doorberekend aan opdrachtgever.
7.2. Betaling van de prijsverhoging zoals bedoeld in lid 1 vindt plaats tegelijk met betaling van de hoofdsom of de laatste termijn.
7.3. Als er goederen door opdrachtgever worden aangeleverd en opdrachtnemer bereid is deze te gebruiken, mag opdrachtnemer maximaal 20% van de marktprijs van de aangeleverde goederen in rekening te brengen.

Artikel 8: Onuitvoerbaarheid van de opdracht

8.1. Opdrachtnemer heeft het recht de nakoming van zijn verplichtingen op te schorten, als hij door omstandigheden die bij het sluiten van de overeenkomst niet te verwachten waren en die buiten zijn invloedssfeer liggen, tijdelijk verhinderd is zijn verplichtingen na te komen.
8.2. Onder omstandigheden die niet door opdrachtnemer te verwachten waren en die buiten zijn invloedssfeer liggen, worden onder andere verstaan de omstandigheid dat leveranciers en/of onderaannemers van opdrachtnemer niet of niet tijdig voldoen aan hun verplichtingen, het weer, aardbevingen, brand, verlies of diefstal van gereedschappen, het verloren gaan van te verwerken materialen, wegblokkades, stakingen of werkonderbrekingen en import- of handelsbeperkingen.
8.3. Opdrachtnemer is niet bevoegd tot opschorting als de nakoming blijvend onmogelijk is of als een tijdelijke onmogelijkheid meer dan zes maanden heeft geduurd. De overeenkomst kan dan worden ontbonden voor dat deel van de verplichtingen dat nog niet is nagekomen. Partijen hebben in dat geval geen recht op vergoeding van de als gevolg van de ontbinding geleden of te lijden schade.

Artikel 9: Omvang van het werk

9.1. Opdrachtgever moet ervoor zorgen dat alle vergunningen, ontheffingen en andere beschikkingen die noodzakelijk zijn om het werk uit te voeren tijdig verkregen zijn.
9.2. In de prijs van het werk zijn niet begrepen:
   a. de kosten voor grond-, hei-, hak-, breek-, funderings-, metsel-, timmer-, stukadoors-, schilder-, behangers-, herstel- of ander bouwkundig werk;
   b. de kosten voor aansluiting van gas-, water-, elektriciteit- of andere infrastructurele voorzieningen;
   c. de kosten ter voorkoming of beperking van schade aan op of bij het werk aanwezige zaken;
   d. de kosten van afvoer van materialen, bouwstoffen of afval;
   e. reis- en verblijfkosten.

Artikel 10: Wijzigingen in het werk

10.1. Wijzigingen in het werk resulteren in ieder geval in meer- of minderwerk als:
   a. er sprake is van een wijziging in het ontwerp of b-stek;
   b. de door opdrachtgever verstrekte informatie niet overeenstemt met de werkelijkheid;
   c. van geschatte hoeveelheden met meer dan 10% wordt afgeweken.
10.2. Meerwerk wordt berekend op basis van de waarde van de prijsbepalende factoren die geldt op het moment dat het meerwerk wordt verricht. Minderwerk wordt verrekend op basis van de waarde van de prijsbepalende factoren die gold op het moment van het sluiten van de overeenkomst.
10.3. Als het saldo van het minderwerk dat van het meerwerk overtreft, mag opdrachtnemer bij de eindafrekening 10% van het verschil van de saldi bij opdrachtgever in rekening brengen. Deze bepaling geldt niet voor minderwerk dat gevolg is van een verzoek van opdrachtnemer.

Artikel 11: Uitvoering van het werk

11.1. Opdrachtgever zorgt ervoor dat opdrachtnemer zijn werkzaamheden ongestoord en op het overeengekomen tijdstip kan verrichten en dat hij bij de uitvoering van zijn werkzaamheden de beschikking krijgt over de benodigde voorzieningen, zoals:
   - gas, water en elektriciteit;
   - verwarming;
   - afsluitbare droge opslagruimte;
   - op grond van de Arbowet en -regelgeving voorgeschreven voorzieningen.
11.2. Opdrachtgever is aansprakelijk voor alle schade als gevolg van verlies, diefstal, verbranding of beschadiging van gereedschappen, materialen en andere zaken van opdrachtnemer die zich bevinden op de plaats waar de werkzaamheden worden verricht.
11.3. Wanneer opdrachtgever zijn verplichtingen zoals omschreven in de vorige leden niet nakomt en daardoor vertraging in de uitvoering van de werkzaamheden ontstaat, zullen de werkzaamheden worden uitgevoerd zodra de planning van opdrachtnemer dit toelaat. Daarnaast is opdrachtgever aansprakelijk voor alle daaruit voor opdrachtnemer voortvloeiende schade.

Snelder +31 (0)30 261 5601 +31 (0)30 262 2384 info@snelder.nl www.snelder.nl

Artikel 12: Oplevering van het werk

12.1. Het werk wordt als opgeleverd beschouwd wanneer:
a. opdrachtgever het werk heeft goedgekeurd;
b. het werk door opdrachtgever in gebruik is genomen. Neemt opdrachtgever een deel van het werk in gebruik dan wordt dat gedeelte als opgeleverd beschouwd;
c. opdrachtnemer schriftelijk aan opdrachtgever heeft meegedeeld dat het werk is voltooid en opdrachtgever niet binnen 14 dagen na de mededeling schriftelijk kenbaar heeft gemaakt of het werk al dan niet is goedgekeurd;
d. opdrachtgever het werk niet goedkeurt op grond van kleine gebreken of ontbrekende onderdelen die binnen 30 dagen kunnen worden hersteld of nageleverd en die ingebruikname van het werk niet in de weg staan.

12.2. Keurt opdrachtgever het werk niet goed dan is hij verplicht dit onder opgave van redenen schriftelijk kenbaar te maken aan opdrachtnemer.

12.3. Keurt opdrachtgever het werk niet goed dan zal hij opdrachtnemer in de gelegenheid stellen het werk opnieuw op te leveren. De bepalingen van dit artikel zijn daarop opnieuw van toepassing.

Artikel 13: Aansprakelijkheid

13.1. Opdrachtnemer is aansprakelijk voor schade die opdrachtgever lijdt en die het rechtstreeks en uitsluitend gevolg is van een aan opdrachtnemer toe te rekenen tekortkoming. Voor vergoeding komt echter alleen in aanmerking die schade waartegen opdrachtnemer verzekerd is, dan wel redelijkerwijs verzekerd had behoren te zijn.

13.2. Niet voor vergoeding in aanmerking komt:
a. bedrijfsschade waaronder bijvoorbeeld stagnatieschade en gederfde winst;
b. opzichtschade. Onder opzichtschade wordt onder andere verstaan schade die door of tijdens de uitvoering van het aangenomen werk wordt toegebracht aan zaken waaraan wordt gewerkt of aan zaken die zich bevinden in de nabijheid van de plaats waar gewerkt wordt;
c. schade veroorzaakt door opzet of bewuste roekeloosheid van hulppersonen.

13.3. Opdrachtgever vrijwaart opdrachtnemer voor alle aanspraken van derden wegens productenaansprakelijkheid als gevolg van een gebrek in een product dat door opdrachtgever aan een derde is geleverd en dat (mede) bestond uit door opdrachtnemer geleverde producten en/of materialen.

Artikel 14: Garantie

14.1. Opdrachtnemer staat voor een periode van zes maanden na (op)levering in voor de goede uitvoering van de overeengekomen prestatie.

14.2. Bestaat de overeengekomen prestatie uit aanneming van werk dan staat opdrachtnemer voor de in lid 1 genoemde periode in voor de deugdelijkheid van de geleverde constructie en de gebruikte materialen, mits hij vrij was in de keuze daarvan. Als blijkt dat de geleverde constructie of de gebruikte materialen niet deugdelijk zijn, zal opdrachtnemer deze herstellen of vervangen. De delen die bij opdrachtnemer hersteld of door opdrachtnemer vervangen worden, moeten franco aan opdrachtnemer worden toegezonden. Demontage en montage van deze delen en de eventueelgemaakte reis- en verblijfkosten komen voor rekening van opdrachtgever.

14.3. Bestaat de overeengekomen prestatie uit het bewerken van door opdrachtgever aangeleverde materialen dan staat opdrachtnemer voor de in lid 1 genoemde periode in voor de deugdelijkheid van de uitgevoerde bewerking. Als blijkt dat een bewerking niet deugdelijk is uitgevoerd, zal opdrachtnemer de keuze maken of hij:
- de bewerking opnieuw uitvoert. In dat geval moet opdrachtgever voor eigen rekening nieuw materiaal aanleveren;
- het gebrek herstelt. In dat geval moet opdrachtgever het materiaal franco aan opdrachtnemer terugzenden;
- opdrachtgever crediteert voor een evenredig deel van de factuur.

14.4. Bestaat de overeengekomen prestatie uit levering van een zaak dan staat opdrachtnemer gedurende de in lid 1 genoemde periode in voor de deugdelijkheid van de geleverde zaak. Als blijkt dat de levering niet deugdelijk is geweest, dan moet de zaak franco aan opdrachtnemer worden terug gezonden. Daarna zal opdrachtnemer de keuze maken of hij:
- de zaak herstelt;
- de zaak vervangt;
- opdrachtgever crediteert voor een evenredig deel van de factuur.

14.5. Bestaat de overeengekomen prestatie (mede) uit de installatie en/of montage van een geleverde zaak dan staat opdrachtnemer voor de in lid 1 genoemde periode in voor de deugdelijkheid van de installatie en/of montage. Als blijkt dat de installatie en/of montage niet deugdelijk is uitgevoerd, zal opdrachtnemer dit herstellen. De eventueel gemaakte reis- en verblijfkosten komen voor rekening van opdrachtgever.

14.6. Voor die onderdelen waarvoor opdrachtgever en opdrachtnemer dit uitdrukkelijk schriftelijk zijn overeengekomen geldt fabrieksgarantie. Als opdrachtgever gelegenheid heeft gehad kennis te nemen van de inhoud van de fabrieksgarantie zal deze in de plaats treden van garantie op grond van dit artikel.

14.7. Opdrachtgever moet opdrachtnemer in alle gevallen de gelegenheid bieden een eventueel gebrek te herstellen of de bewerking opnieuw uit te voeren.

14.8. Opdrachtgever kan alleen een beroep doen op garantie nadat hij aan al zijn verplichtingen ten opzichte van opdrachtnemer heeft voldaan.

14.9. a. Geen garantie wordt gegeven voor gebreken die het gevolg zijn van:
- normale slijtage;
- onoordeelkundig gebruik;
- niet of onjuist uitgevoerd onderhoud;
- installatie, montage, wijziging of reparatie door opdrachtgever of door derden.

b. Geen garantie wordt gegeven voor geleverde zaken die niet nieuw waren op het moment van levering.

Artikel 15: Reclamaties

Opdrachtgever kan op een gebrek in de prestatie geen beroep meer doen, als hij niet binnen 14 dagen nadat hij het gebrek heeft ontdekt of redelijkerwijs had behoren te ontdekken schriftelijk bij opdrachtnemer heeft gereclameerd.

Artikel 16: Niet afgenomen zaken

Wanneer zaken na het verstrijken van de levertijd niet zijn afgenomen, blijven deze ter beschikking staan van opdrachtgever. Niet afgenomen zaken worden voor rekening en risico van opdrachtgever opgeslagen. Opdrachtnemer mag altijd gebruik maken van de bevoegdheid van artikel 6:90 BW.

Artikel 17: Betaling

17.1. Betaling wordt gedaan op de plaats van vestiging van opdrachtnemer of op een door opdrachtnemer aangewezen rekening.
17.2. Tenzij anders overeengekomen vindt betaling als volgt plaats:
a. bij balieverkoop contant;
b. als termijnbetaling is overeengekomen:
- 40% van de totale prijs bij opdracht;
- 50% van de totale prijs na aanvoer van het materiaal;
- 10% van de totale prijs bij oplevering;

c. in alle overige gevallen binnen 30 dagen na factuurdatum.
17.3. Ongeacht de overeengekomen betalingscondities is opdrachtgever verplicht op verzoek van opdrachtnemer een naar diens oordeel voldoende zekerheid voor betaling te verstrekken. Als opdrachtgever hier niet binnen de gestelde termijn aan voldoet, raakt hij direct in verzuim. Opdrachtnemer heeft in dat geval het recht de overeenkomst te ontbinden en zijn schade op opdrachtgever te verhalen.
17.4. Het recht van opdrachtgever om zijn vorderingen op opdrachtnemer te verrekenen is uitgesloten, tenzij er sprake is van faillissement van opdrachtnemer.
17.5. De volledige vordering tot betaling is onmiddellijk opeisbaar als:
a. een betalingstermijn is overschreden;
b. opdrachtgever failliet is gegaan of surseance van betaling aanvraagt;
c. beslag op zaken of vorderingen van opdrachtgever wordt gelegd;
d. de opdrachtgever (vennootschap) wordt ontbonden of geliquideerd;
e. de opdrachtgever (natuurlijk persoon) onder curatele wordt gesteld of overlijdt.
17.6. Wanneer betaling niet heeft plaatsgevonden binnen de overeengekomen betalingstermijn, is opdrachtgever direct rente aan opdrachtnemer verschuldigd. De rente bedraagt 10% per jaar, maar is gelijk aan de wettelijke rente als deze hoger is. Bij de renteberekening wordt een gedeelte van de maand gezien als een volle maand.
17.7. Wanneer betaling niet heeft plaatsgevonden binnen de overeengekomen betalingstermijn is opdrachtgever aan opdrachtnemer alle buitengerechtelijke kosten verschuldigd met een minimum van Euro 50.
De kosten worden berekend op basis van de volgende tabel:

over de eerste Euro 3.000	15%
over het meerdere tot Euro 6.000	10%
over het meerdere tot Euro 15.000	8%
over het meerdere tot Euro 60.000	5%
over het meerdere vanaf Euro 60.000	3%

Als de werkelijk gemaakte buitengerechtelijke kosten hoger zijn dan uit bovenstaande berekening volgt, zijn de werkelijk gemaakte kosten verschuldigd.
17.8. Als opdrachtnemer in een gerechtelijke procedure in het gelijk wordt gesteld, komen alle kosten die hij in verband met deze procedure heeft gemaakt voor rekening van opdrachtgever.

Artikel 18: Eigendomsvoorbehoud en pandrecht

18.1. Na levering blijft opdrachtnemer eigenaar van geleverde zaken zolang opdrachtgever:
a. tekortschiet of tekort zal schieten in de nakoming van zijn verplichtingen uit deze overeenkomst of andere gelijksoortige overeenkomsten;
b. voor verrichte of nog te verrichten werkzaamheden uit zodanige overeenkomsten niet betaalt of zal betalen;
c. vorderingen die voortvloeien uit het niet nakomen van bovengenoemde overeenkomsten, zoals schade, boete, rente en kosten, niet heeft voldaan.
18.2. Zolang er op geleverde zaken een eigendomsvoorbehoud rust, mag opdrachtgever deze buiten zijn normale bedrijfsuitoefening niet bezwaren.
18.3. Nadat opdrachtnemer zijn eigendomsvoorbehoud heeft ingeroepen, mag hij de geleverde zaken terug halen. Opdrachtgever staat opdrachtnemer toe de plaats te betreden waar deze zaken zich bevinden.
18.4. Als opdrachtnemer geen beroep kan doen op zijn eigendomsvoorbehoud omdat de geleverde zaken zijn vermengd, vervormd of nagetrokken, is opdrachtgever verplicht de nieuw gevormde zaken aan opdrachtnemer te verpanden.

Artikel 19: Ontbinding

Als opdrachtgever de overeenkomst wil ontbinden zonder dat er sprake is van een tekortkoming van opdrachtnemer en opdrachtnemer hiermee instemt, wordt de overeenkomst met wederzijds goedvinden ontbonden. Opdrachtnemer heeft in dat geval recht op vergoeding van alle vermogensschade zoals geleden verlies, gederfde winst en gemaakte kosten.

Artikel 20: Toepasselijk recht en forumkeuze

20.1. Het Nederlands recht is van toepassing.
20.2. Het Weens koopverdrag (C.I.S.G.) is niet van toepassing, evenmin als enige andere internationale regeling waarvan uitsluiting is toegestaan.
20.3. Alleen de burgerlijke rechter die bevoegd is in de vestigingsplaats van opdrachtnemer neemt kennis van geschillen, tenzij dit in strijd is met het dwingend recht. Opdrachtnemer mag van deze bevoegdheidsregel afwijken en de wettelijke bevoegdheidsregels hanteren.
20.4. Partijen kunnen een andere vorm van geschillenbeslechting zoals bijvoorbeeld arbitrage of mediation overeenkomen.